1

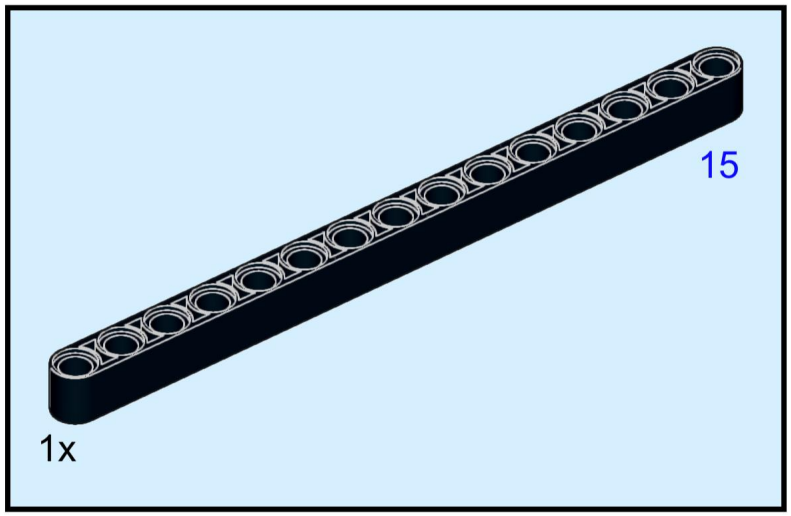

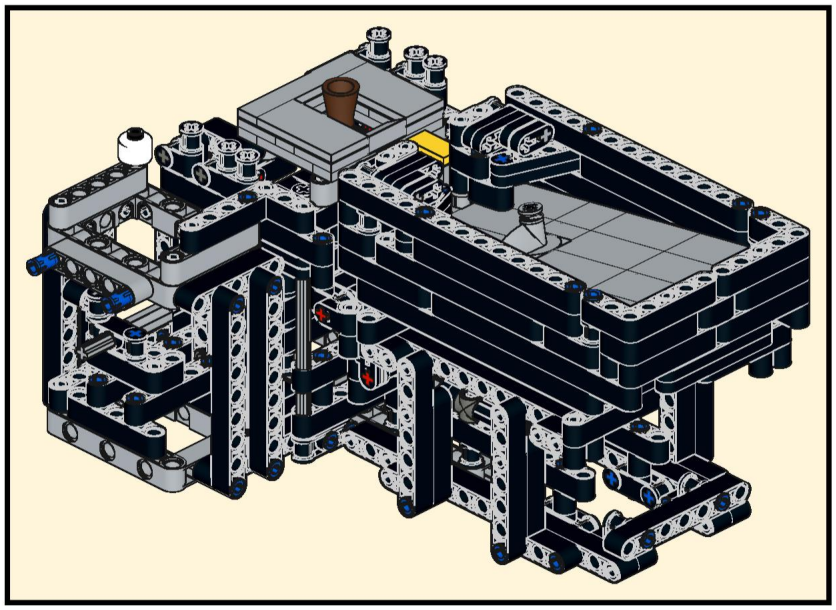

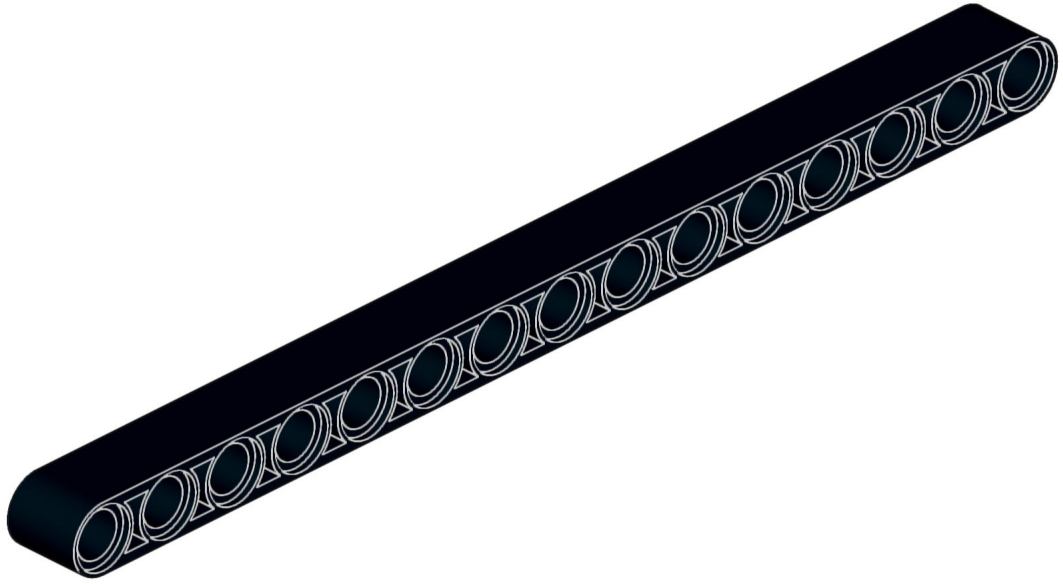

2

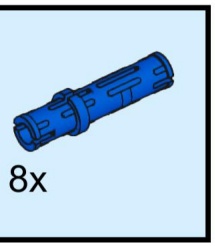

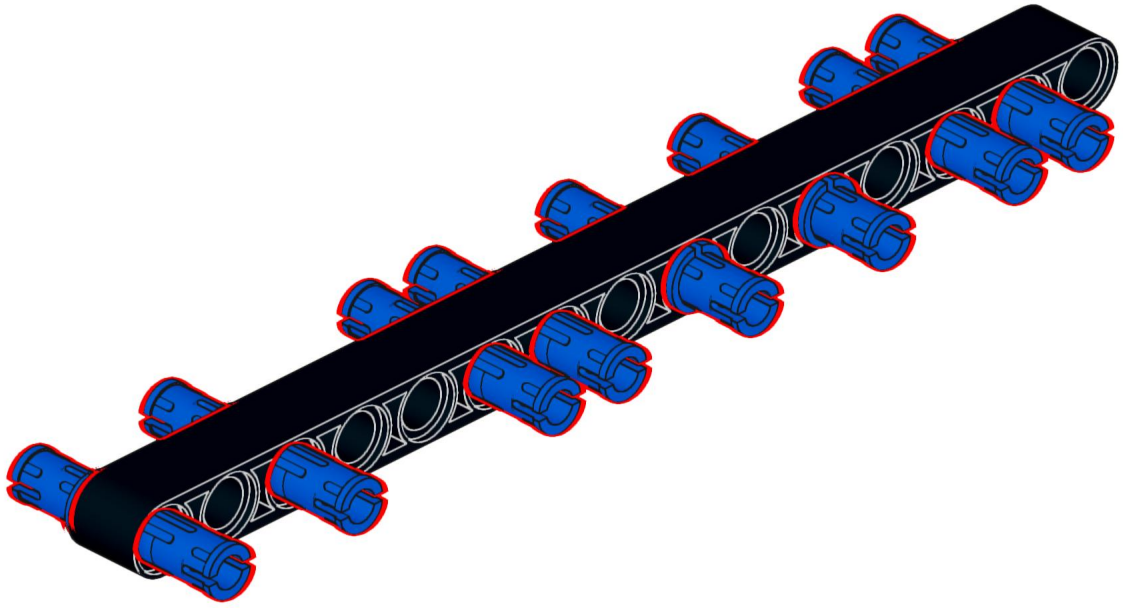

3



4x

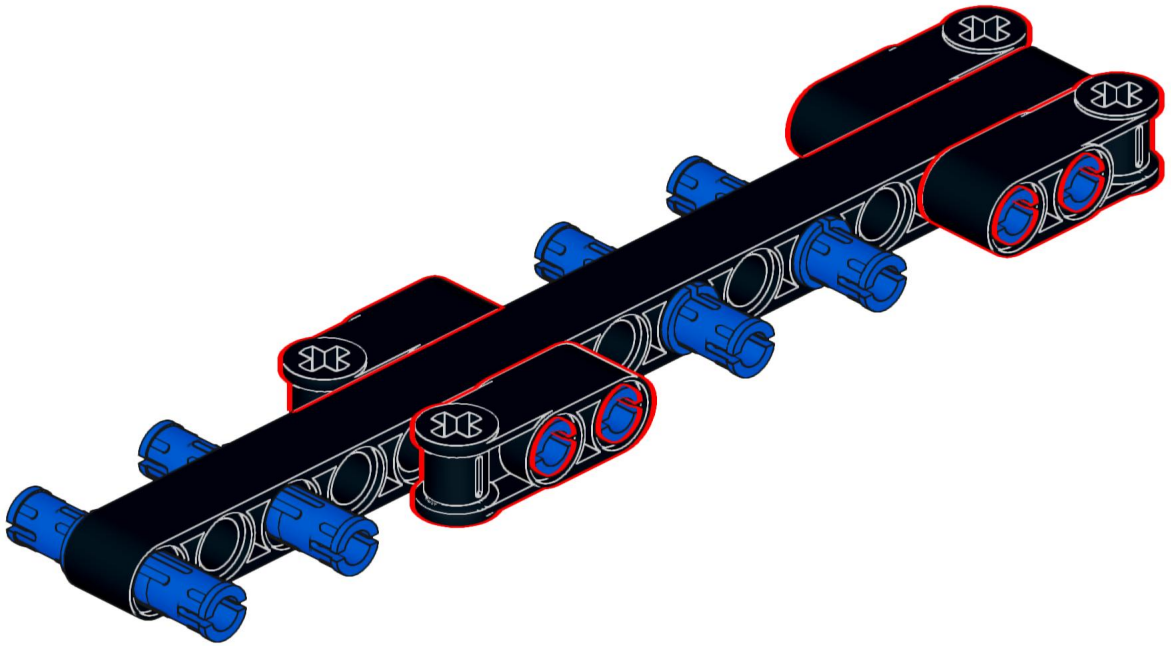

4

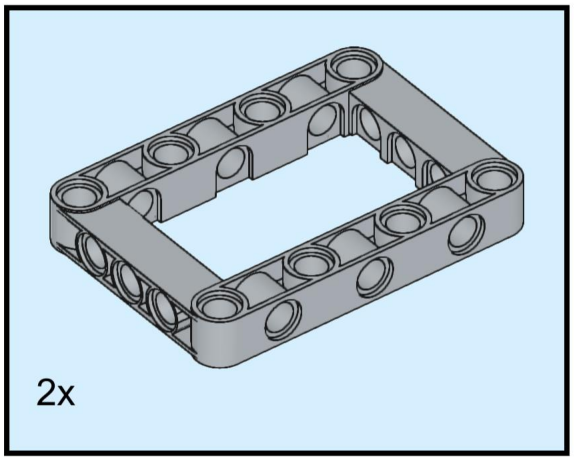

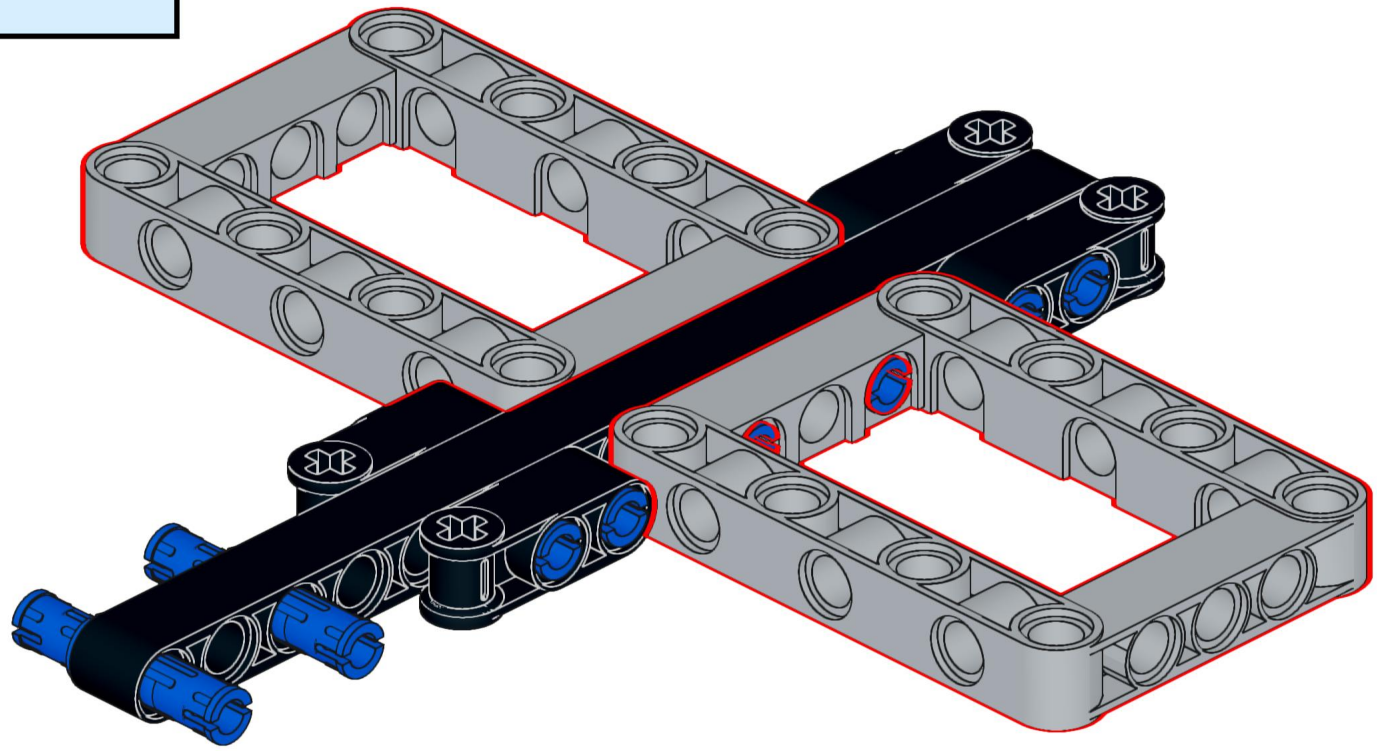

5

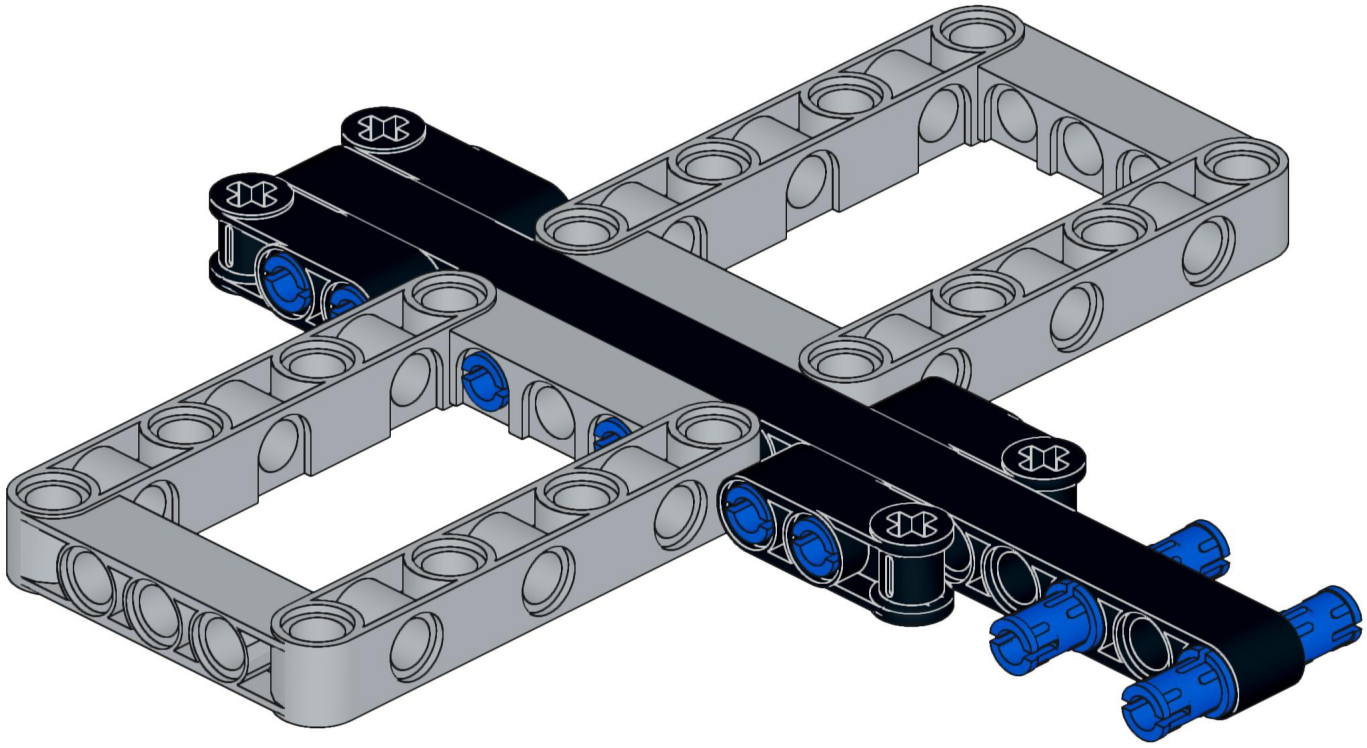

6

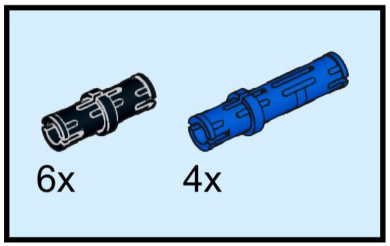

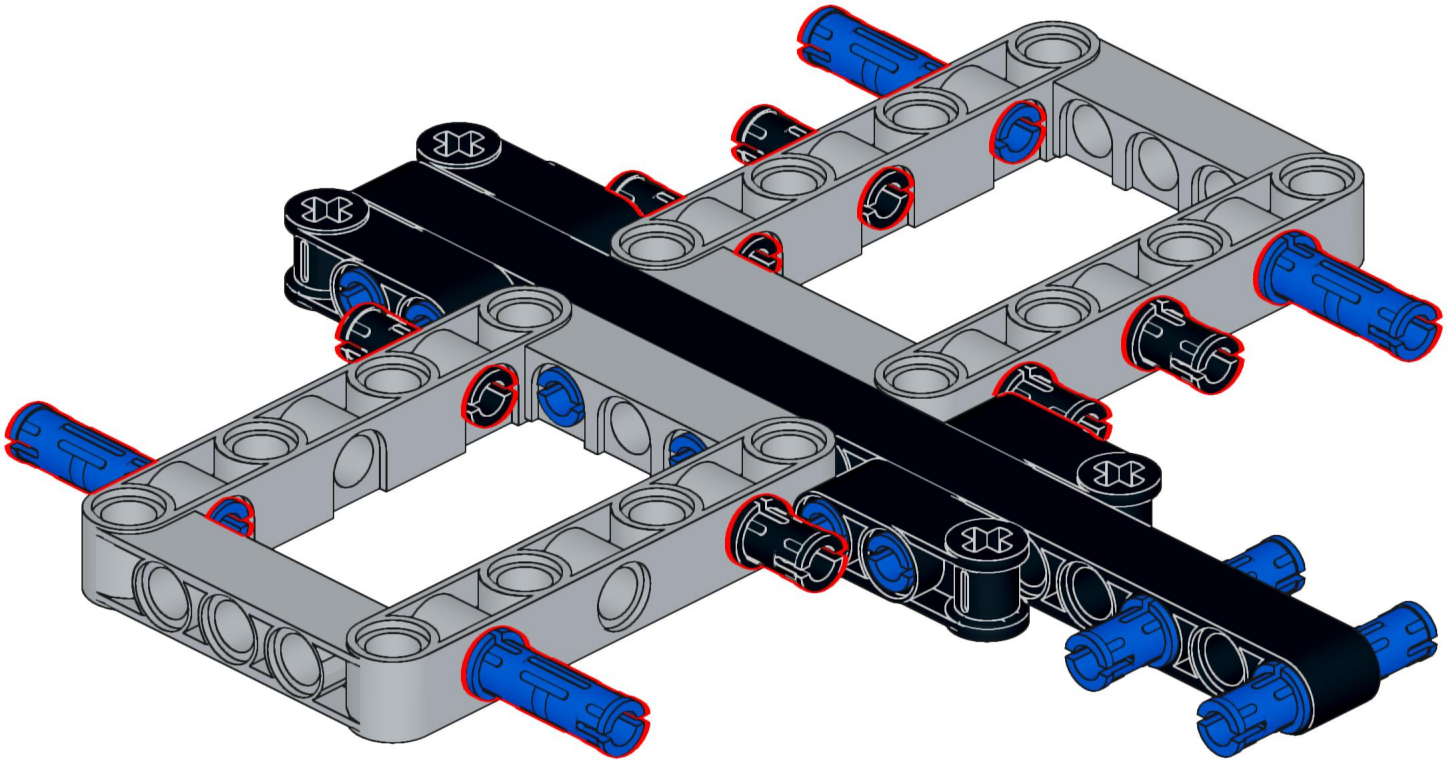

7

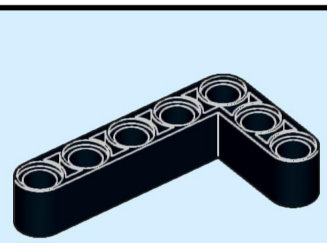

1x

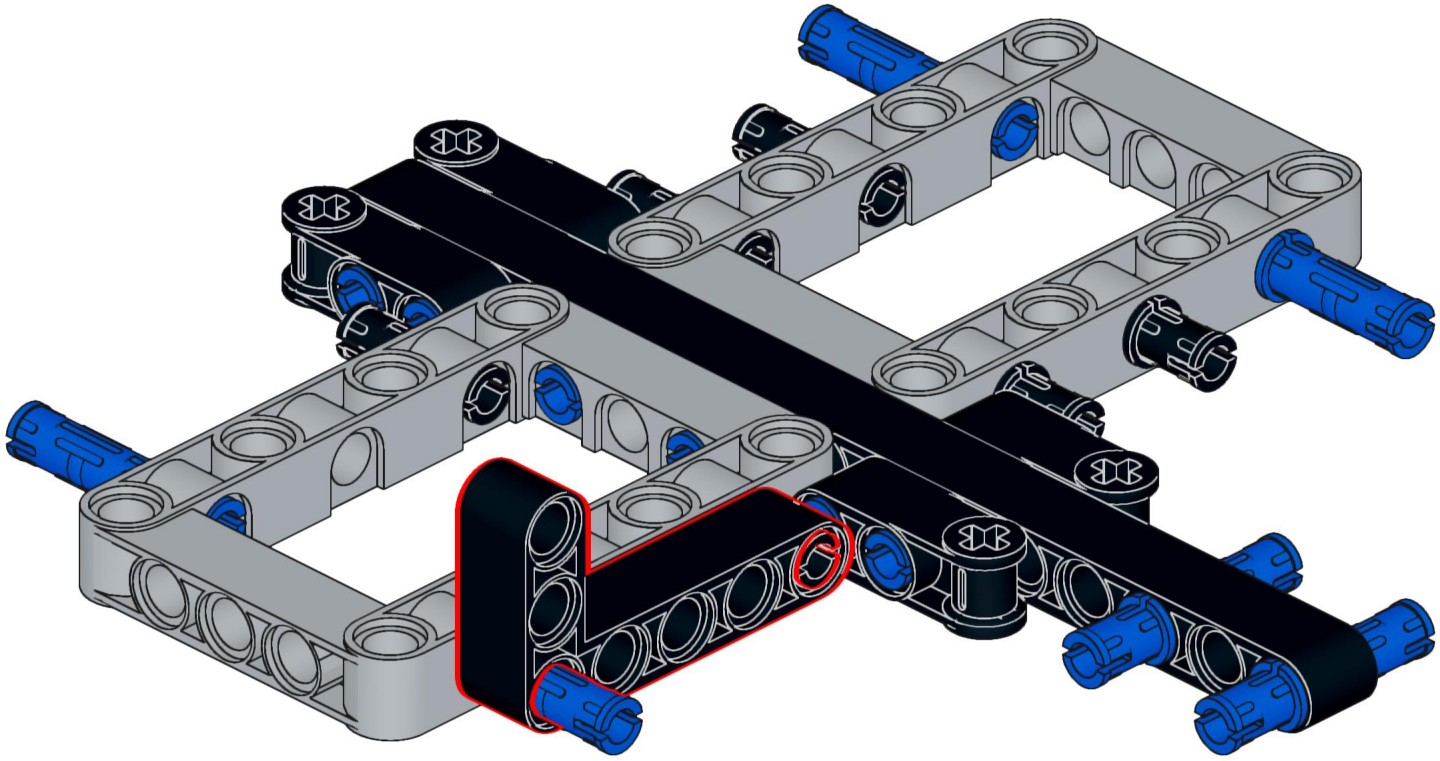

8

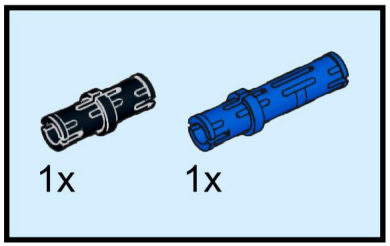

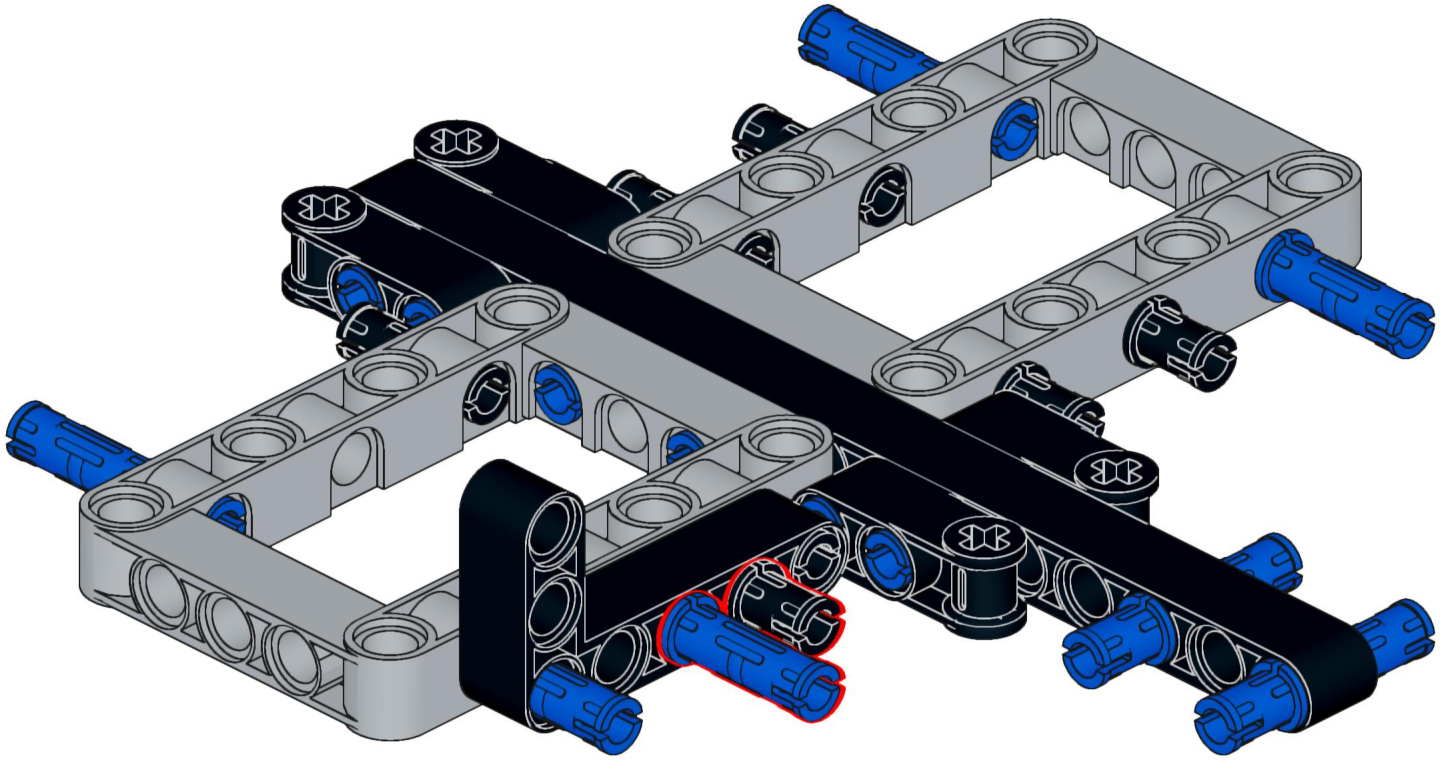

9

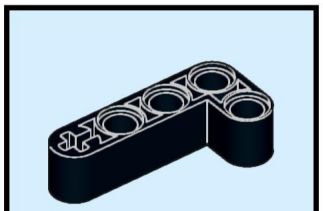

1x

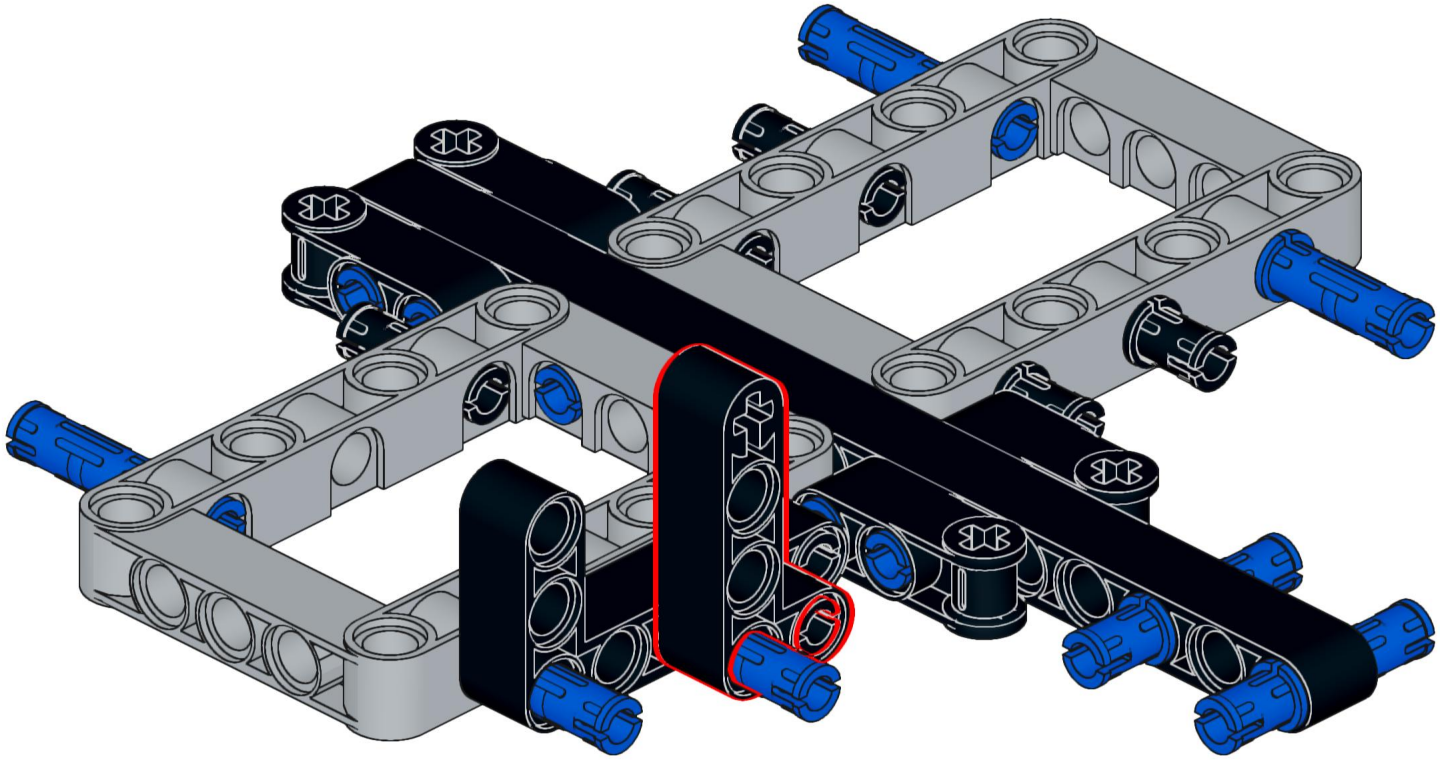

10

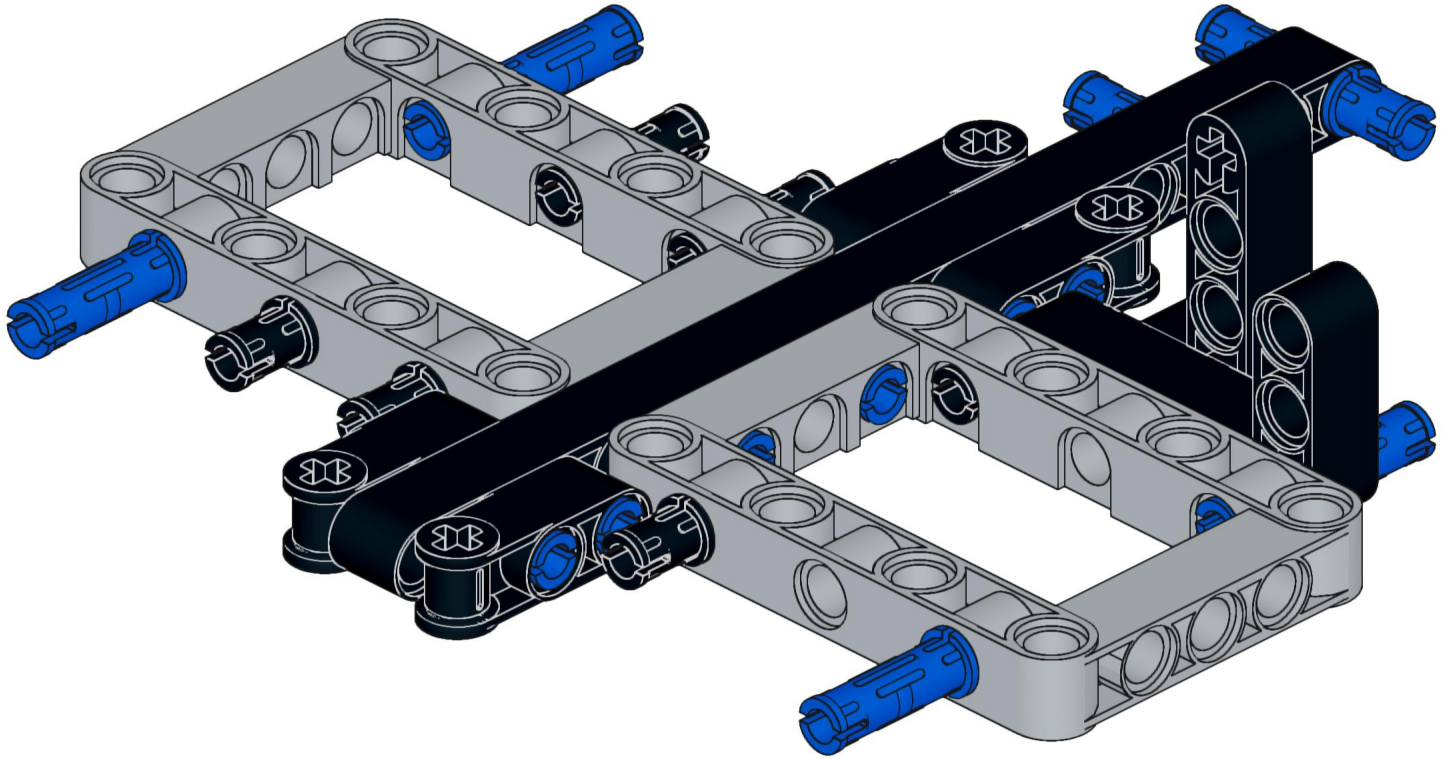

11

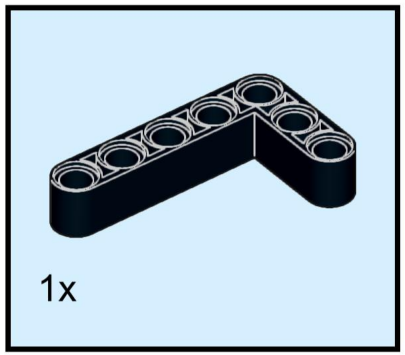

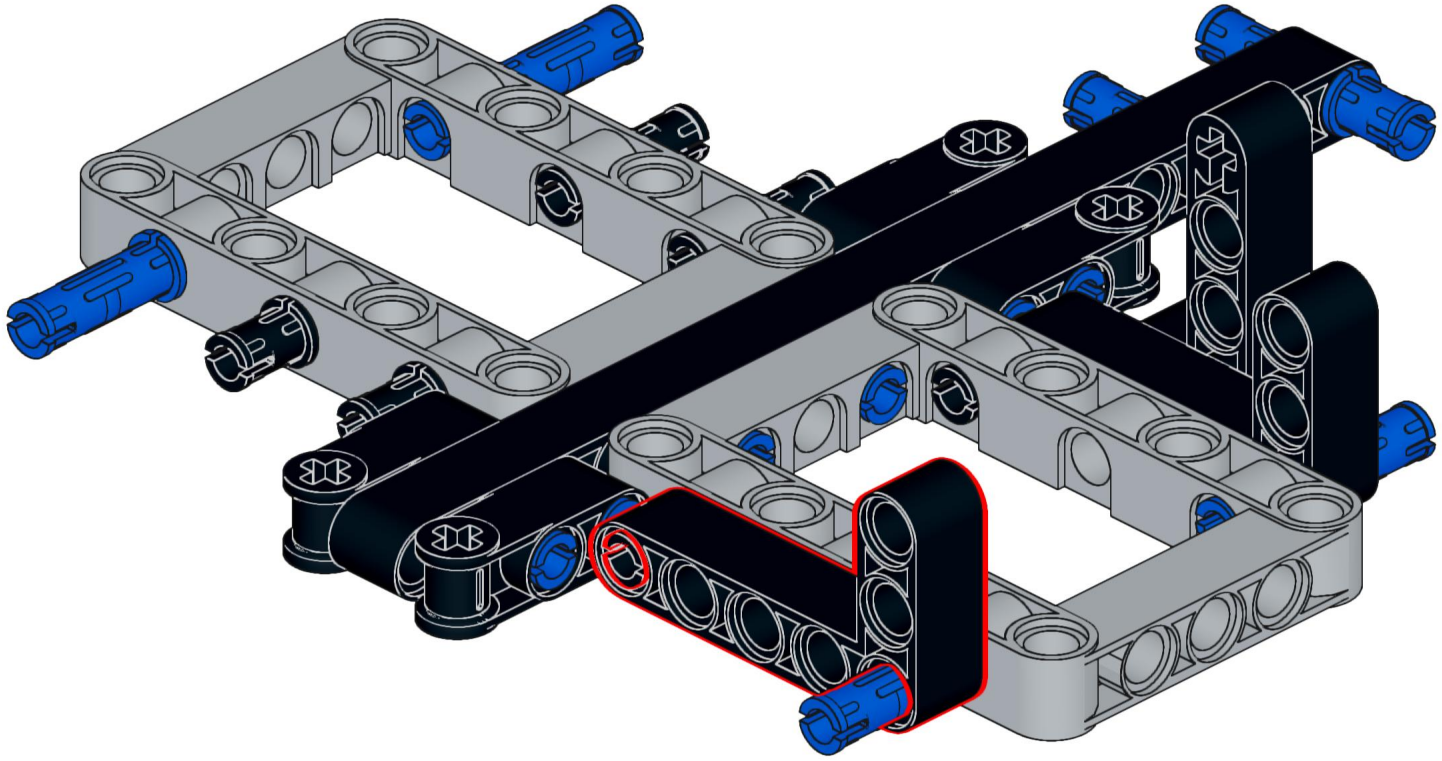

12

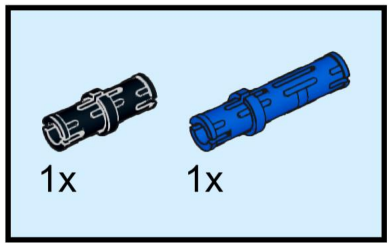

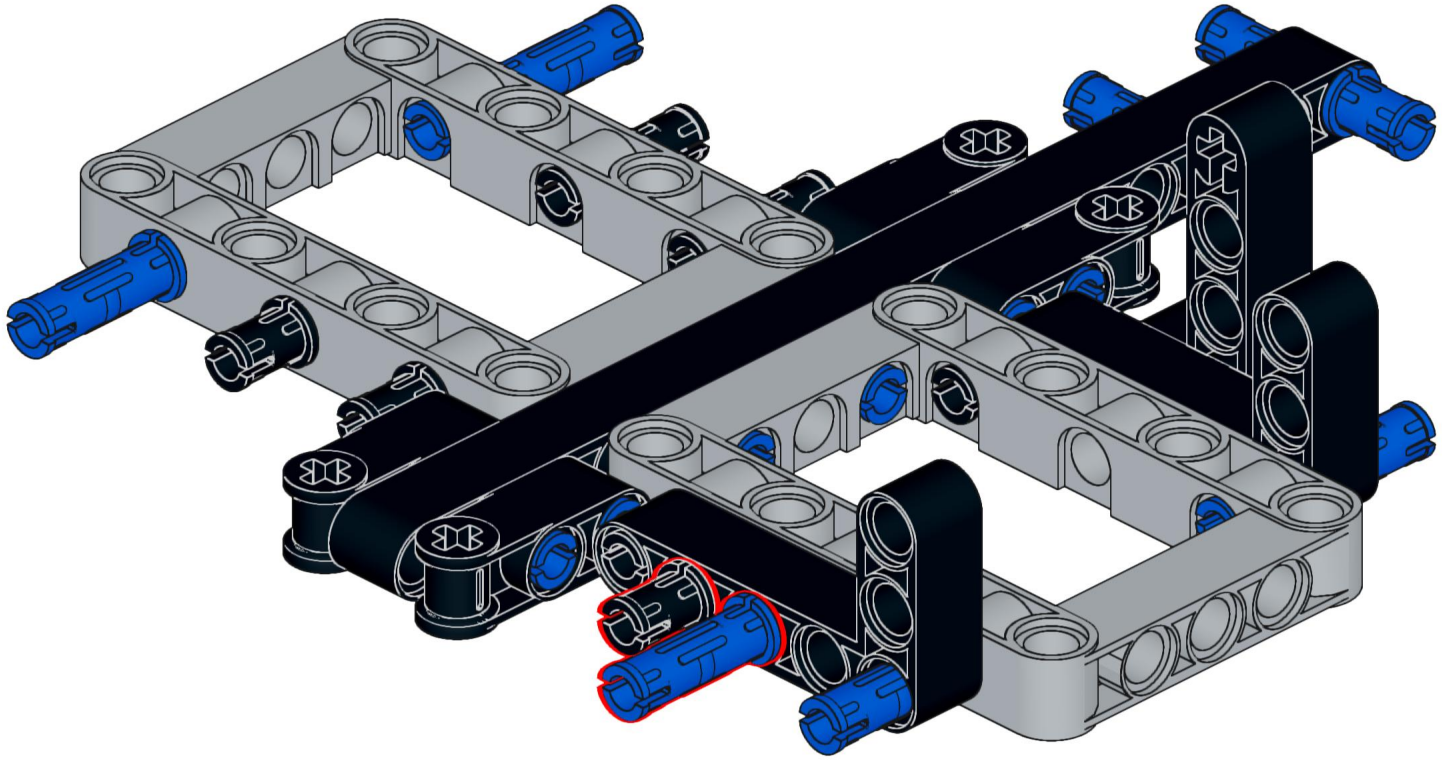

13

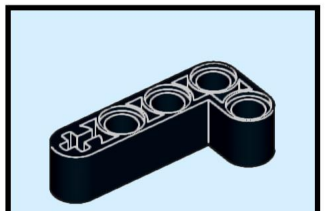

1x

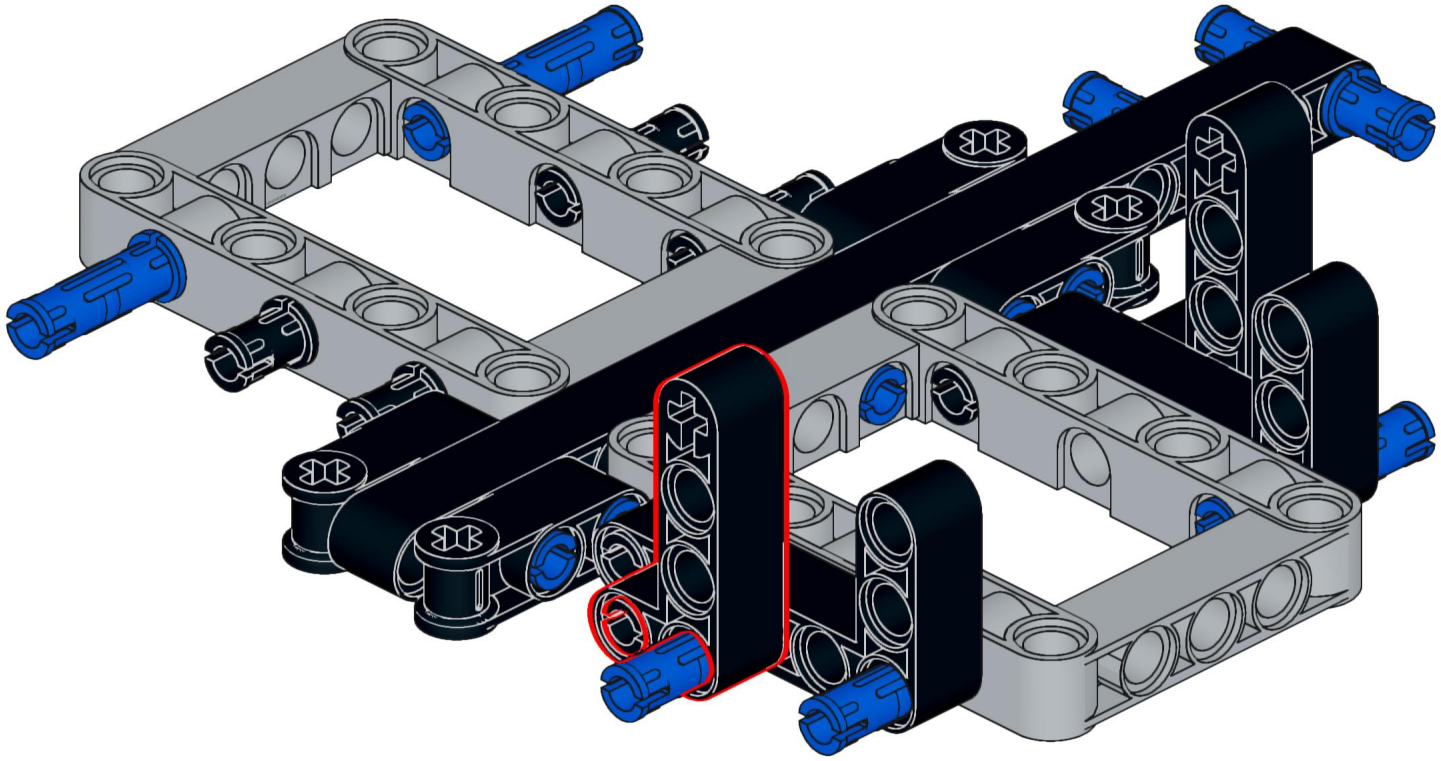

14

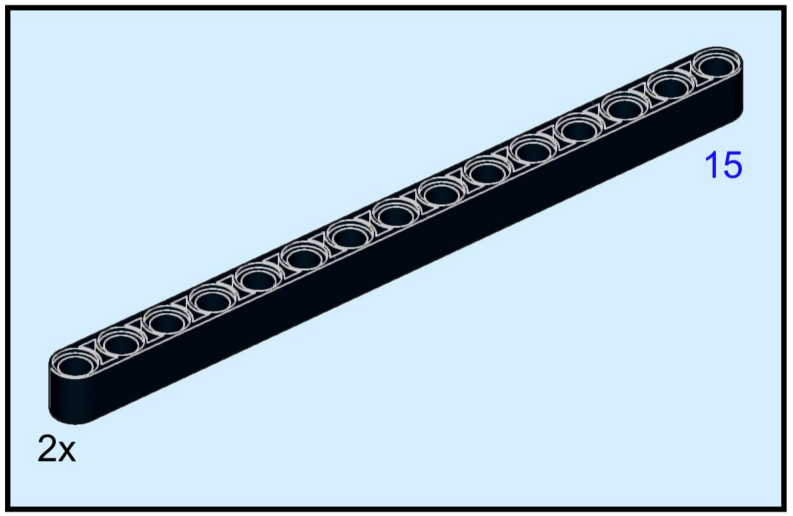

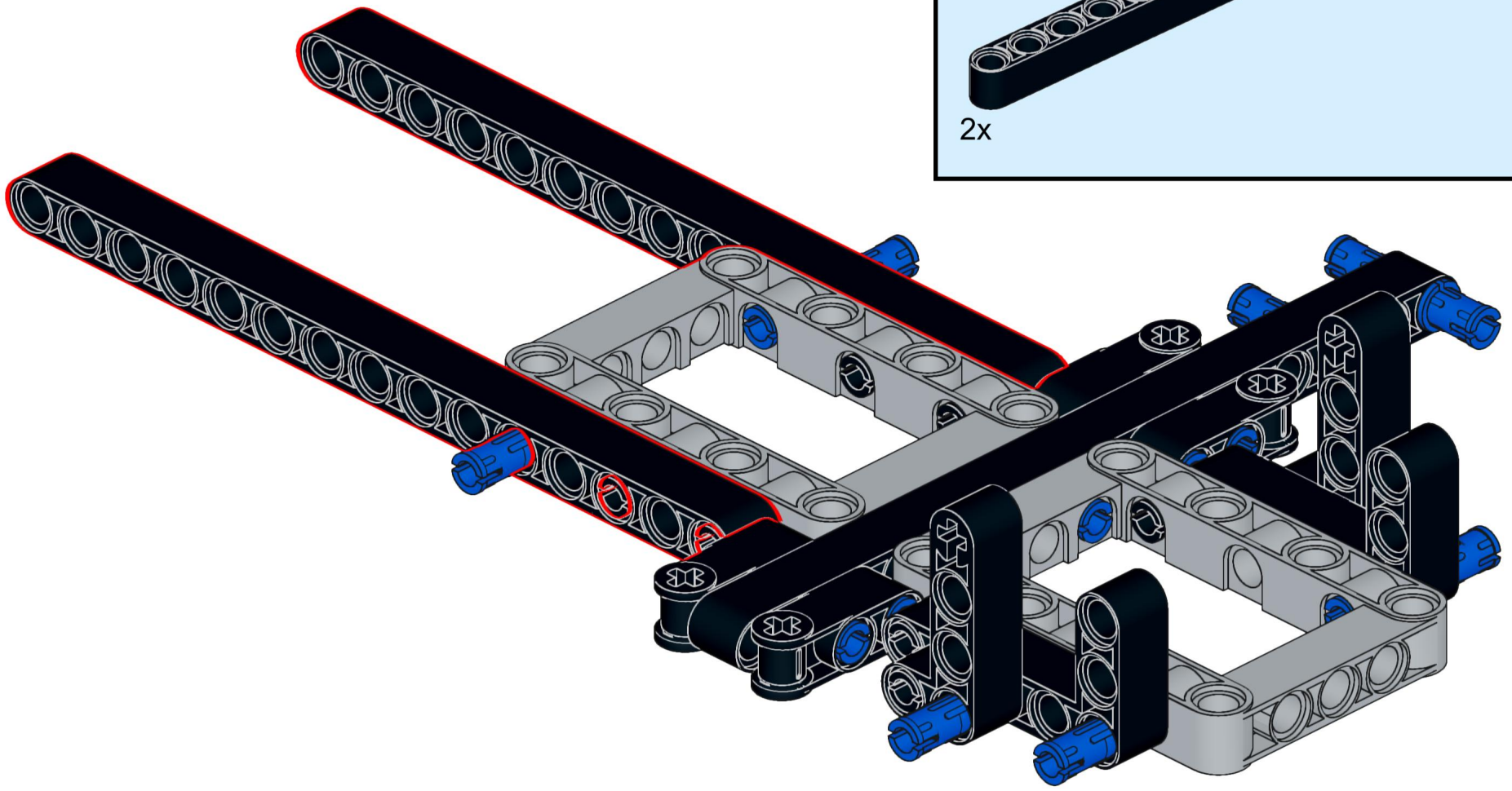

15

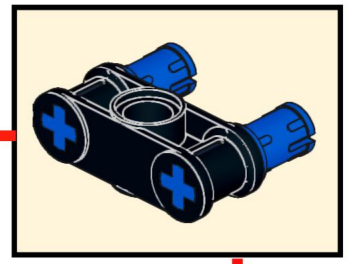

x2

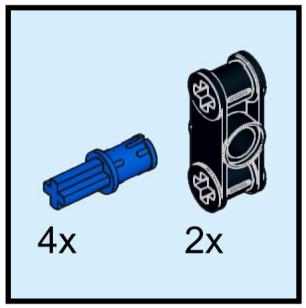

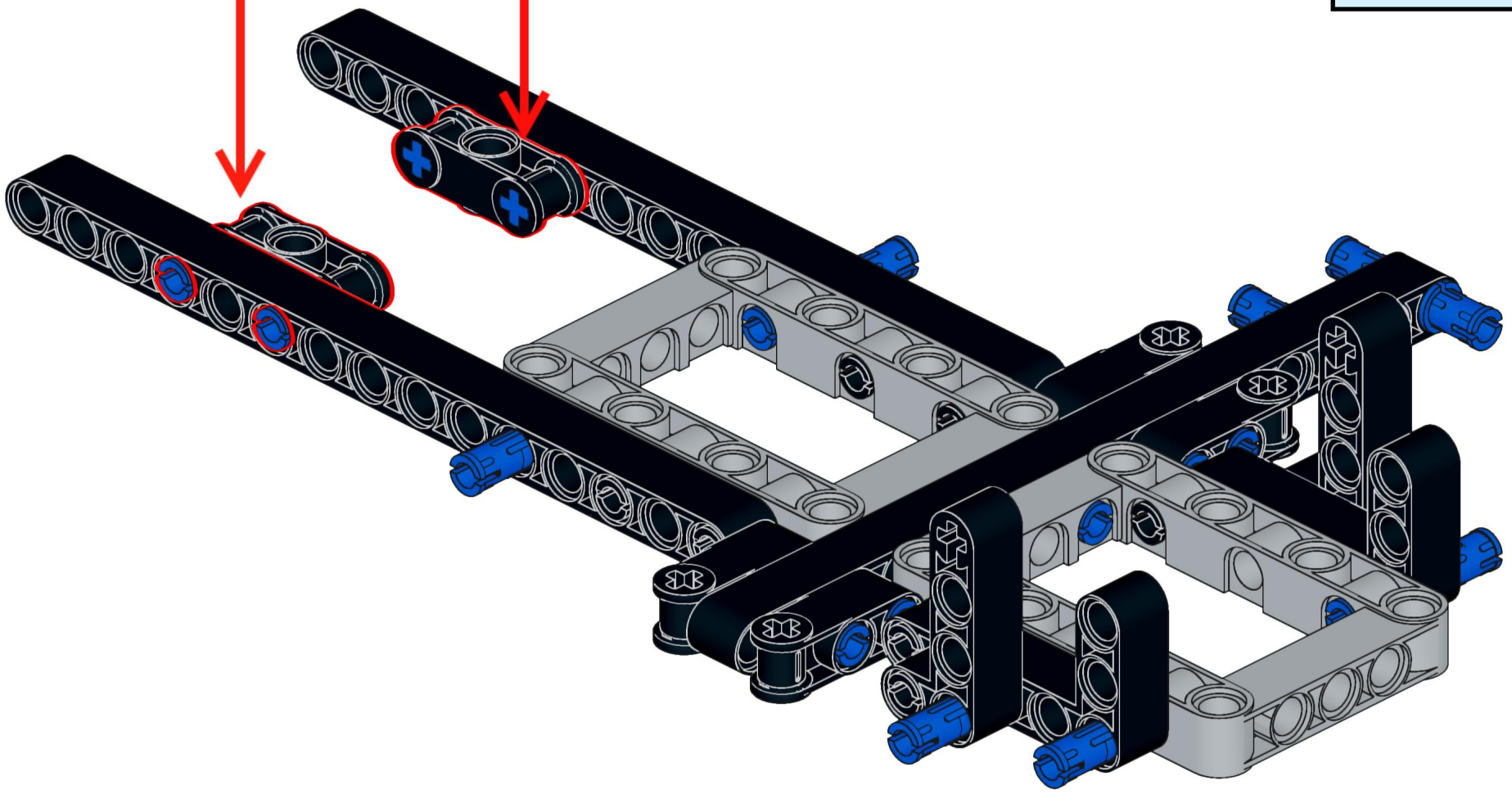

16

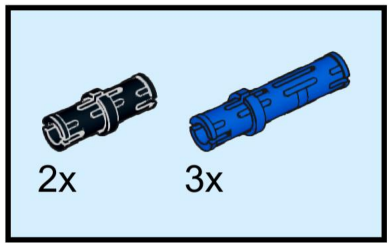

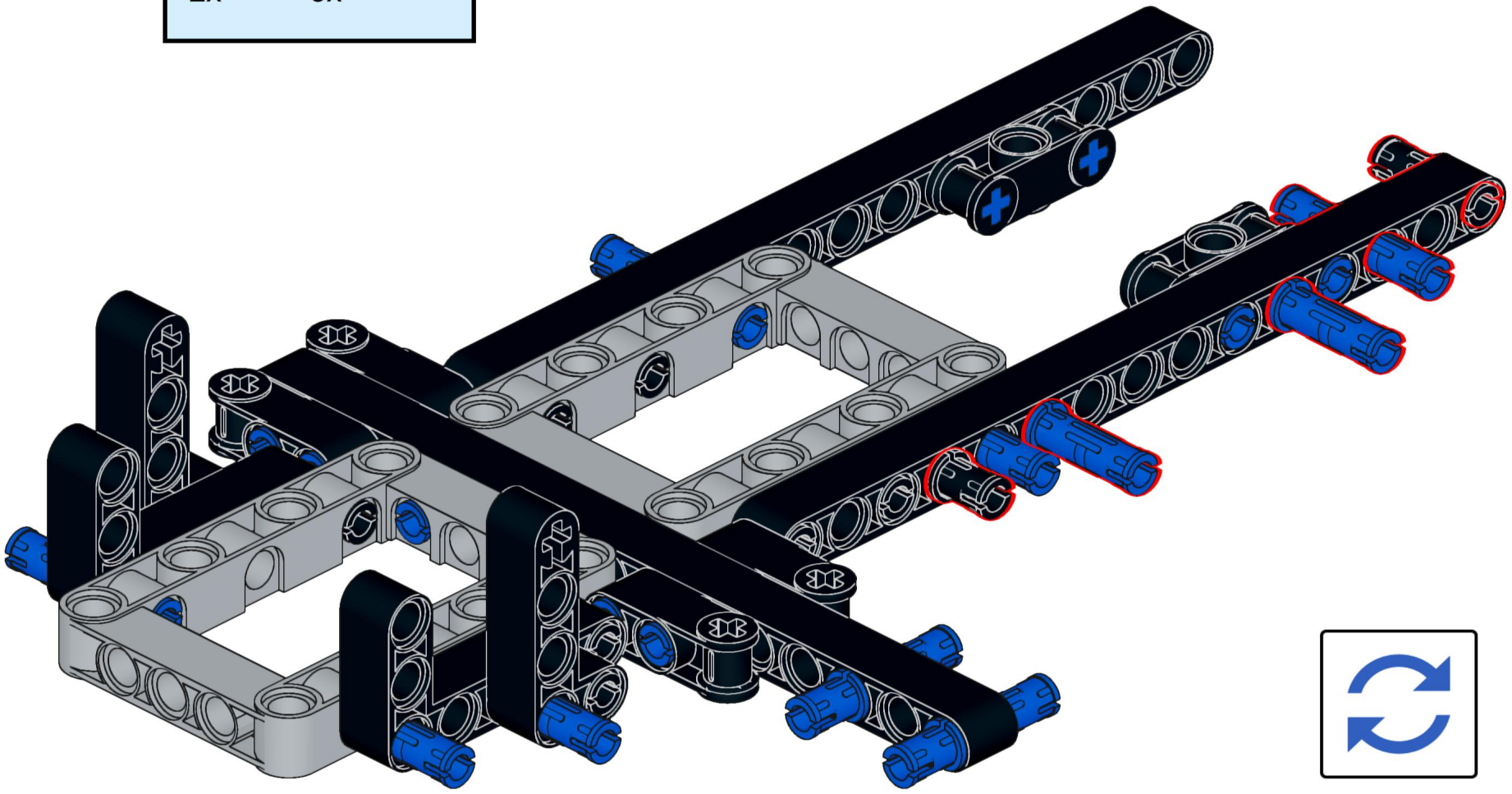

17

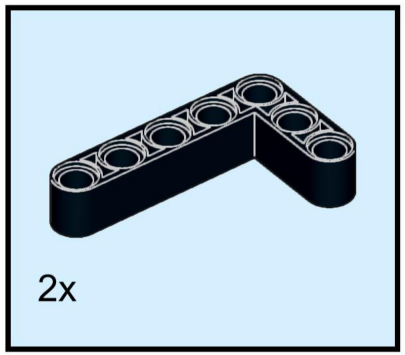

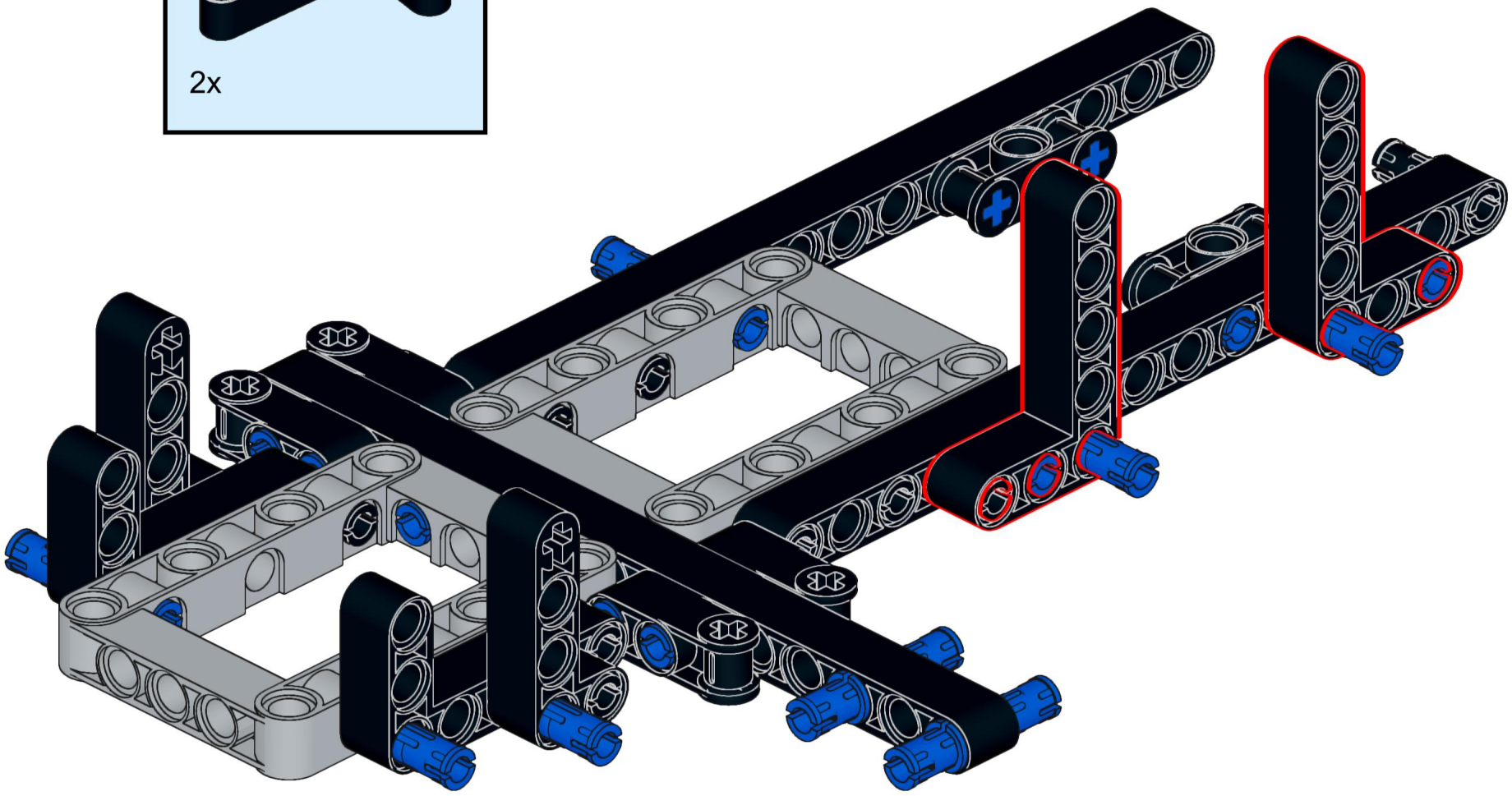

18

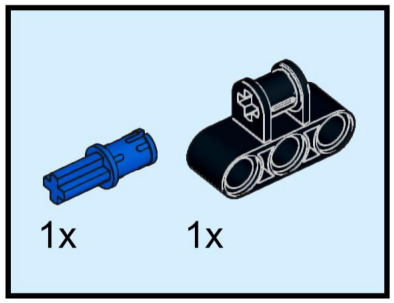

19

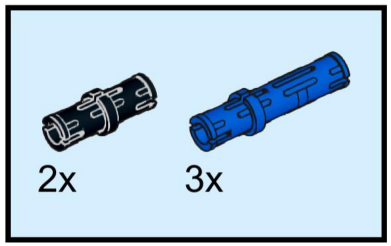

20

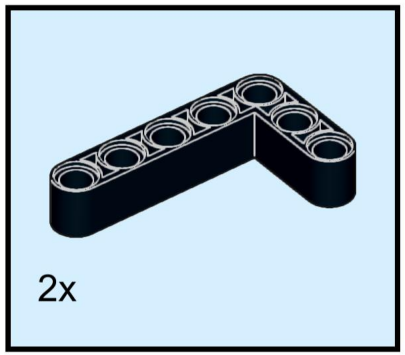

21

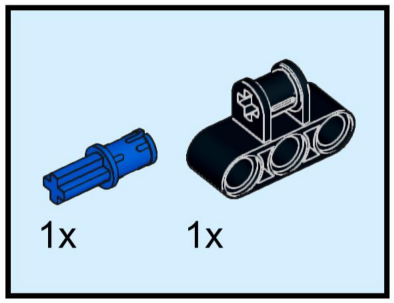

22

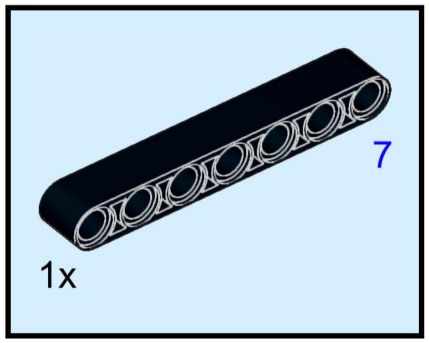

23

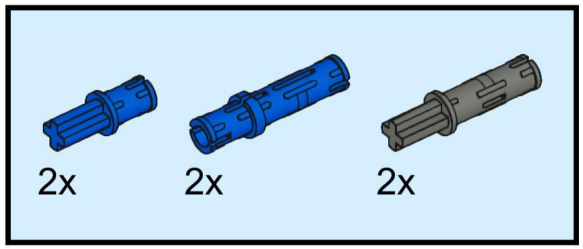

24

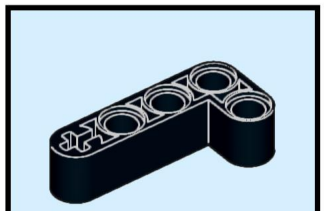

2x

25

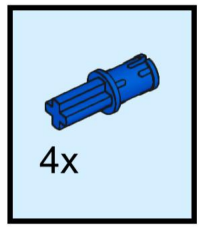

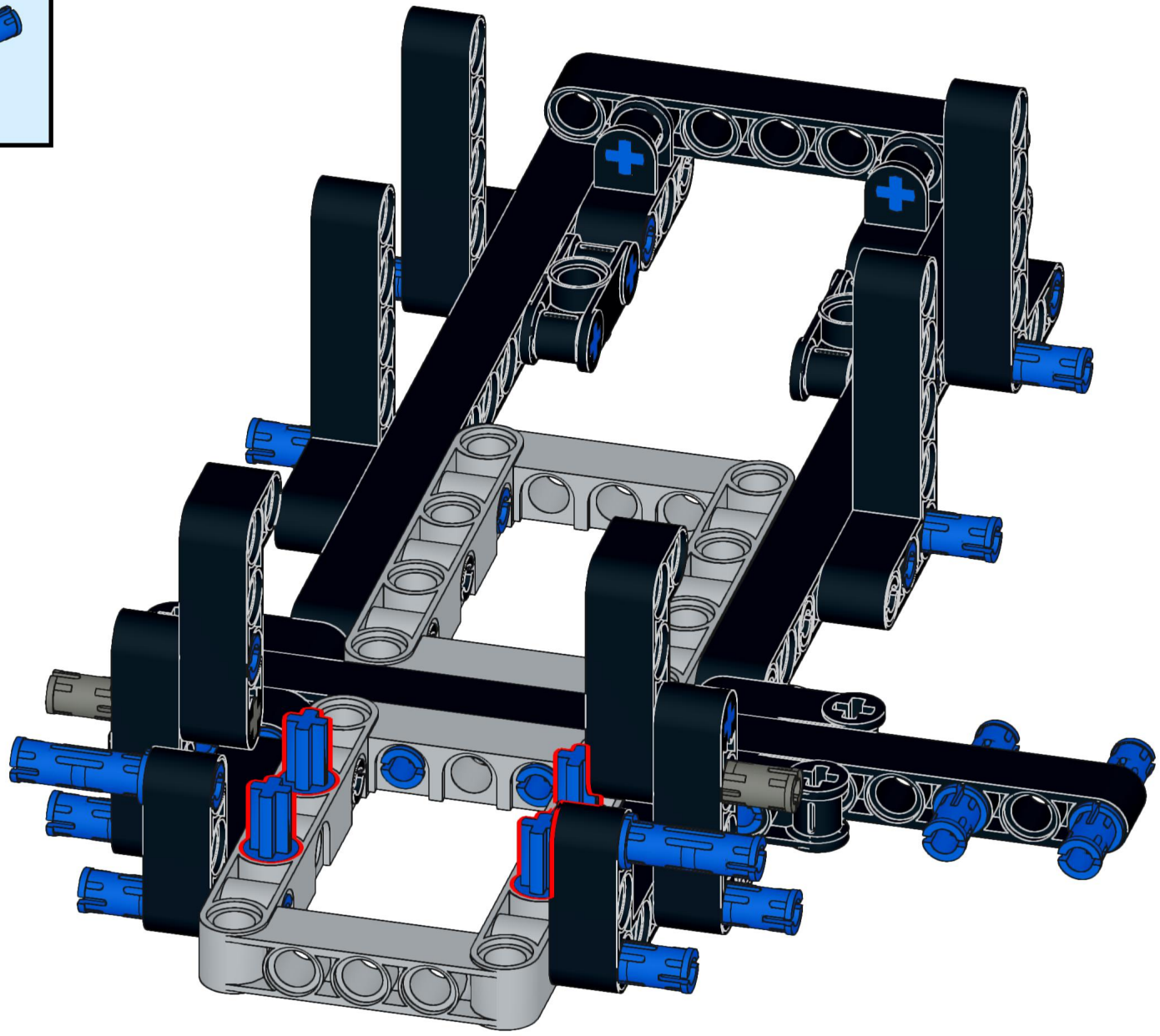

26

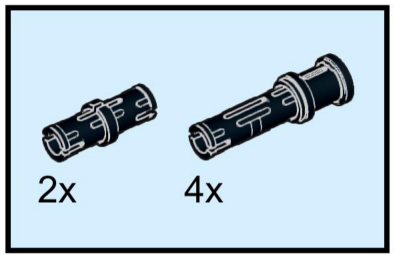

27

