28

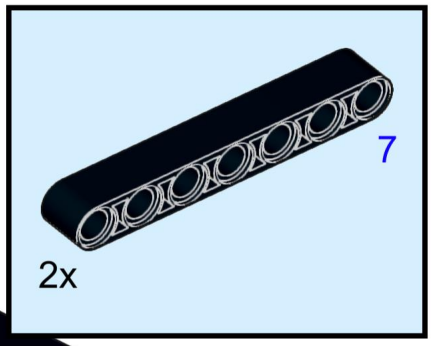

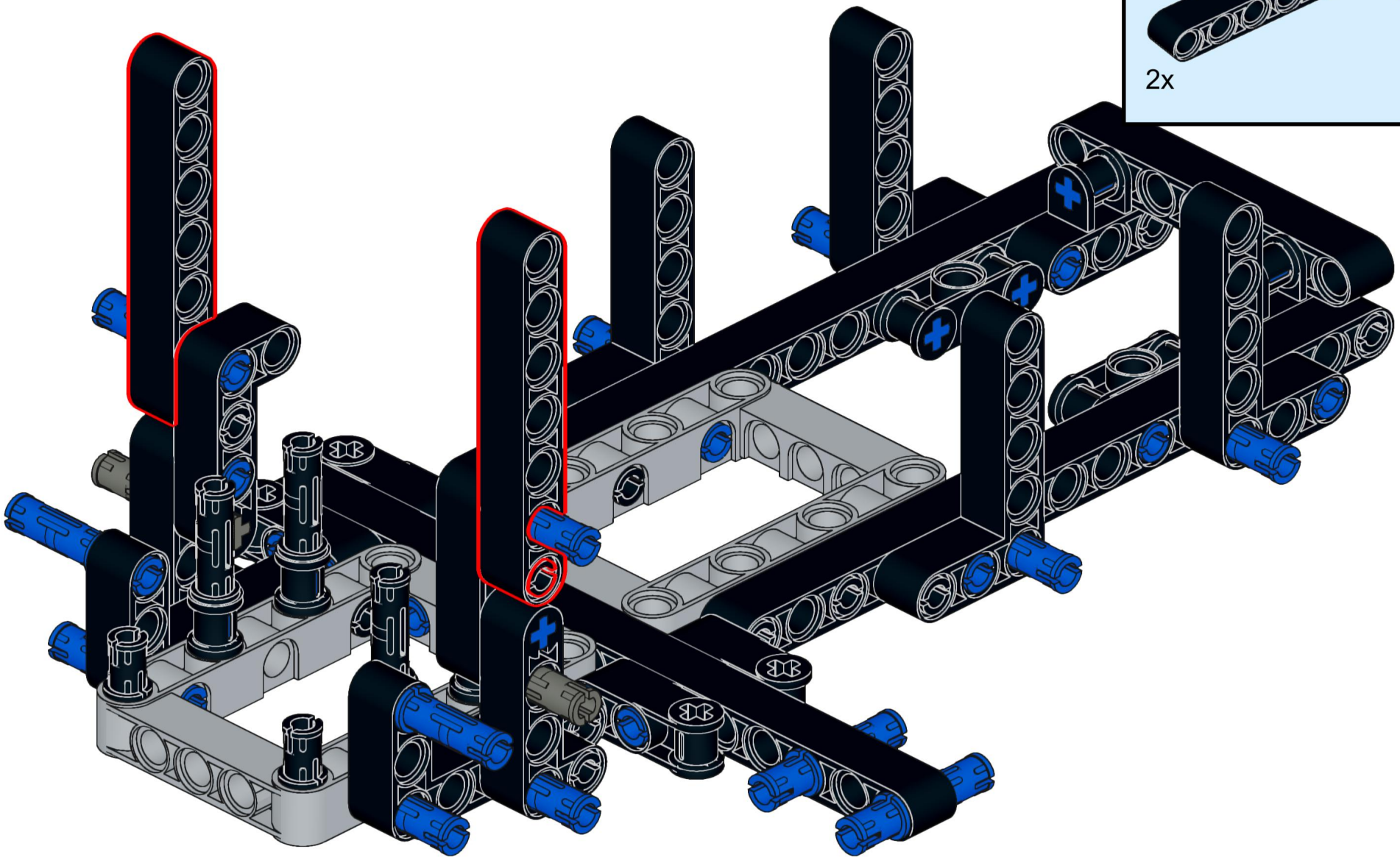

29

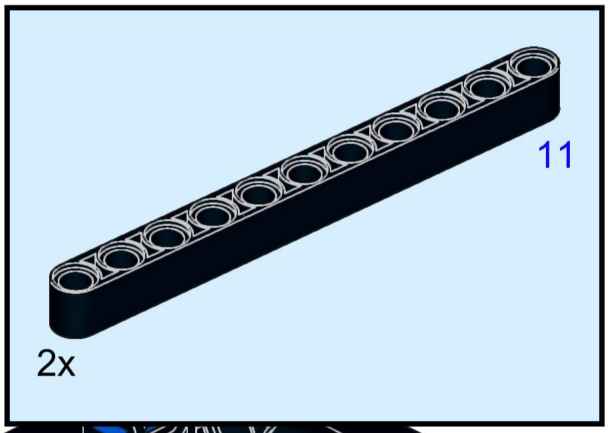

30

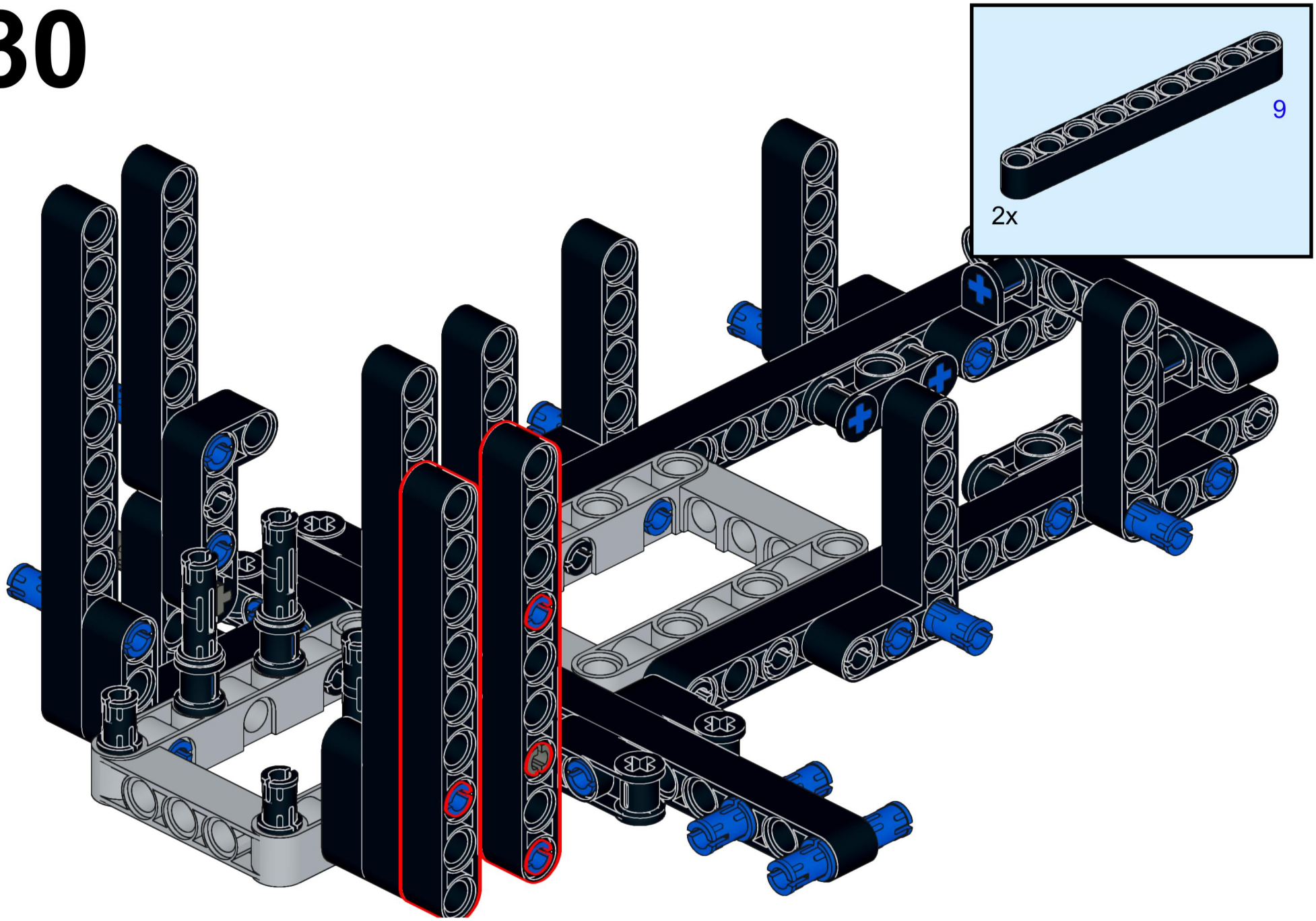

31

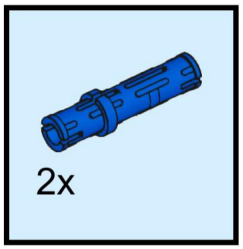

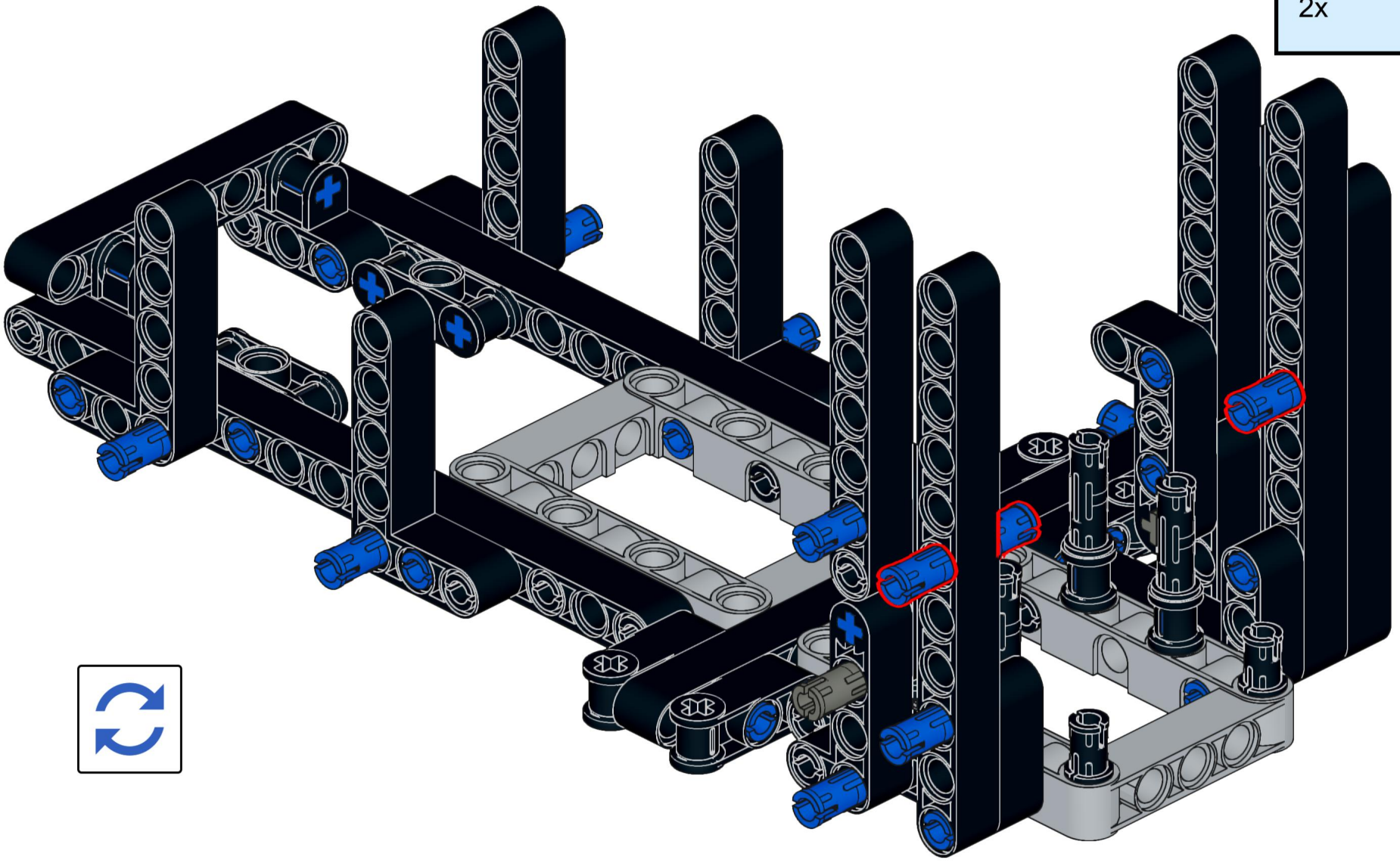

32

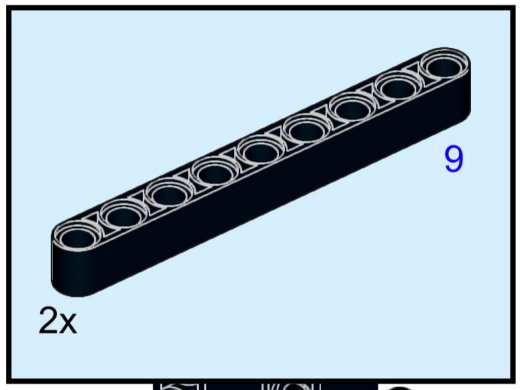

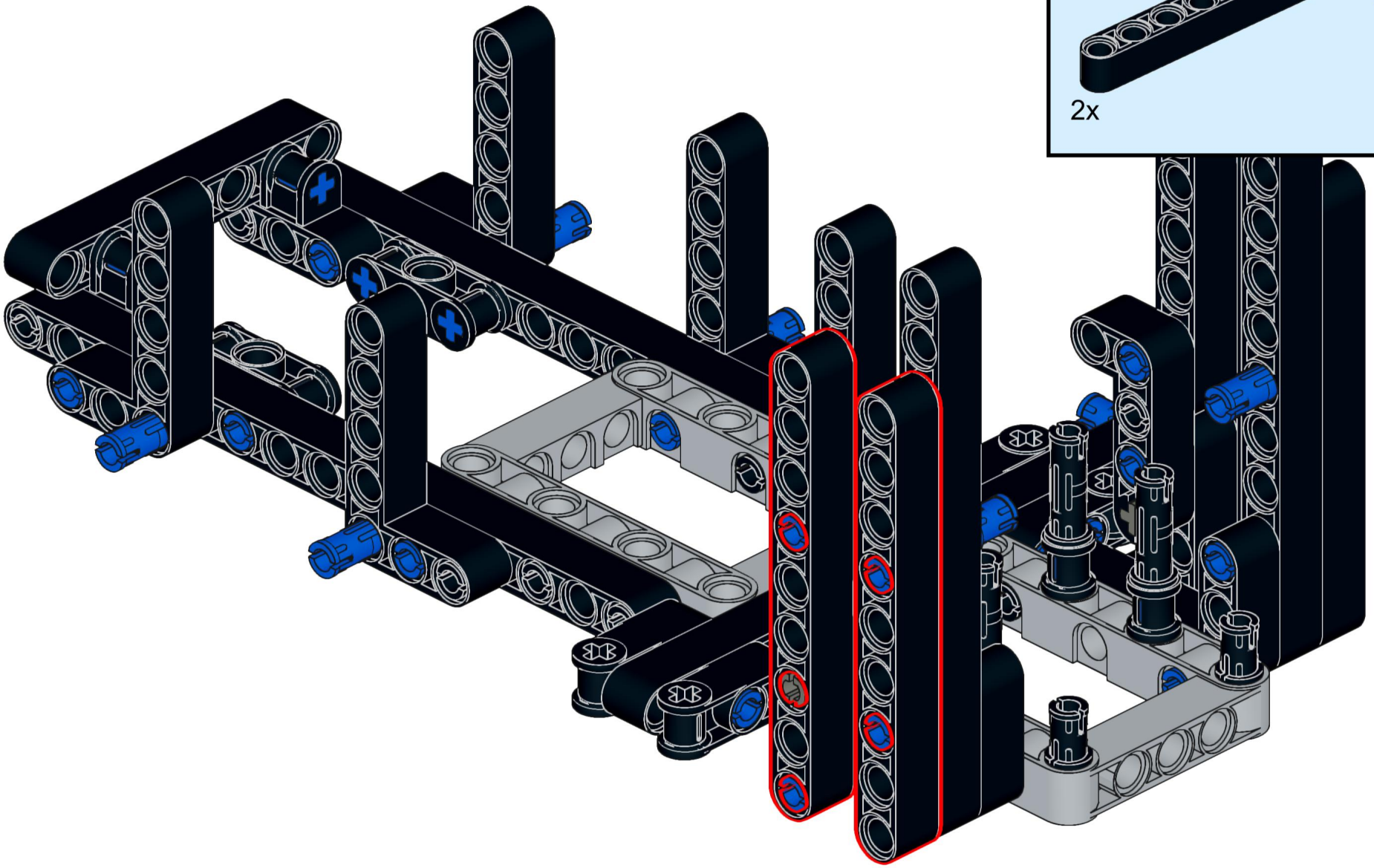

33

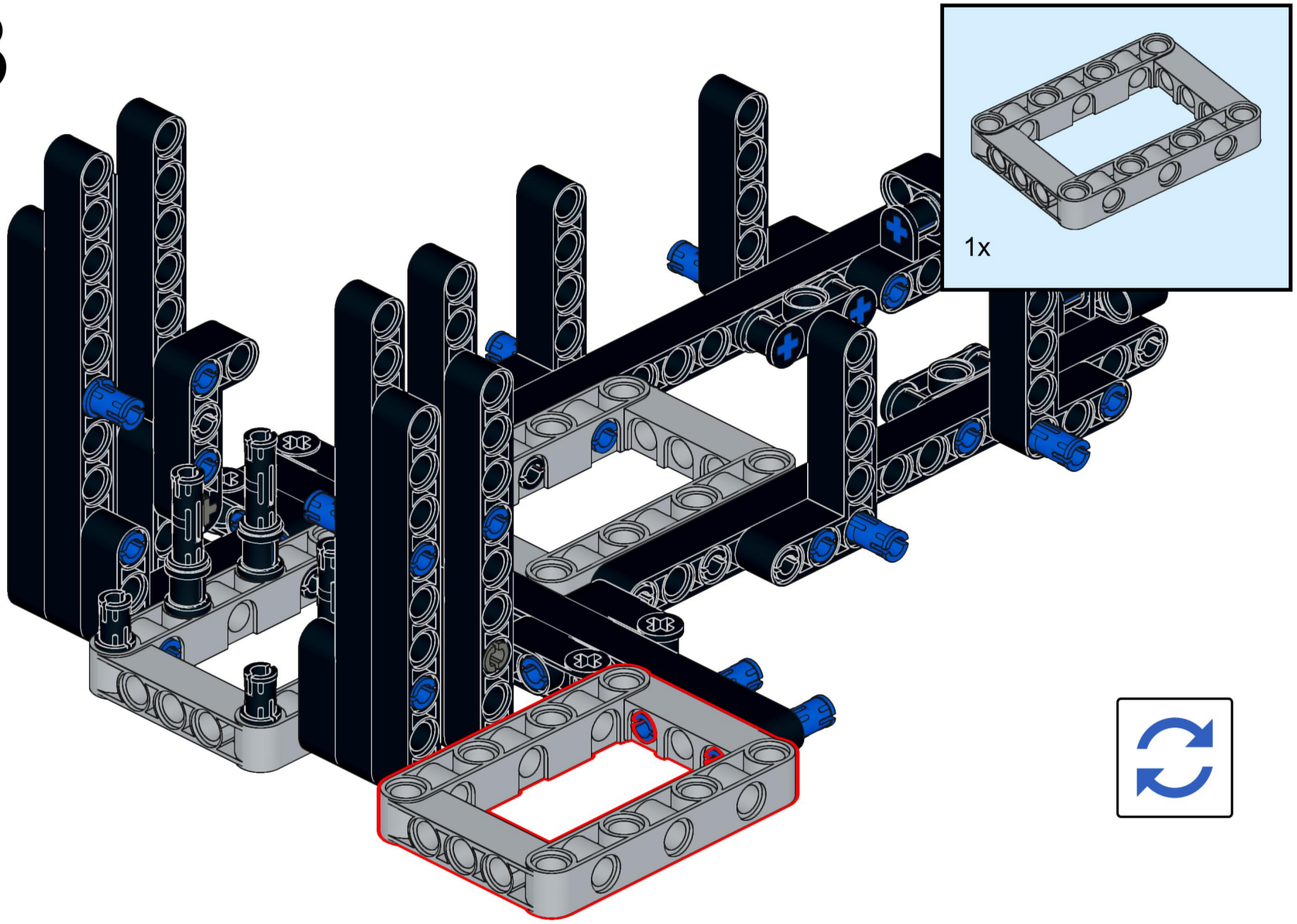

34

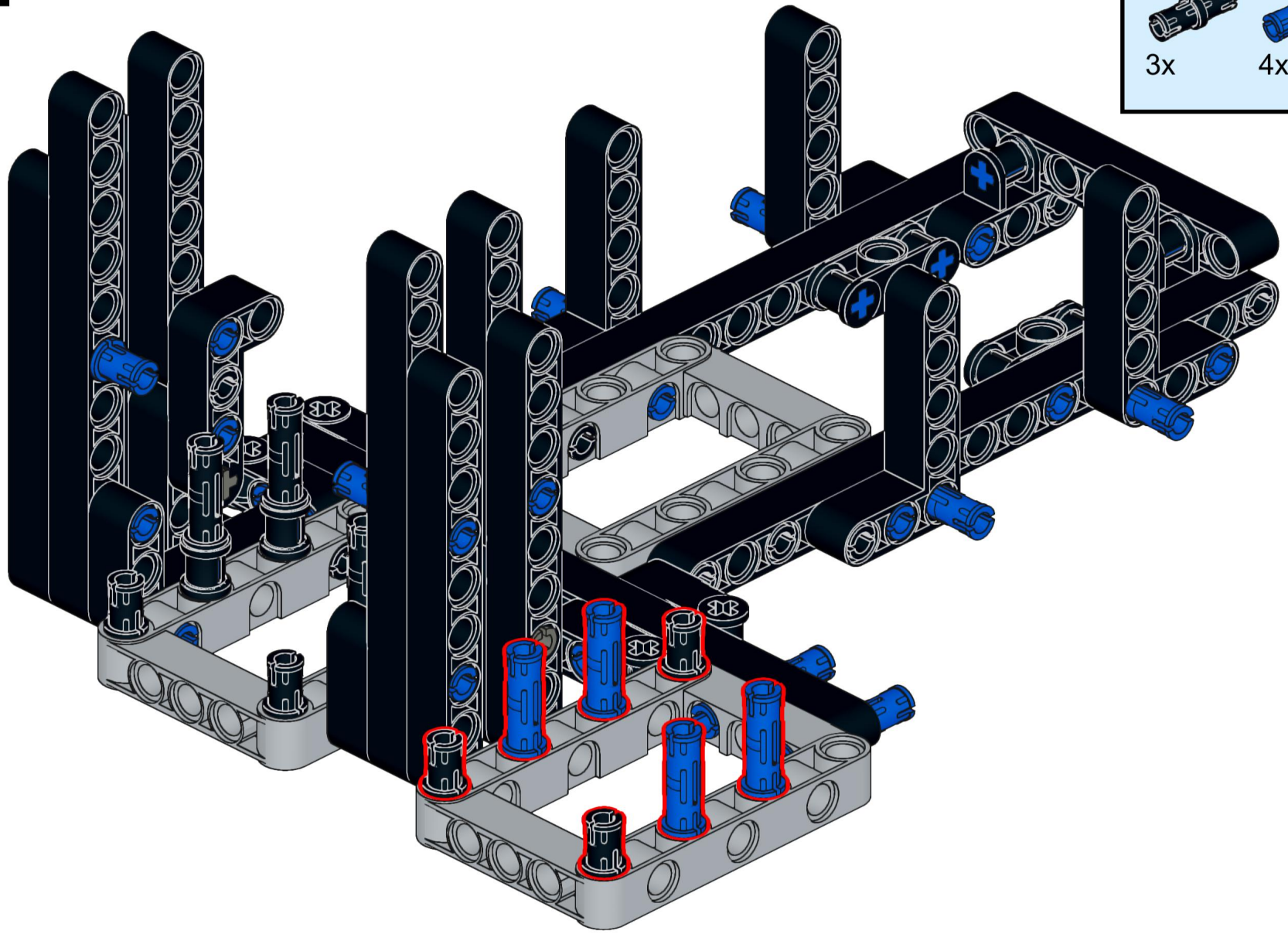

35

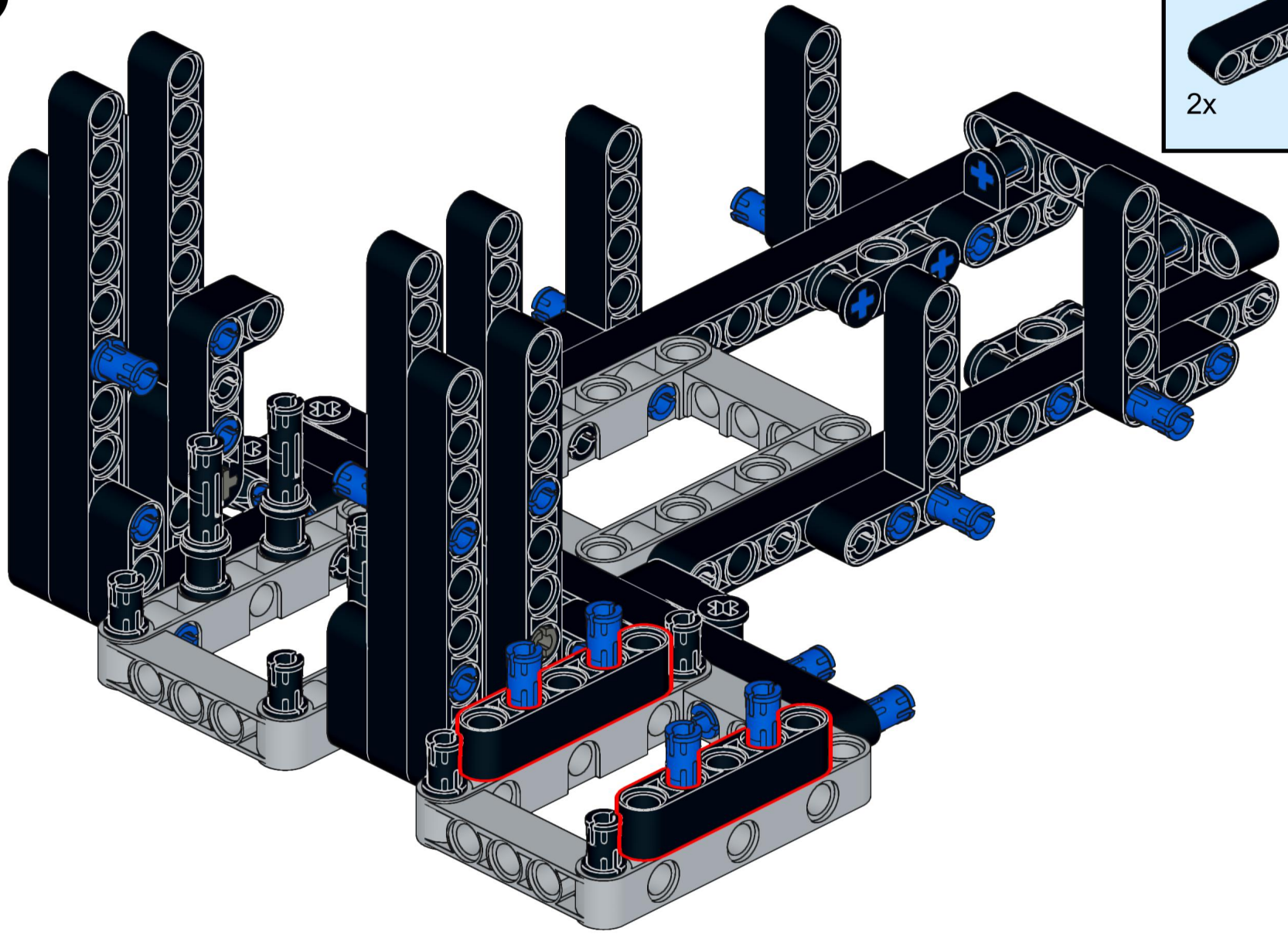

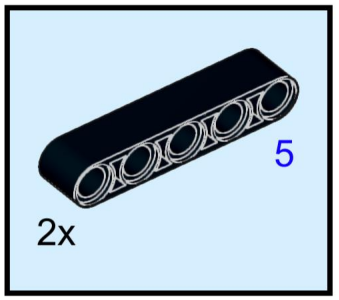

36

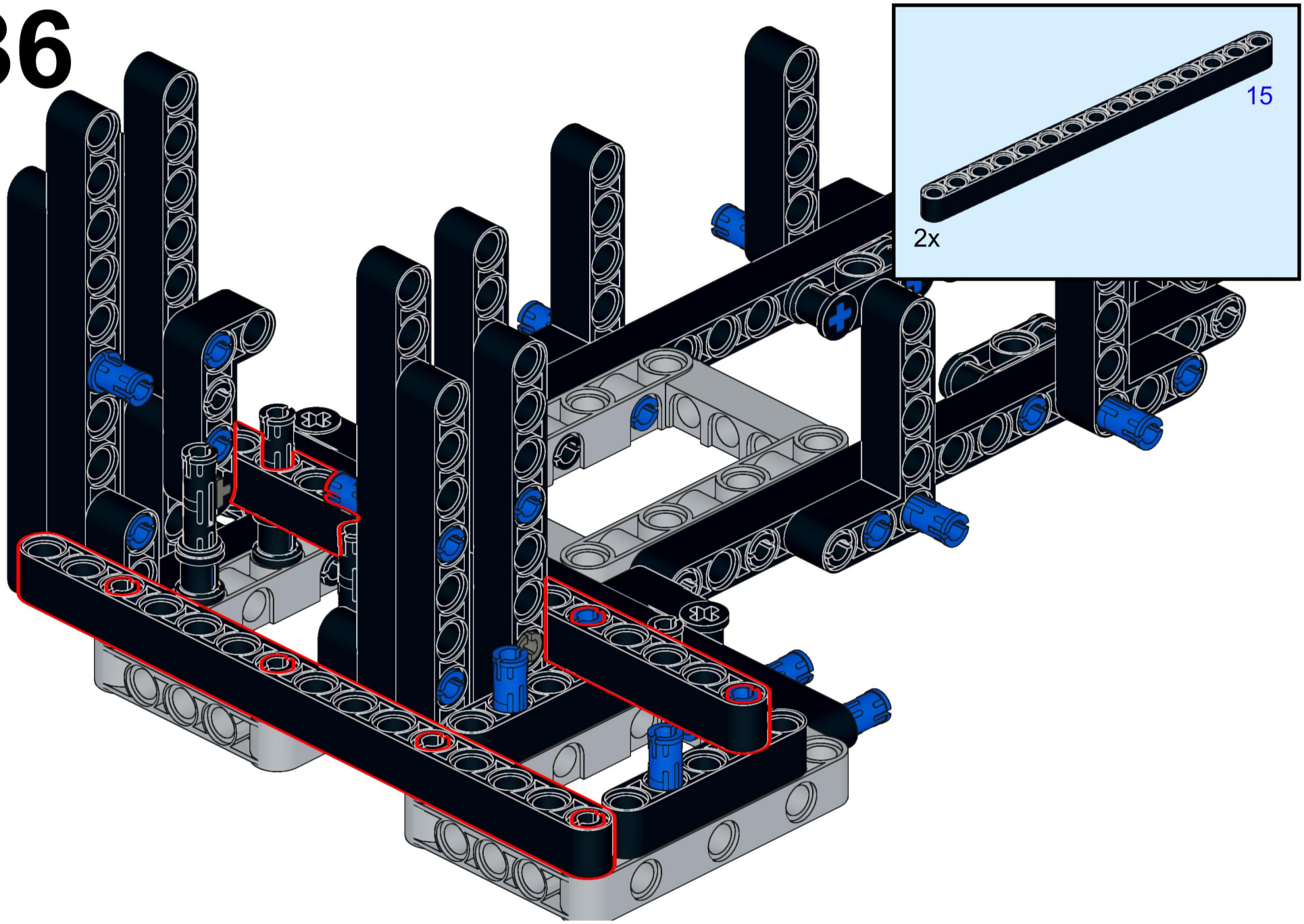

37

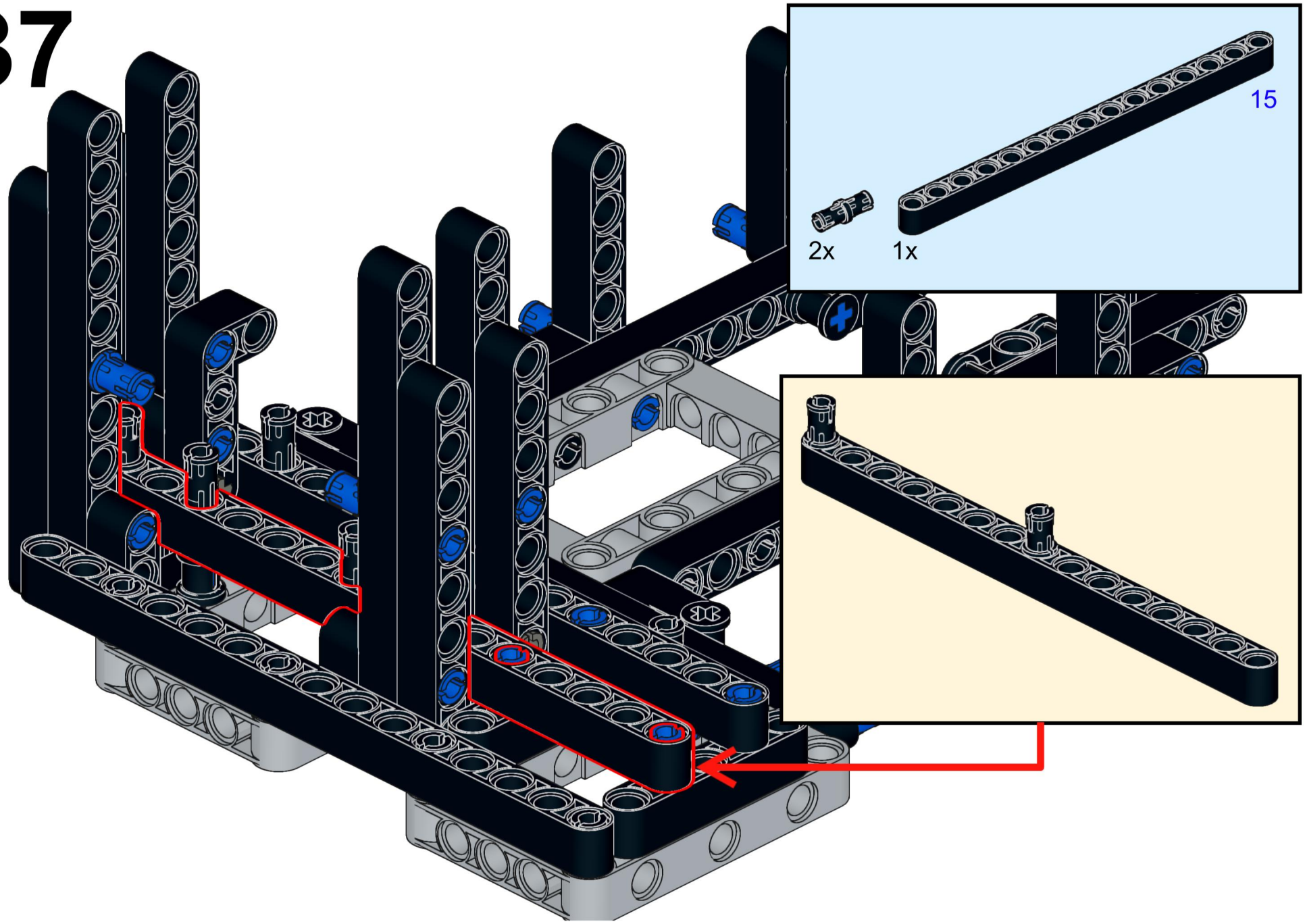

38

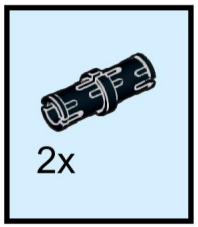

39

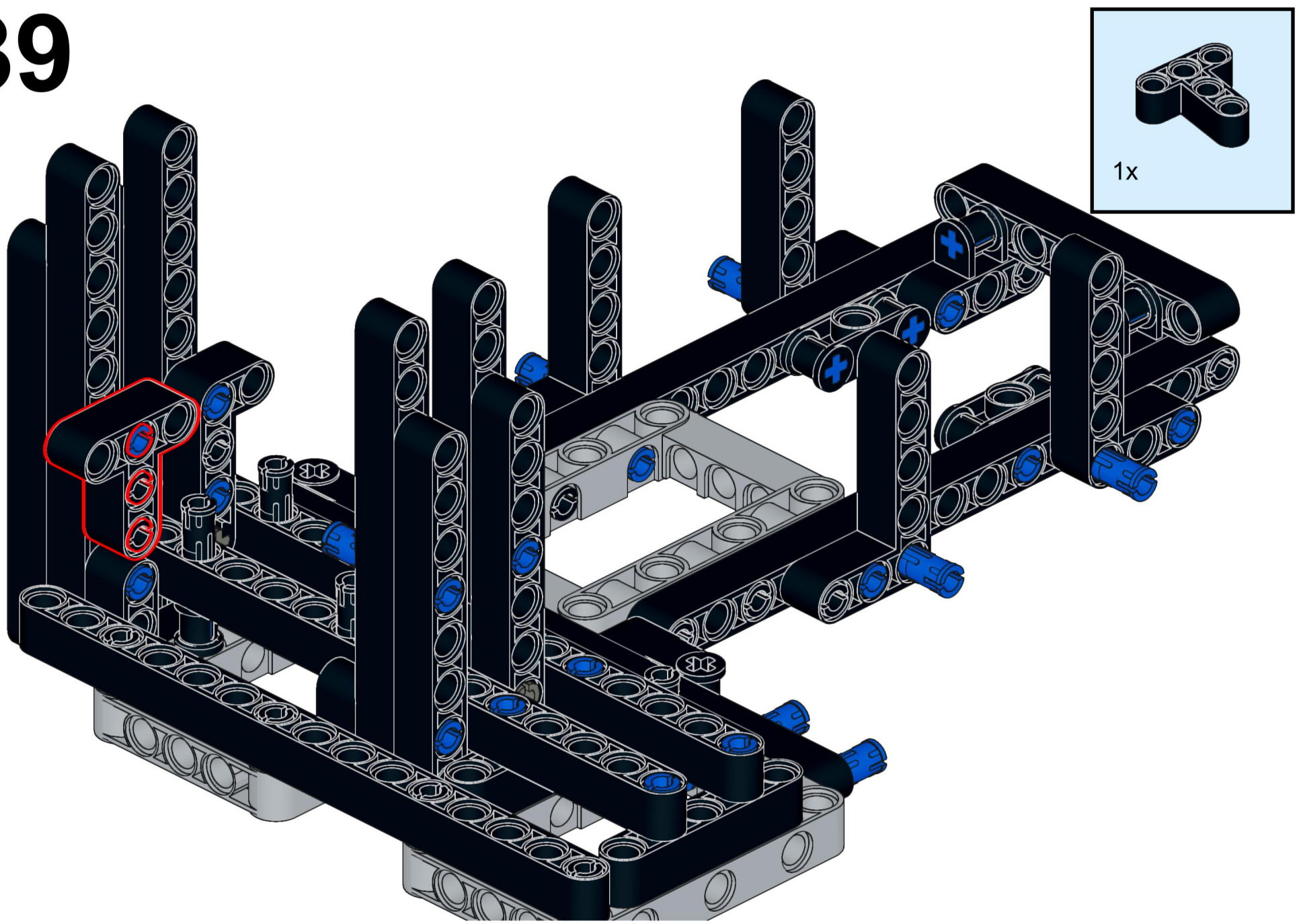

40

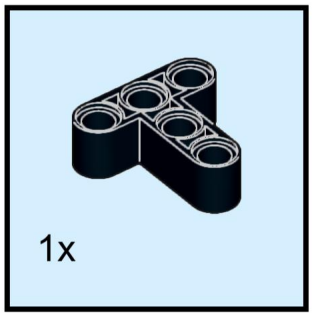

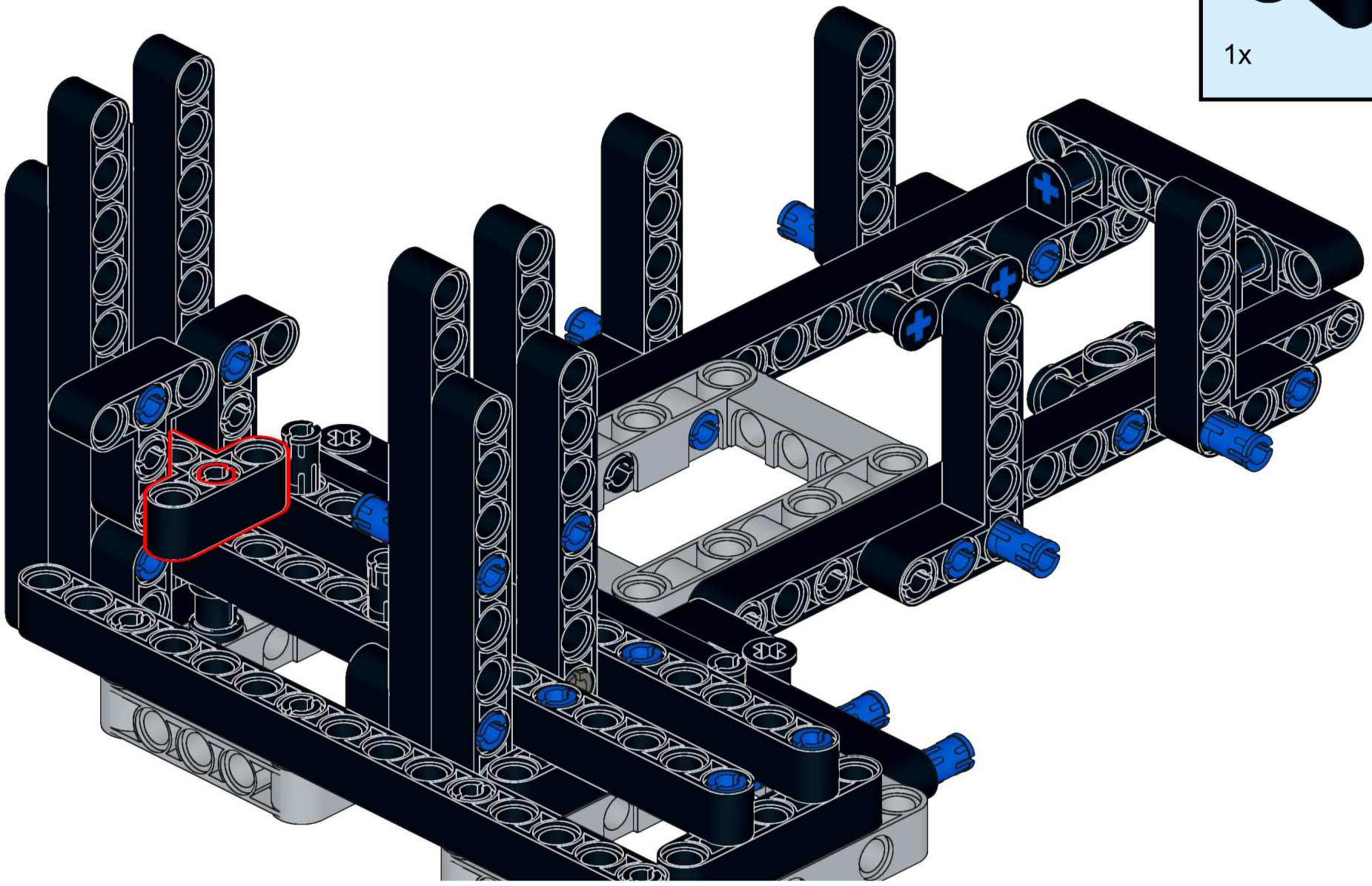

41

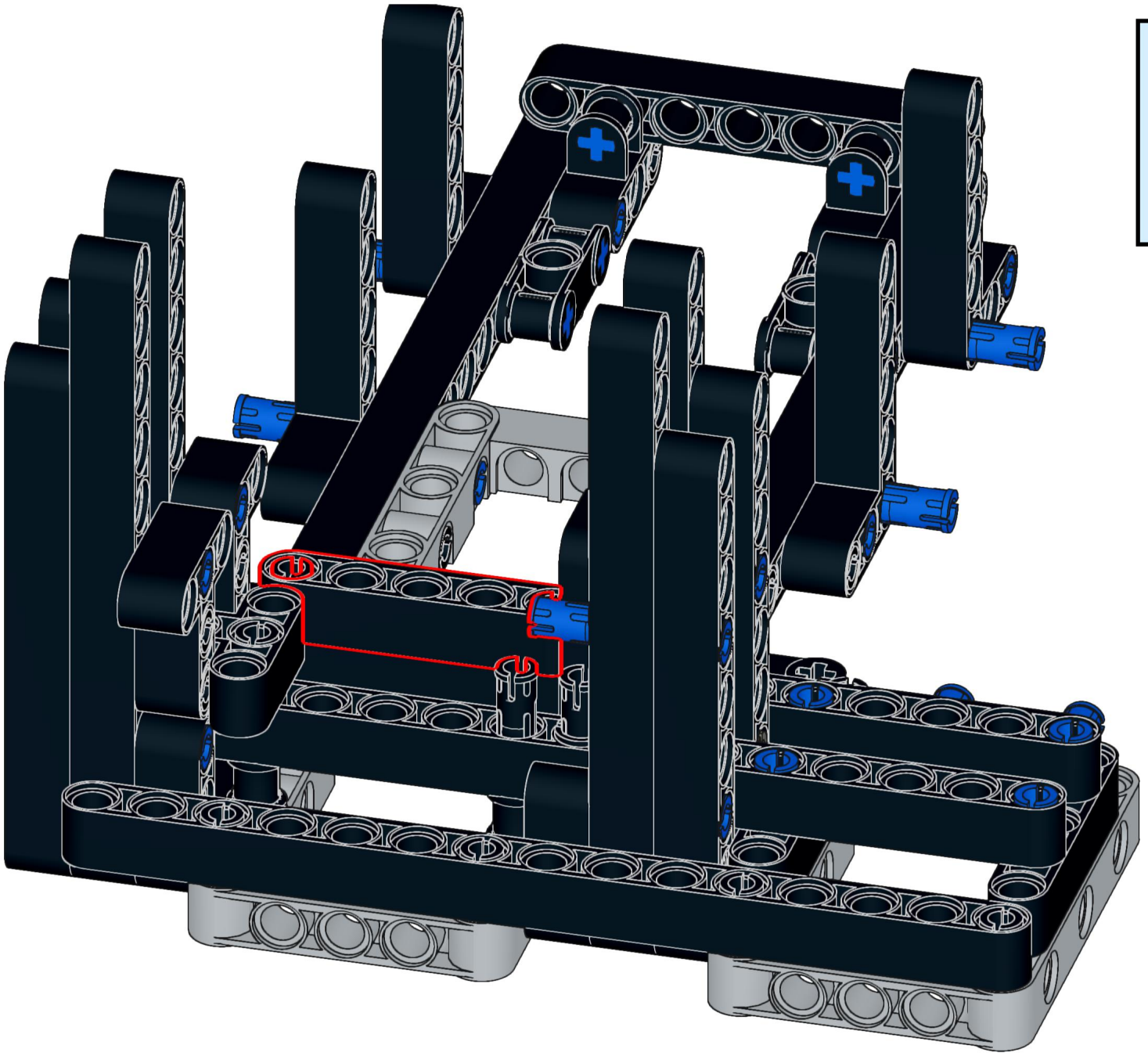

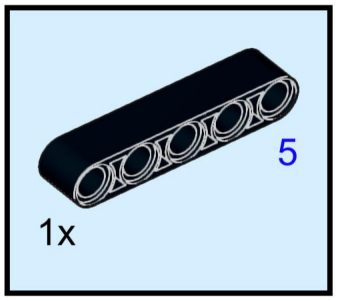

42

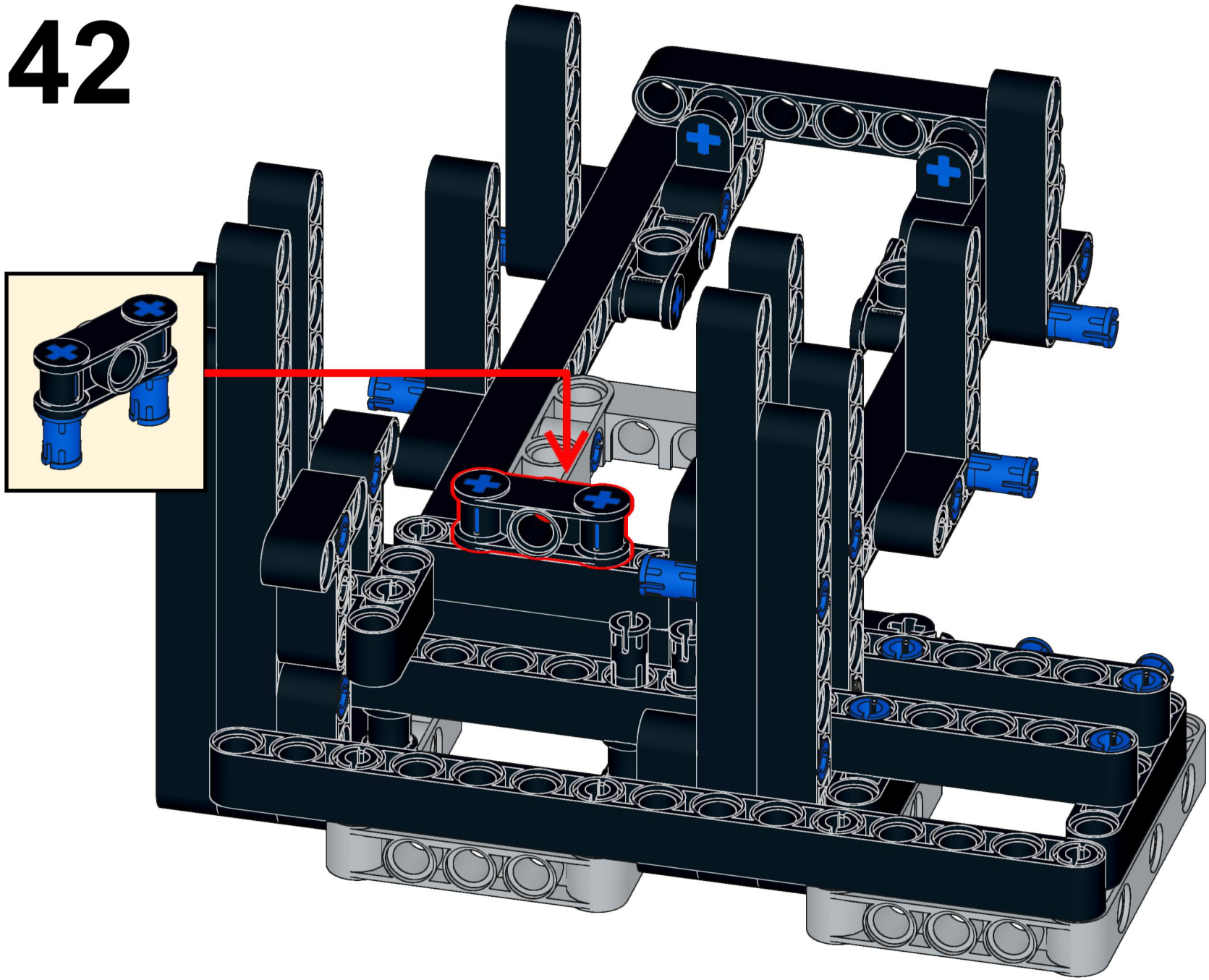

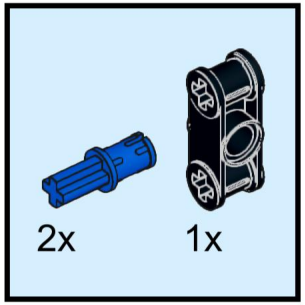

43

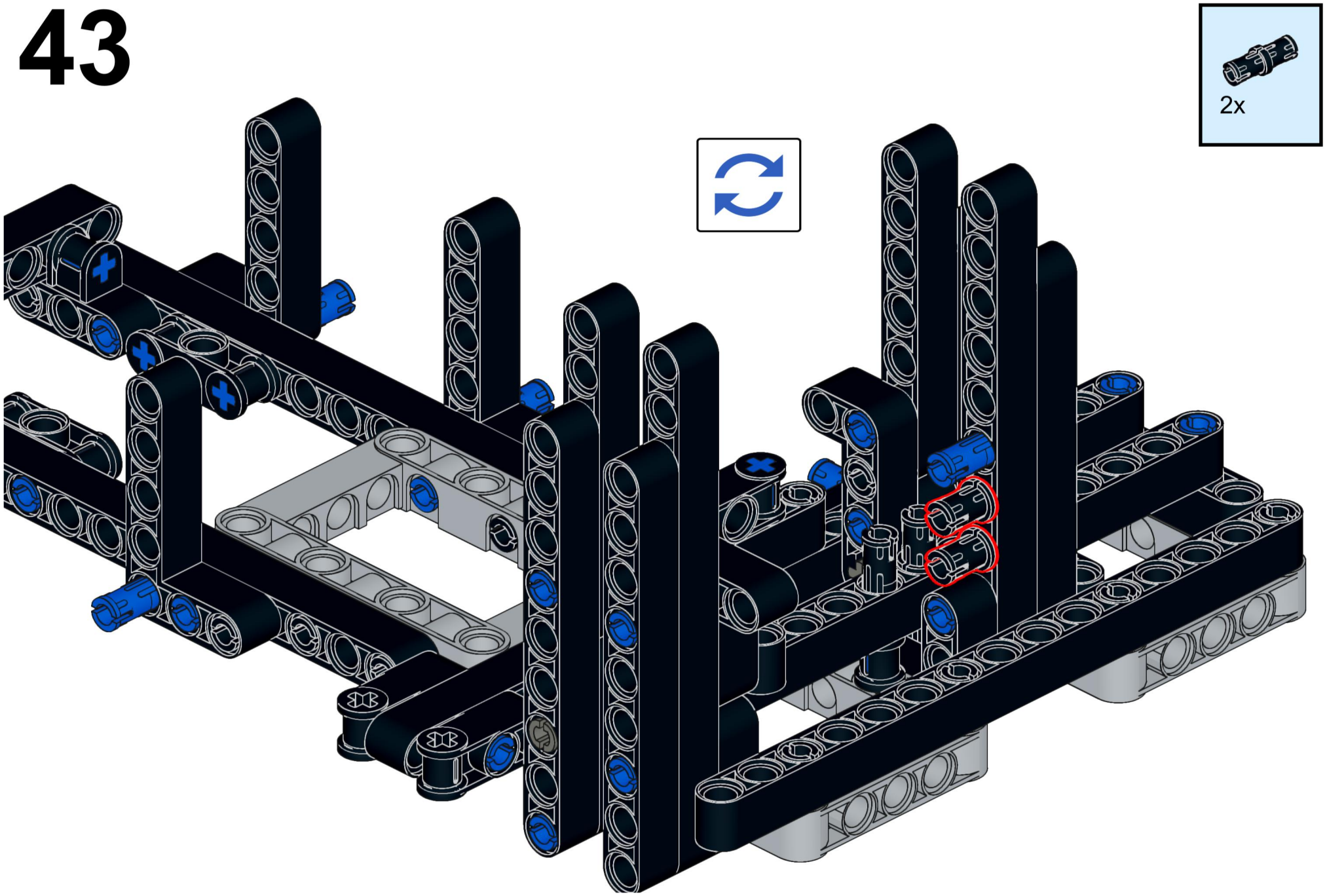

44

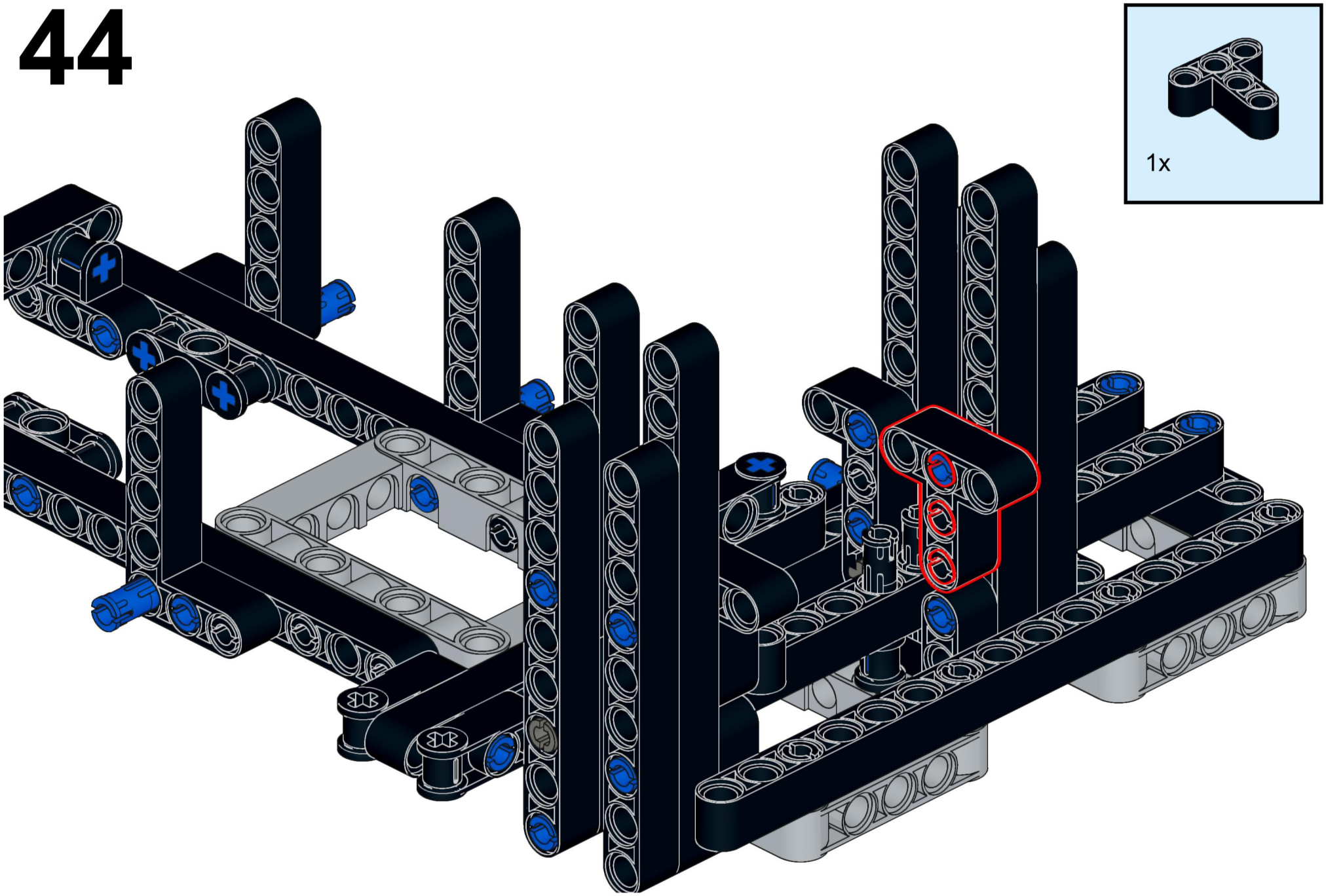

45

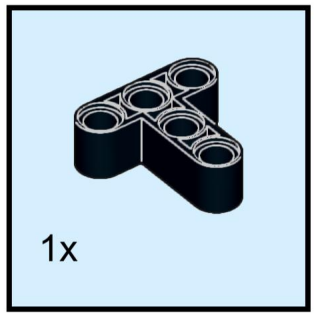

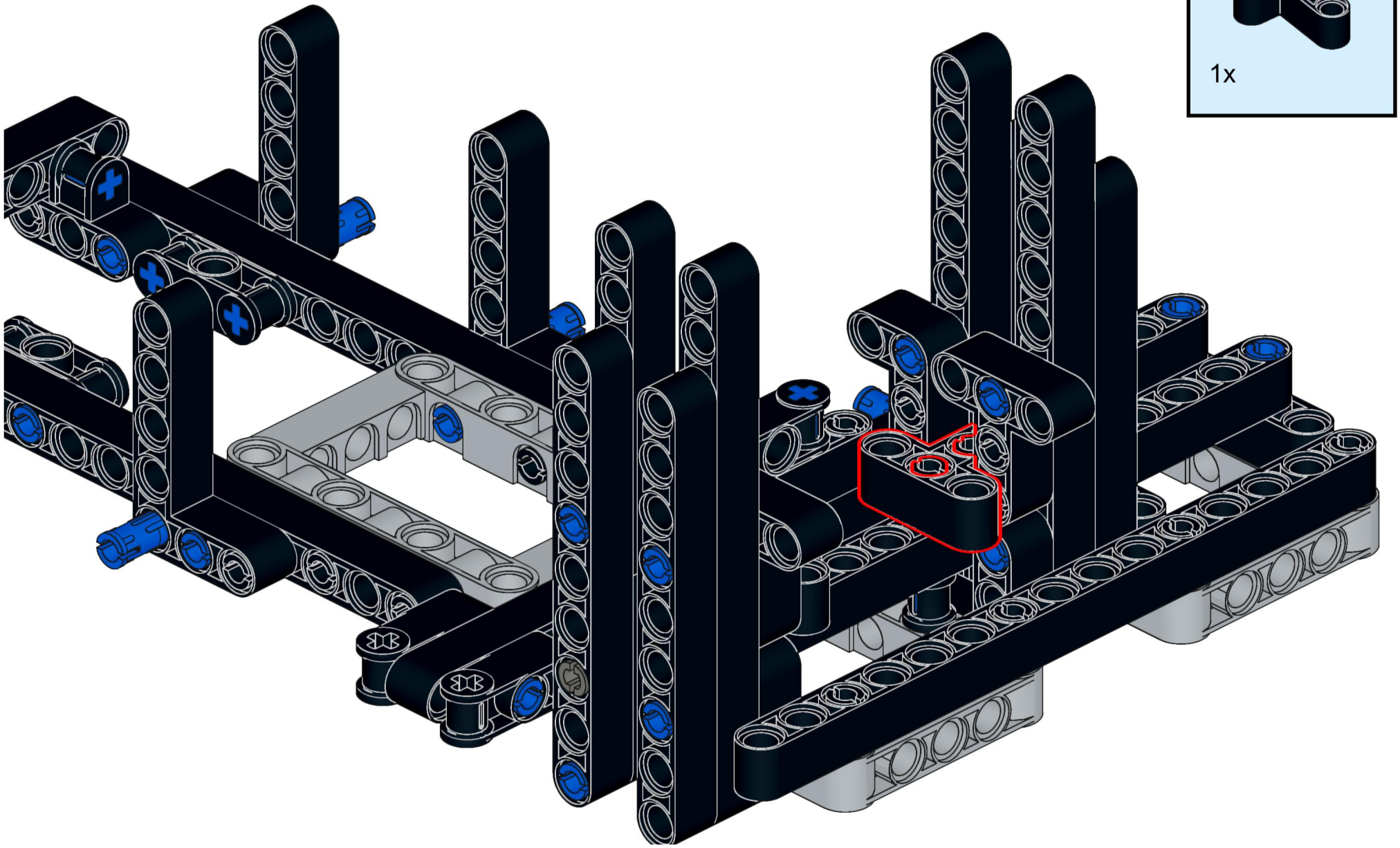

46

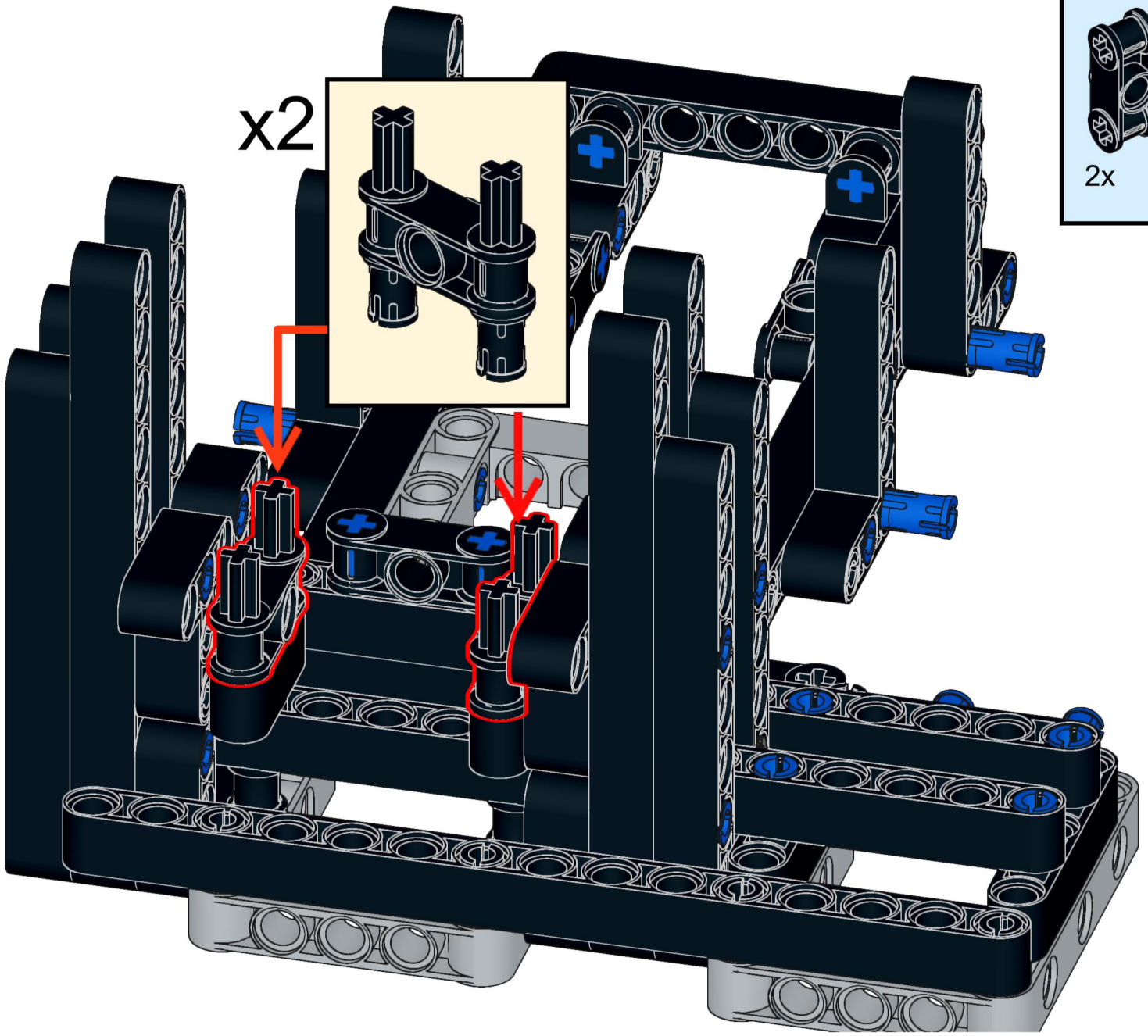

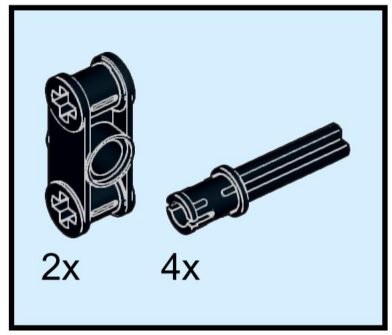

47

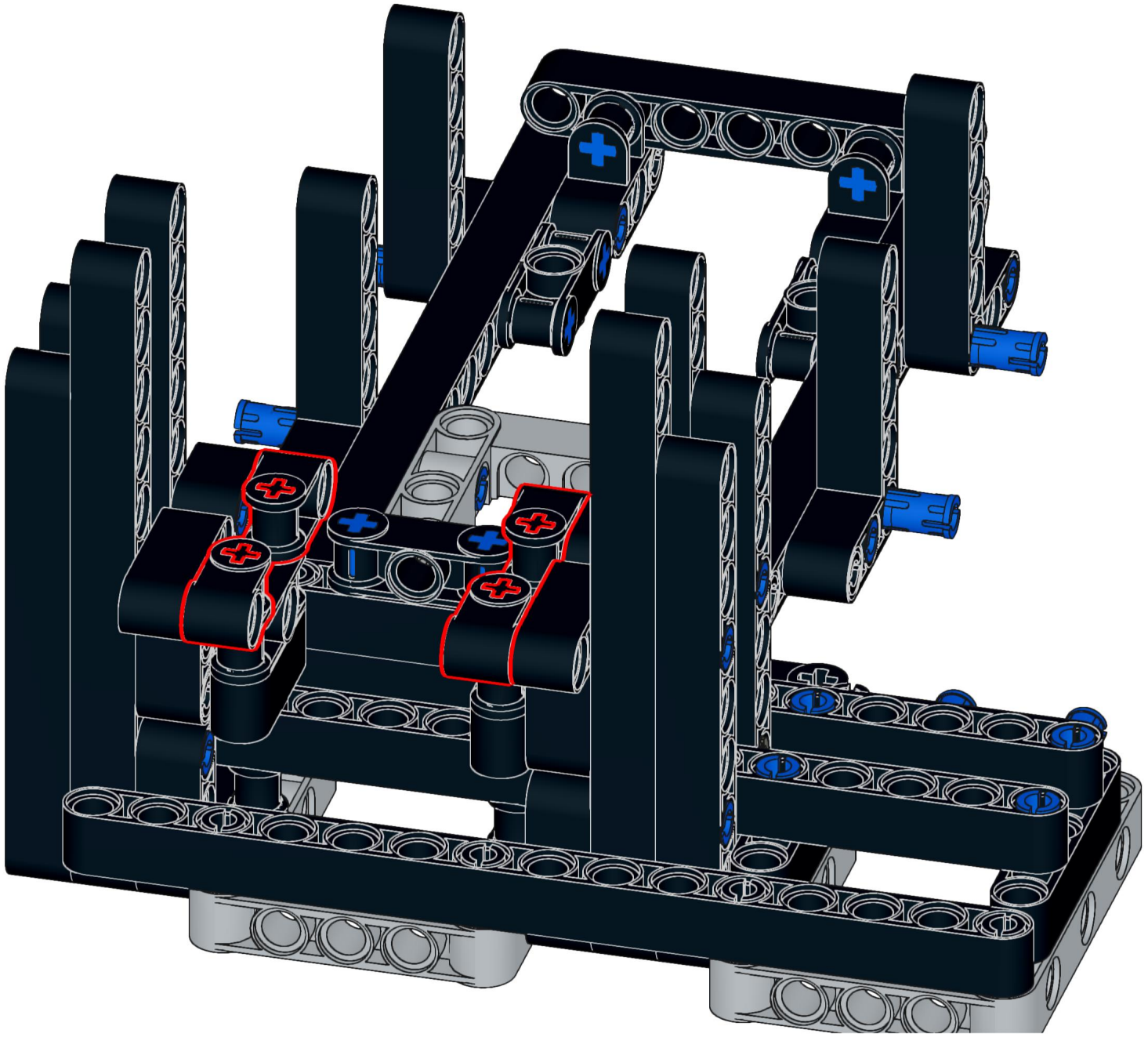



48



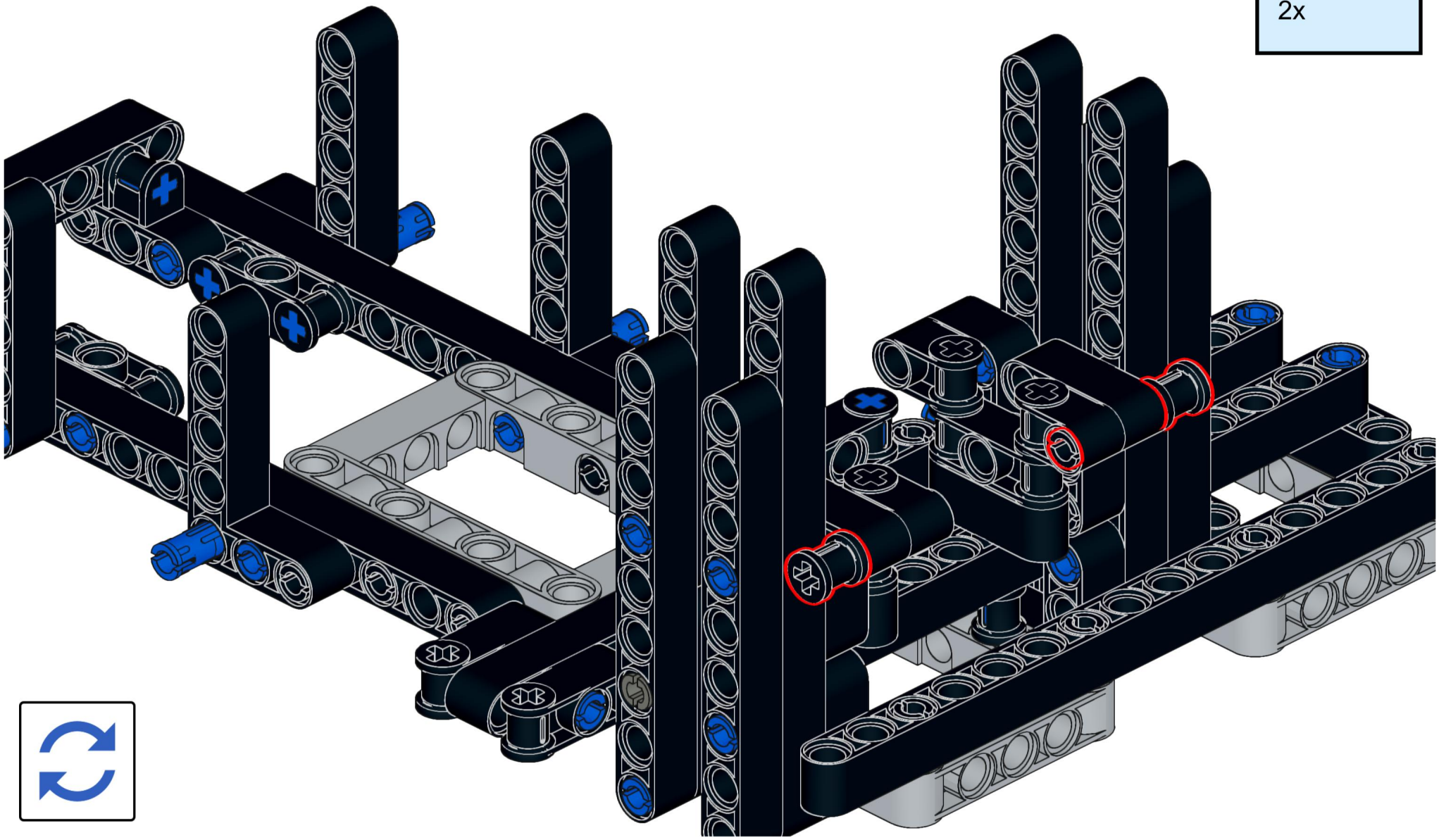

49



50

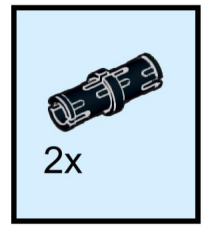

51

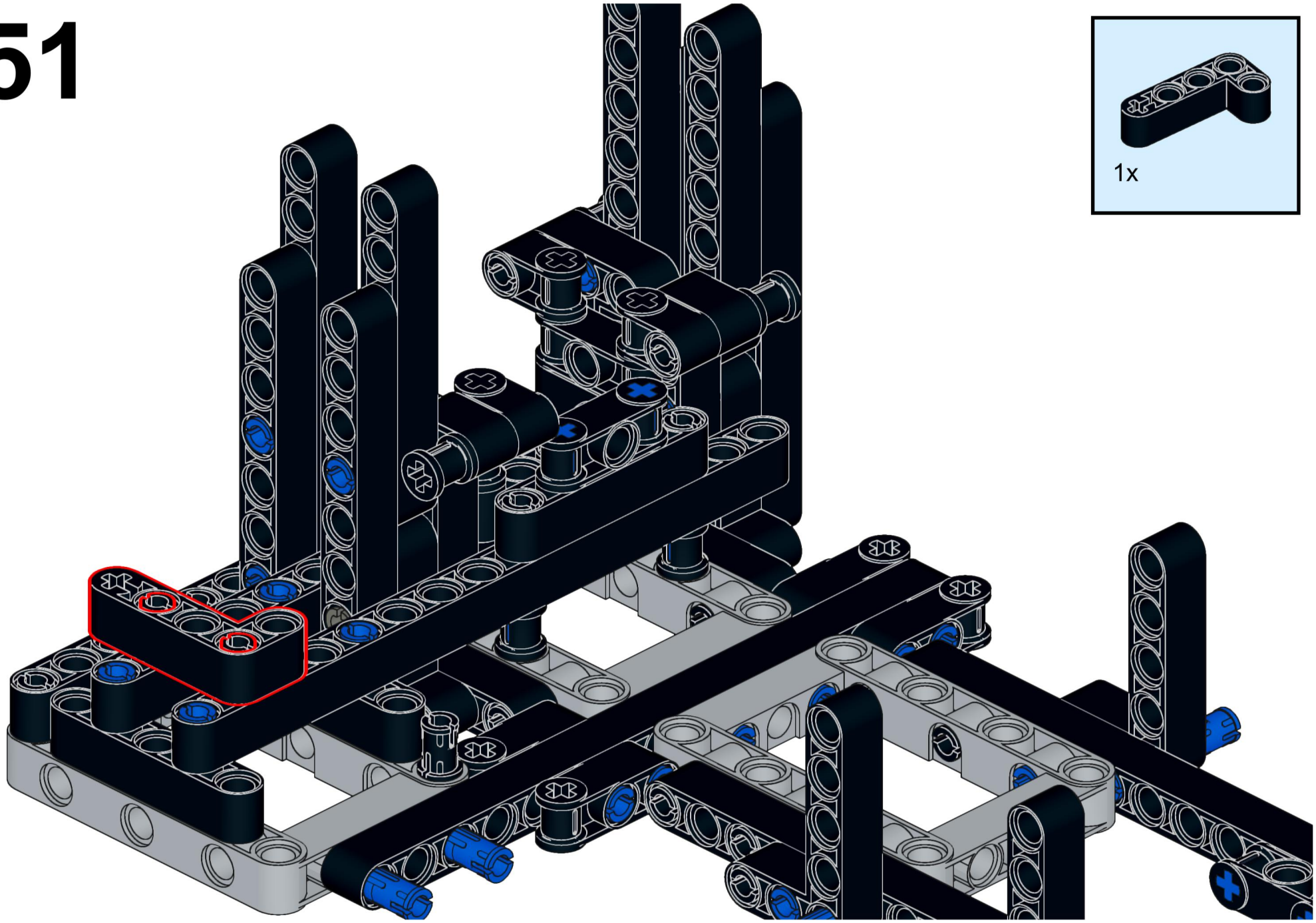

52

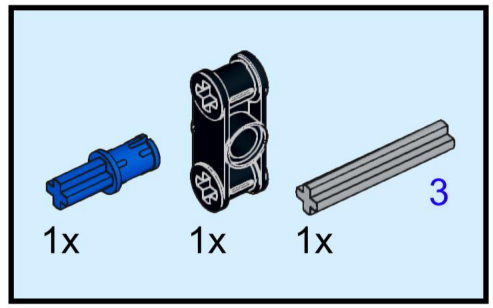

53

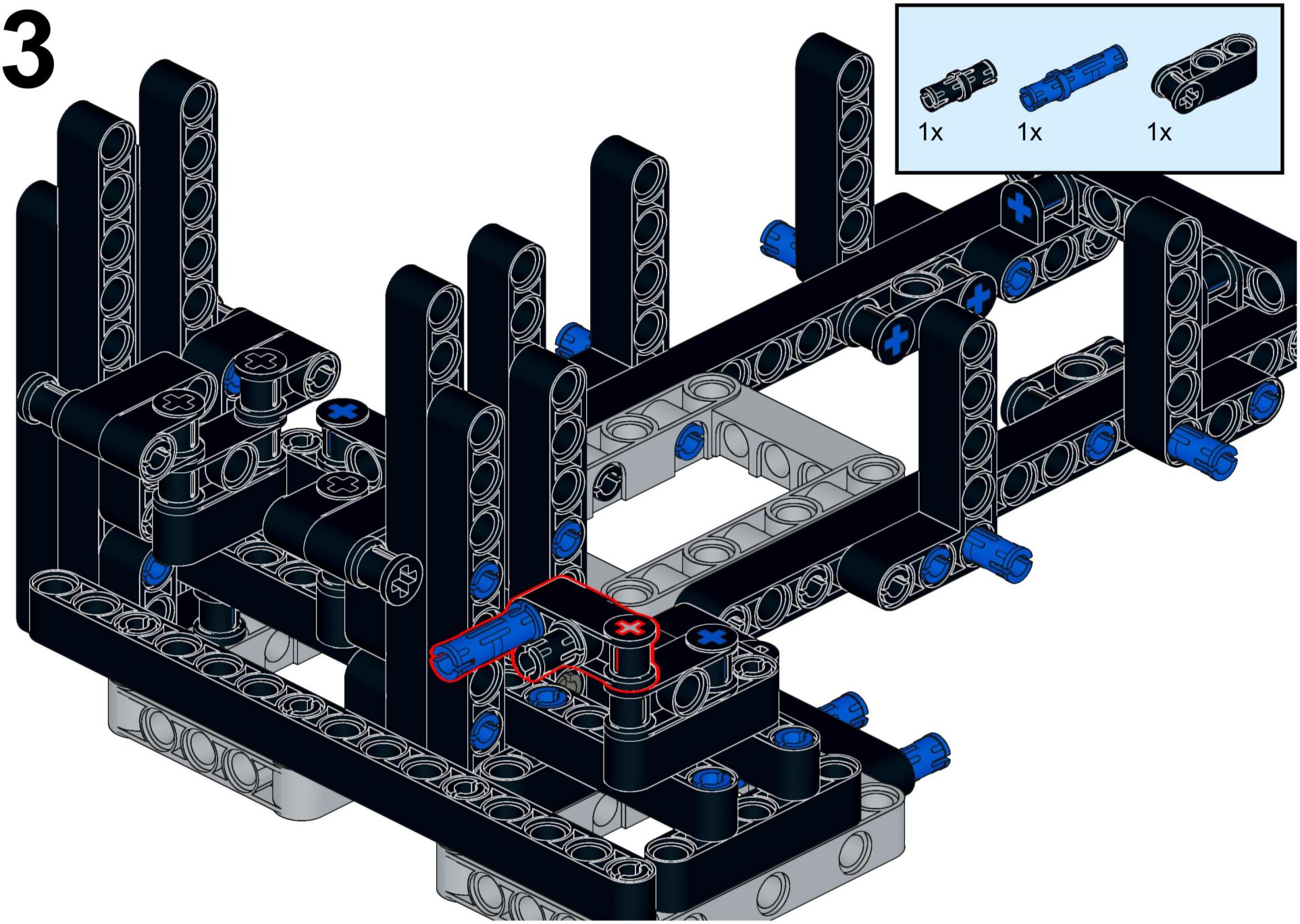

54

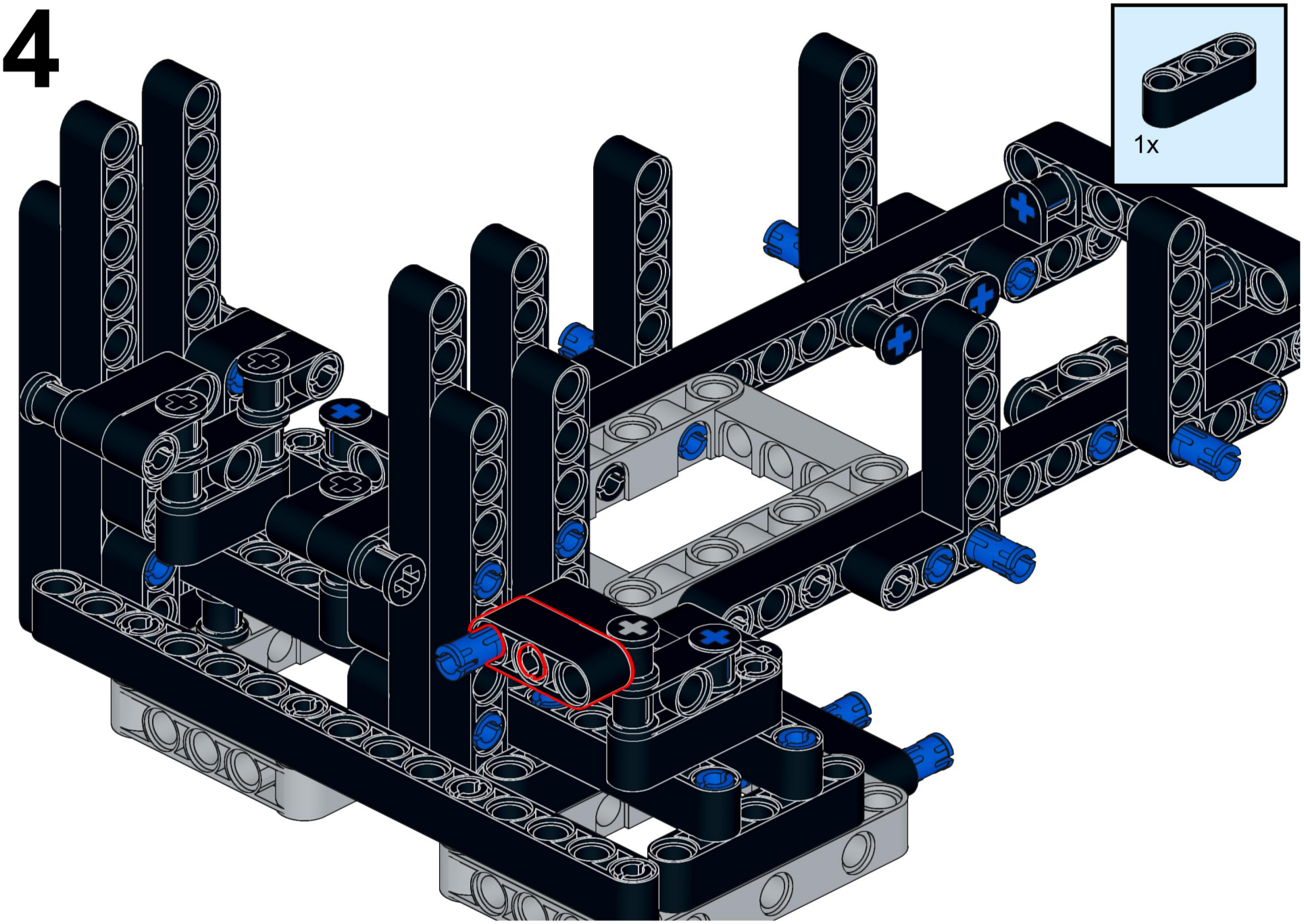

55

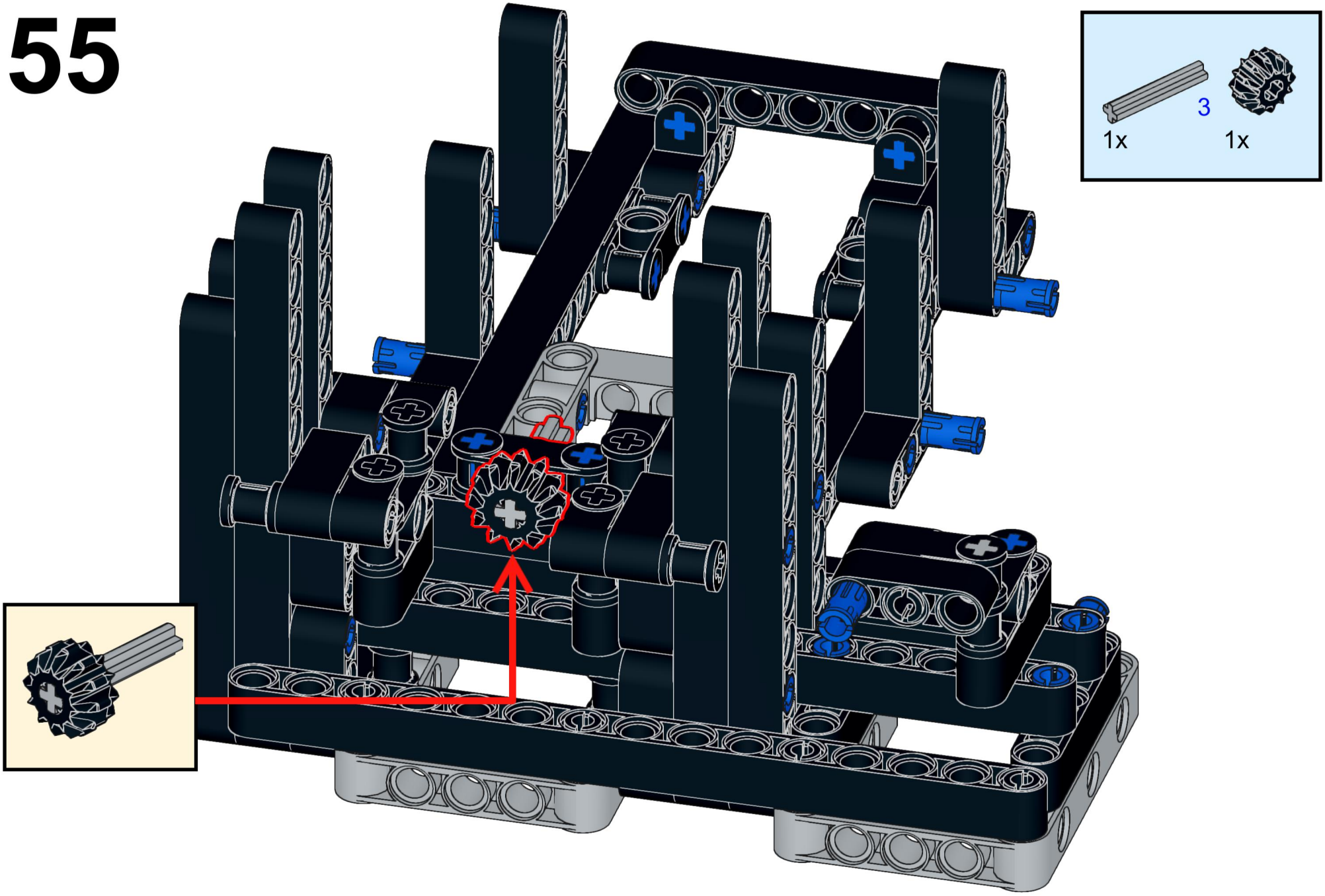

56

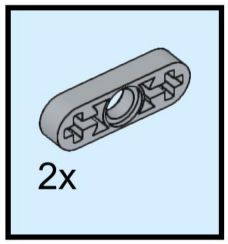

57

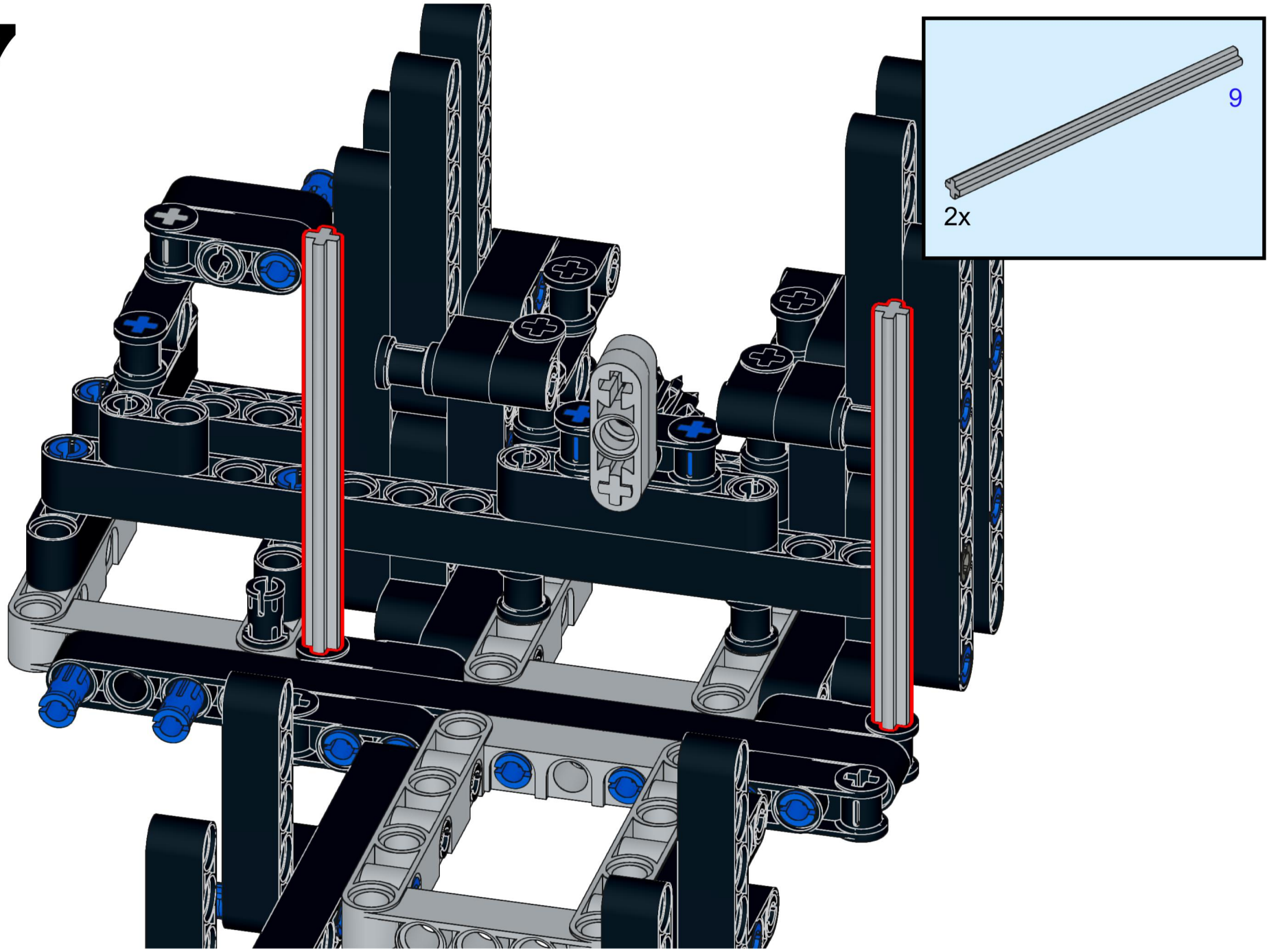

58

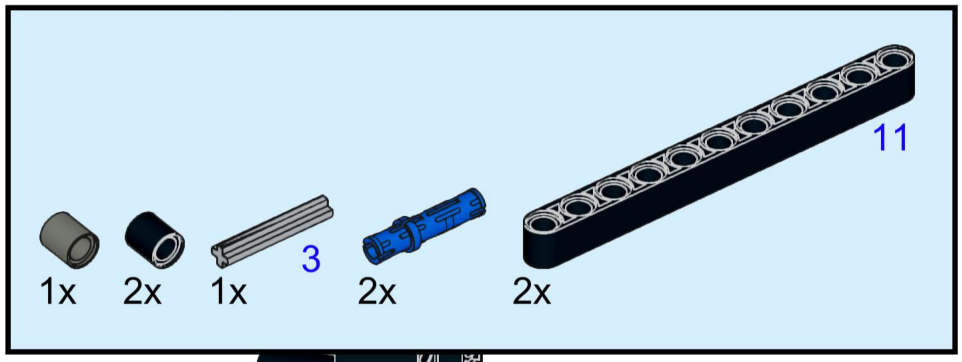

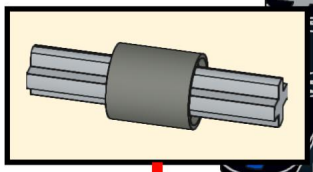

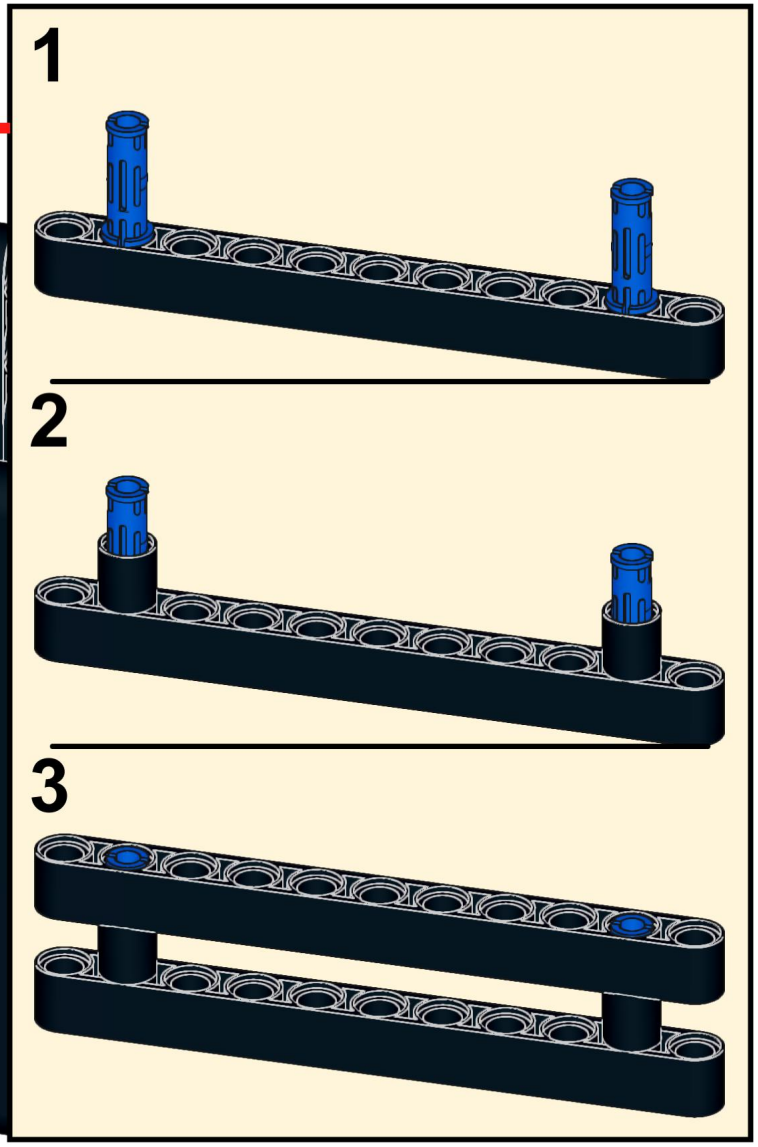

59

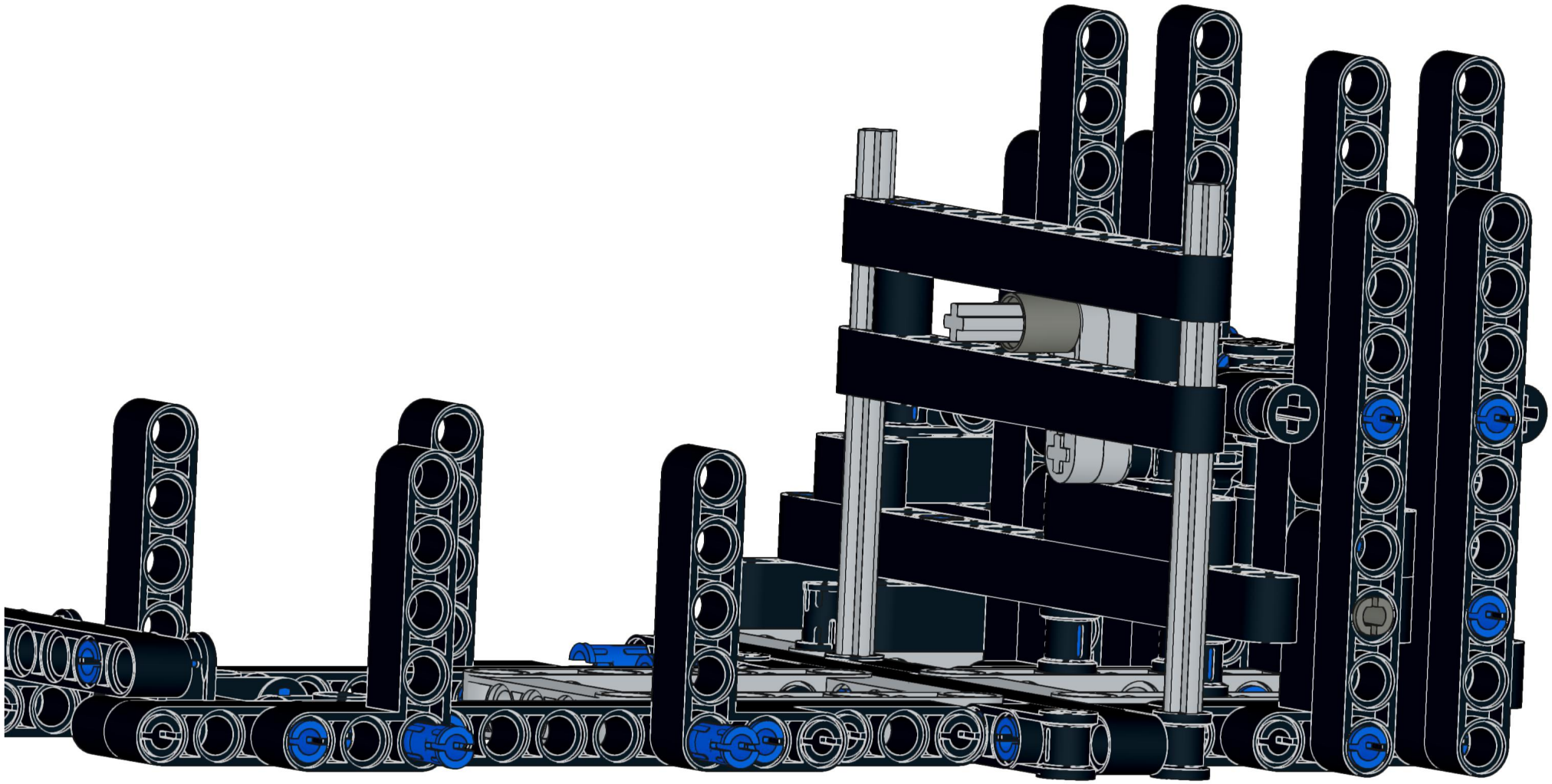

60

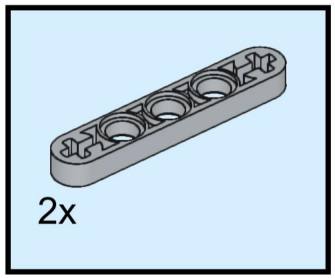

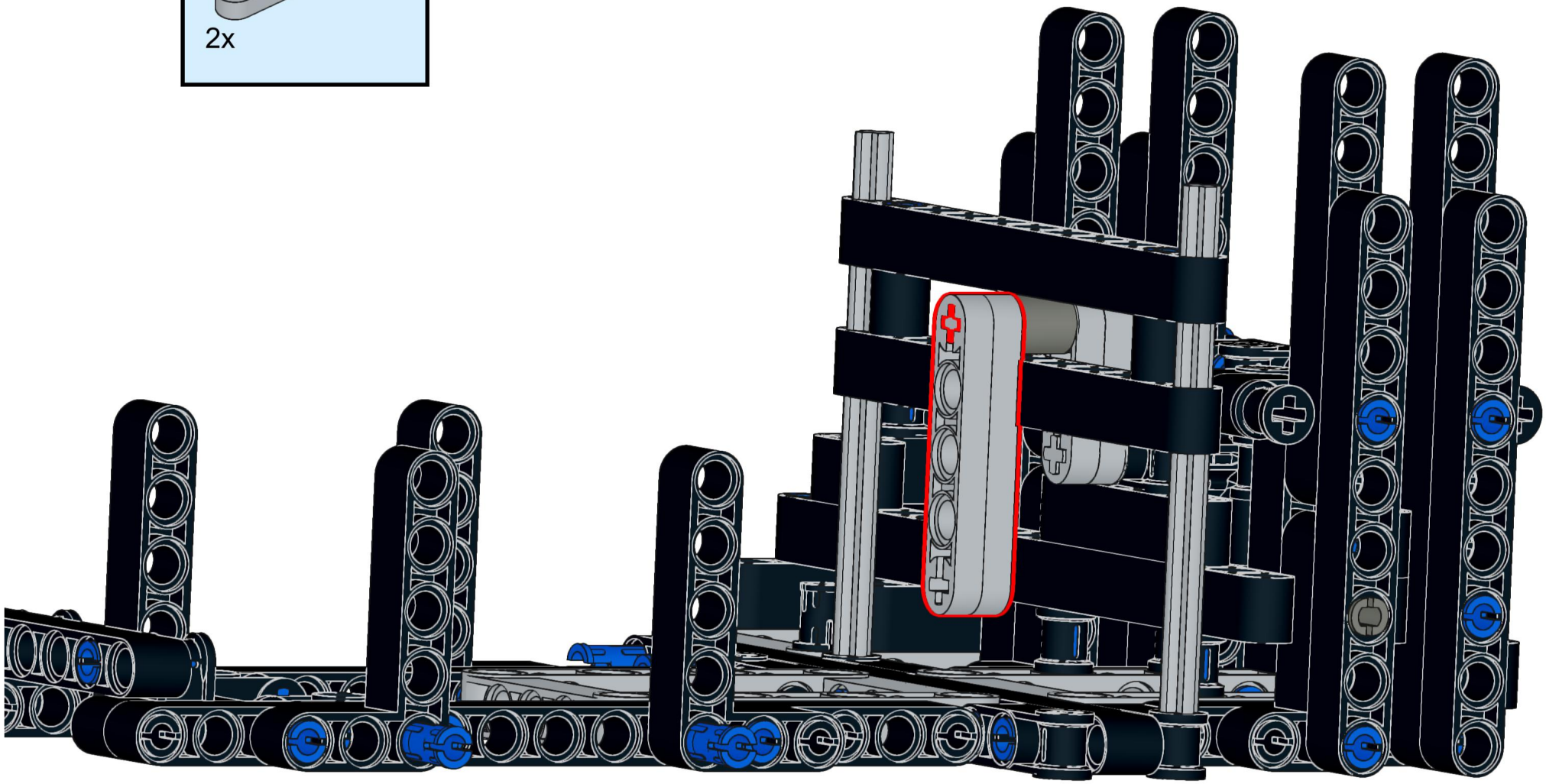

61

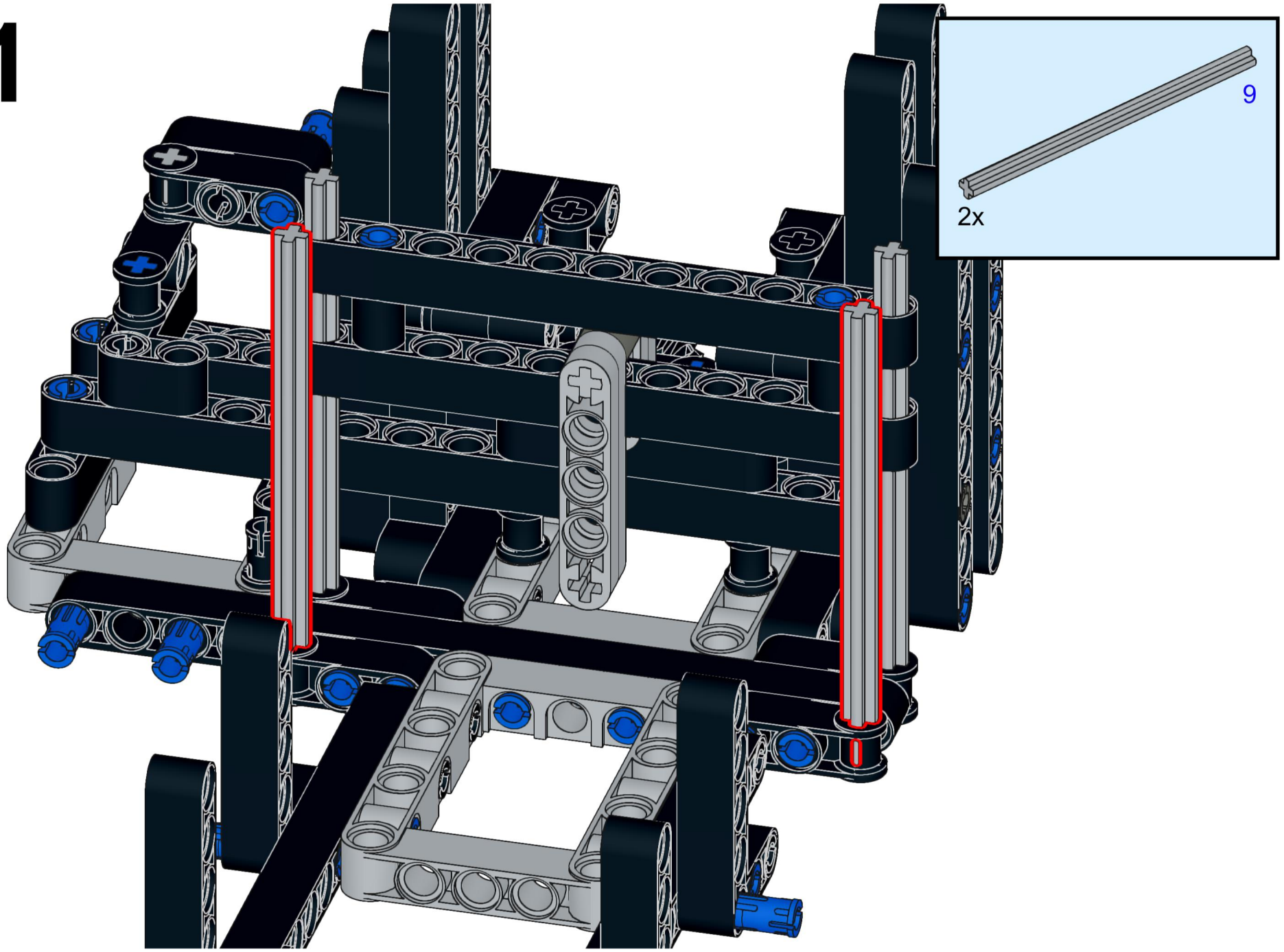

62

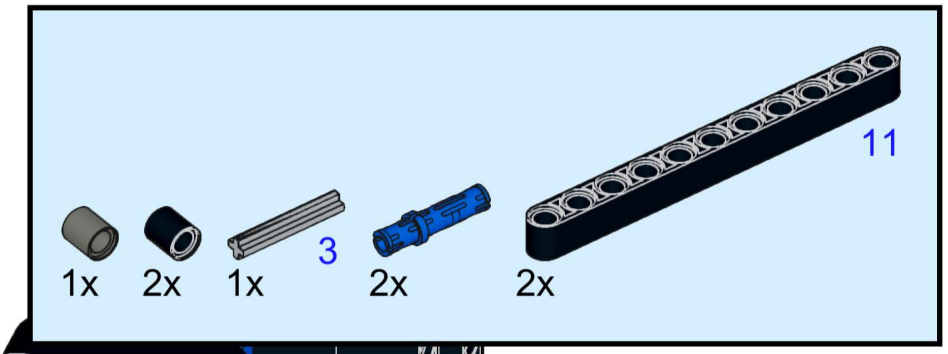

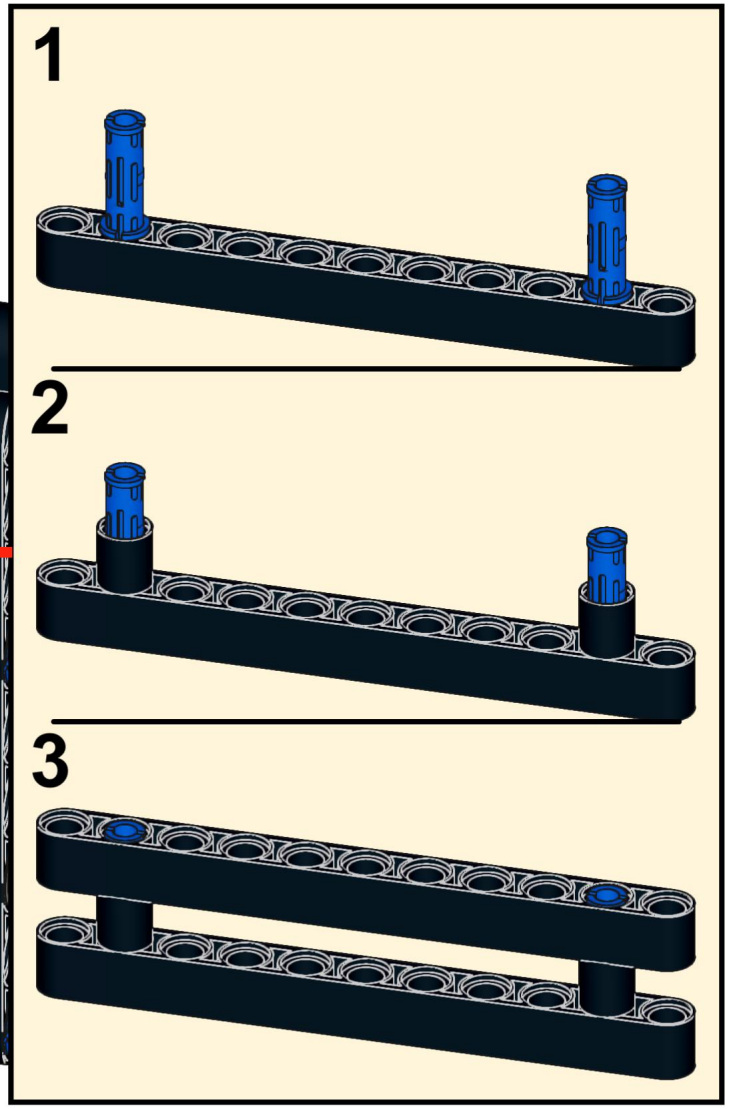

63

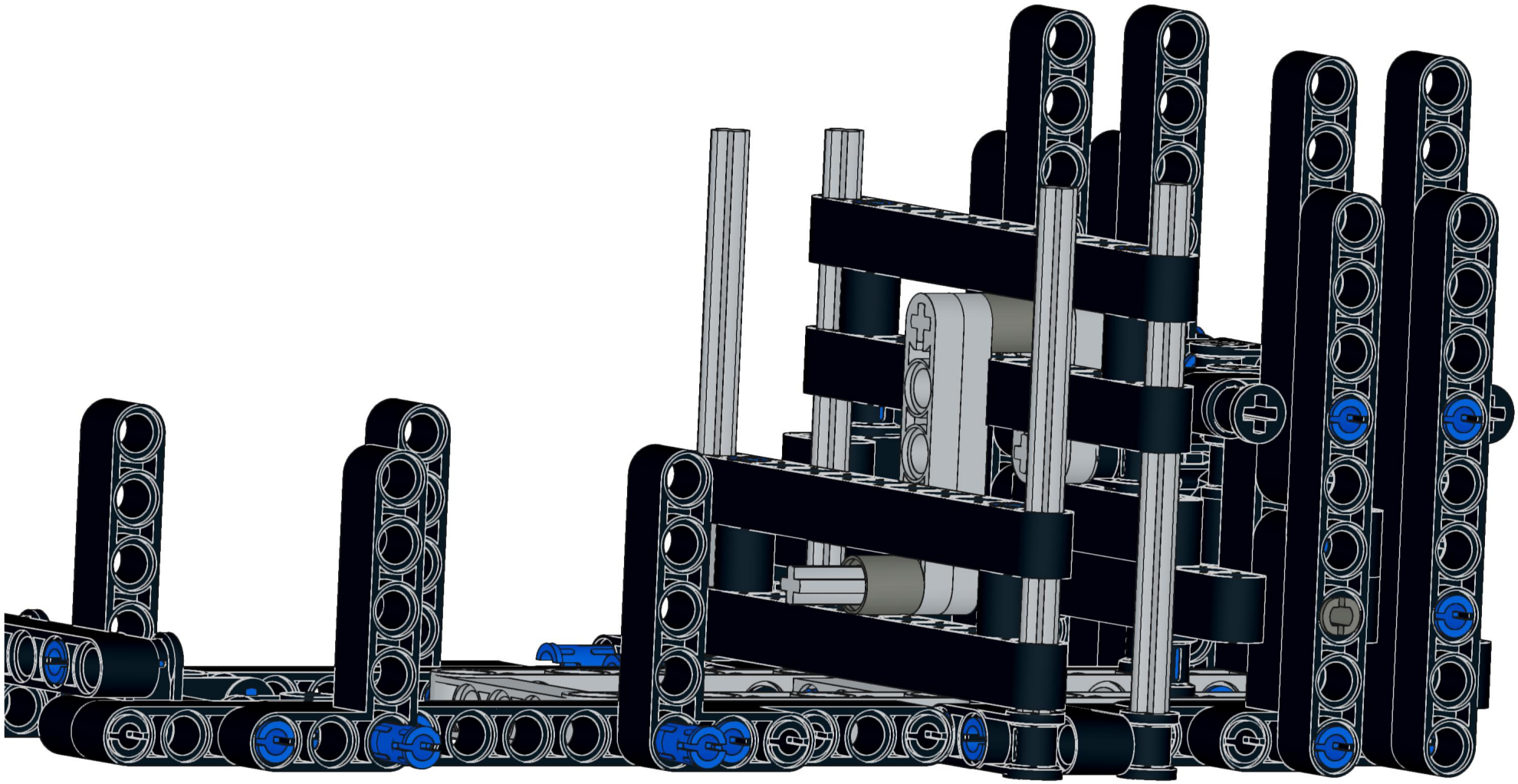

64

