65

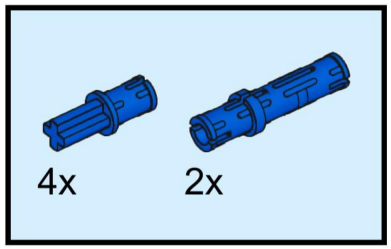

66

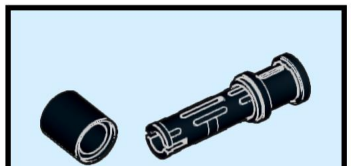

67

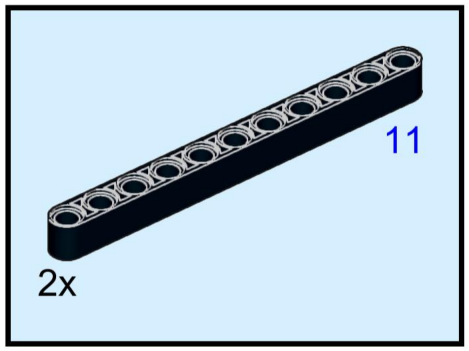

68

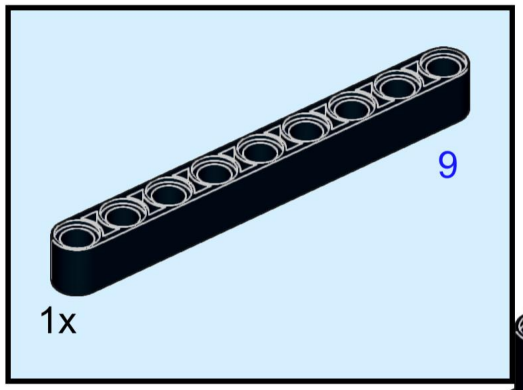

69

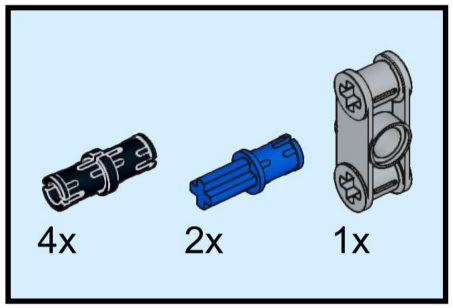

70

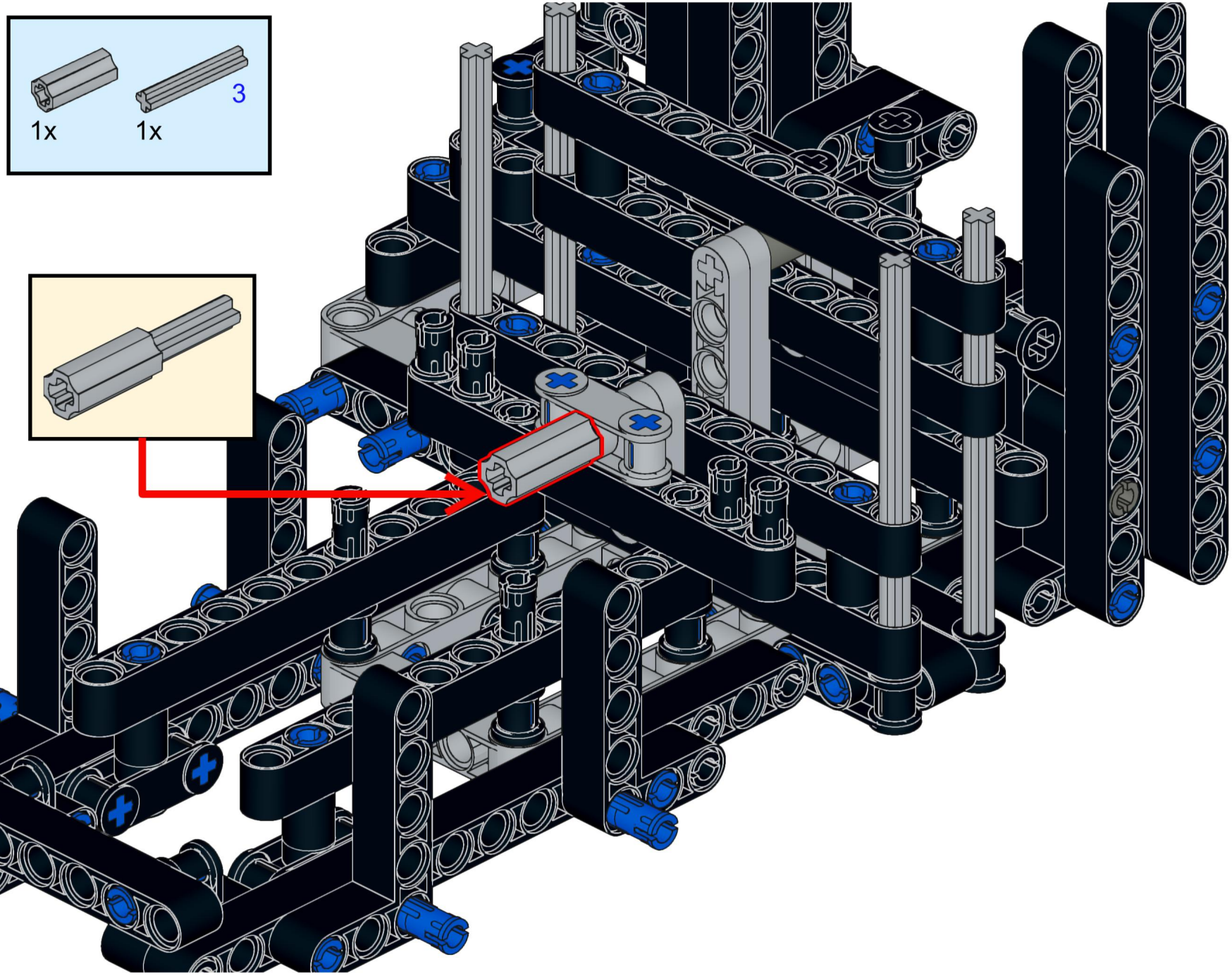

71

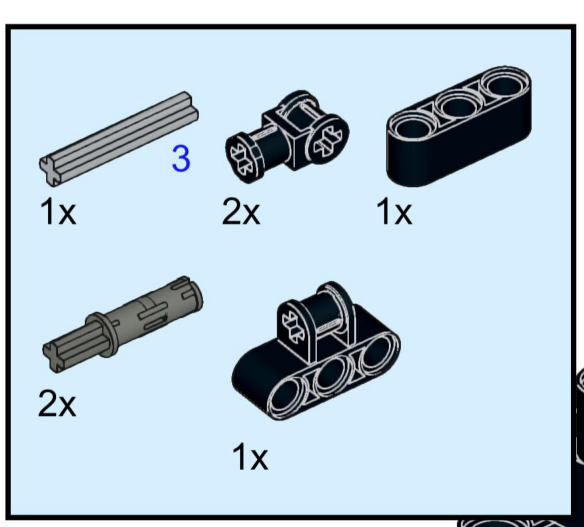

72

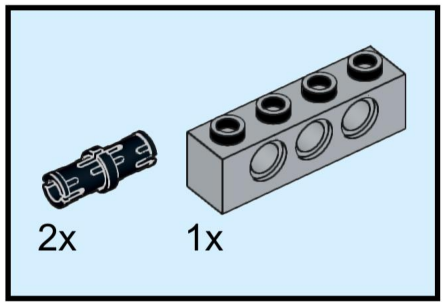

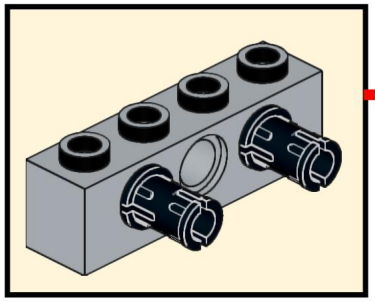

73

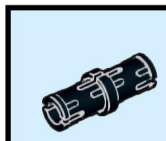

2x

74

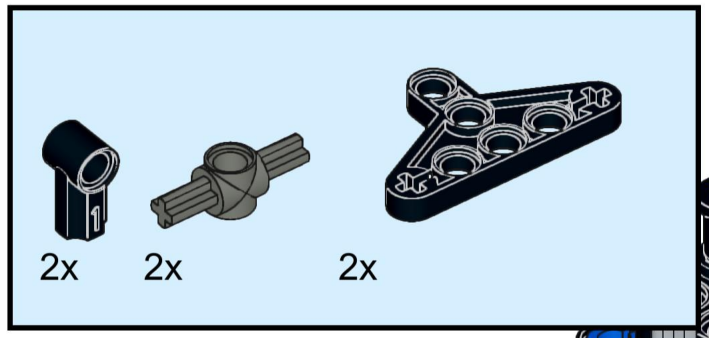

1

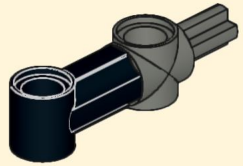

2

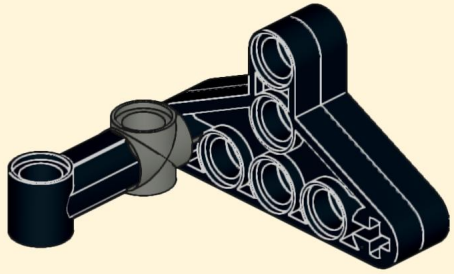

3

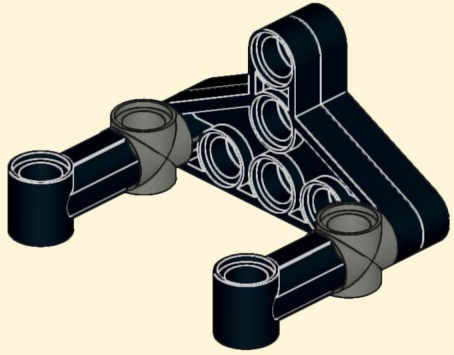

75

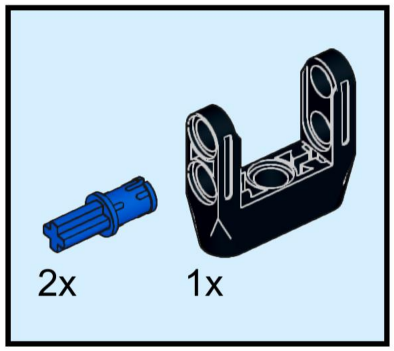

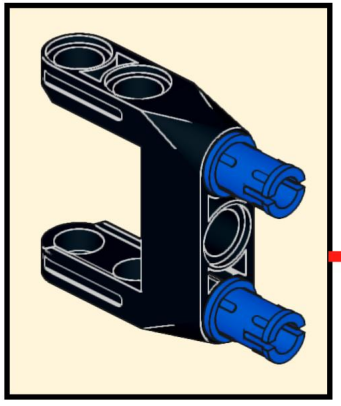

76

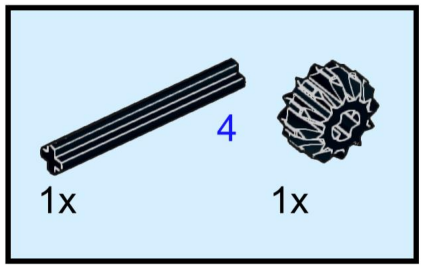

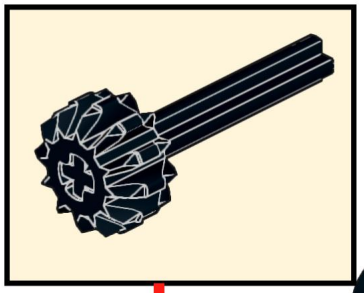

77

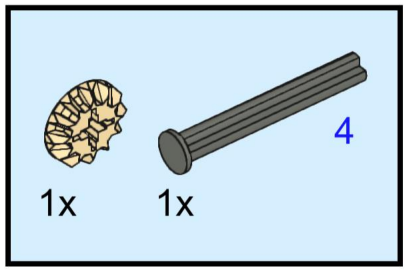

78

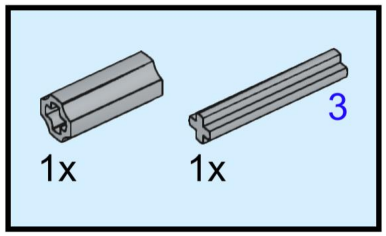

79

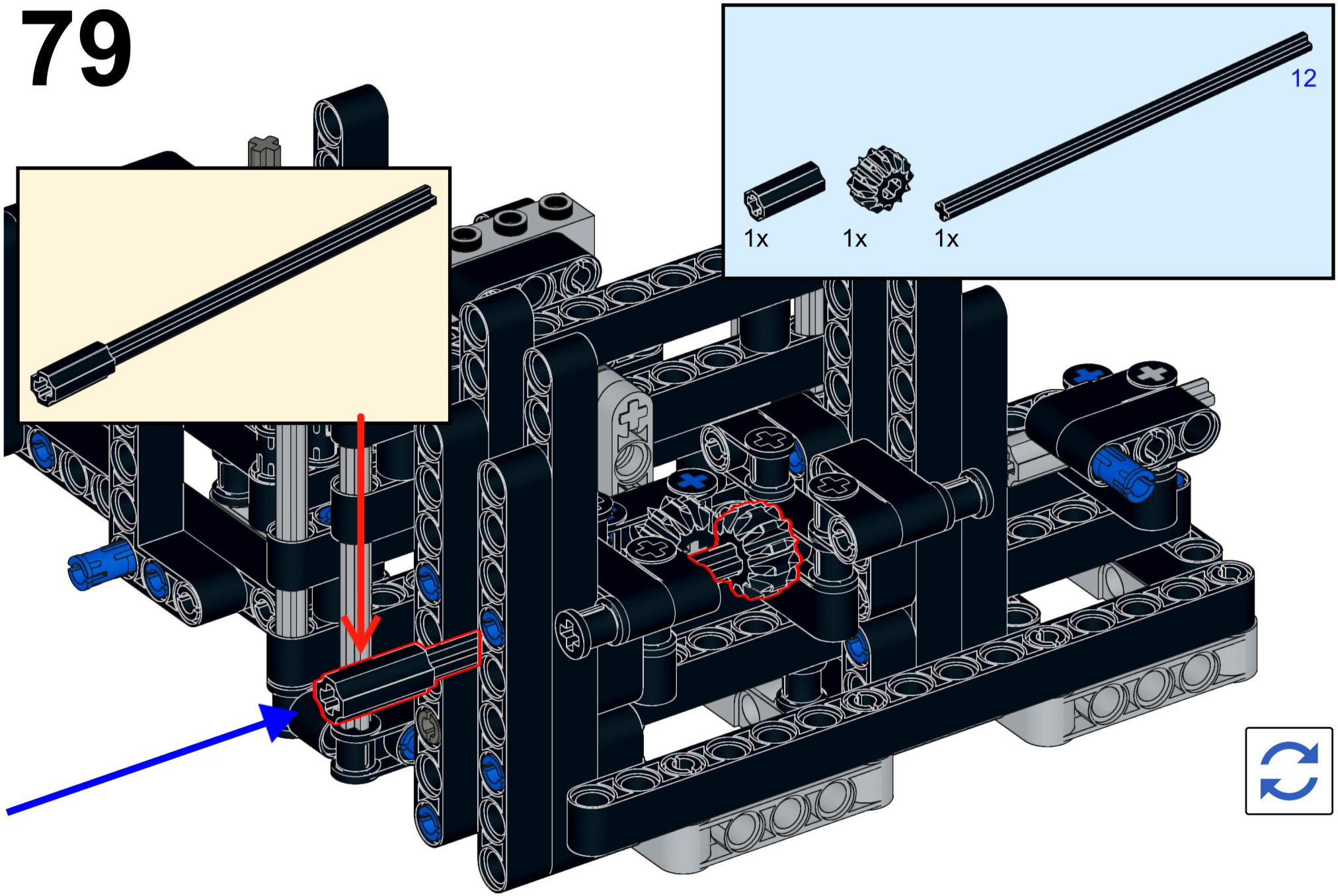

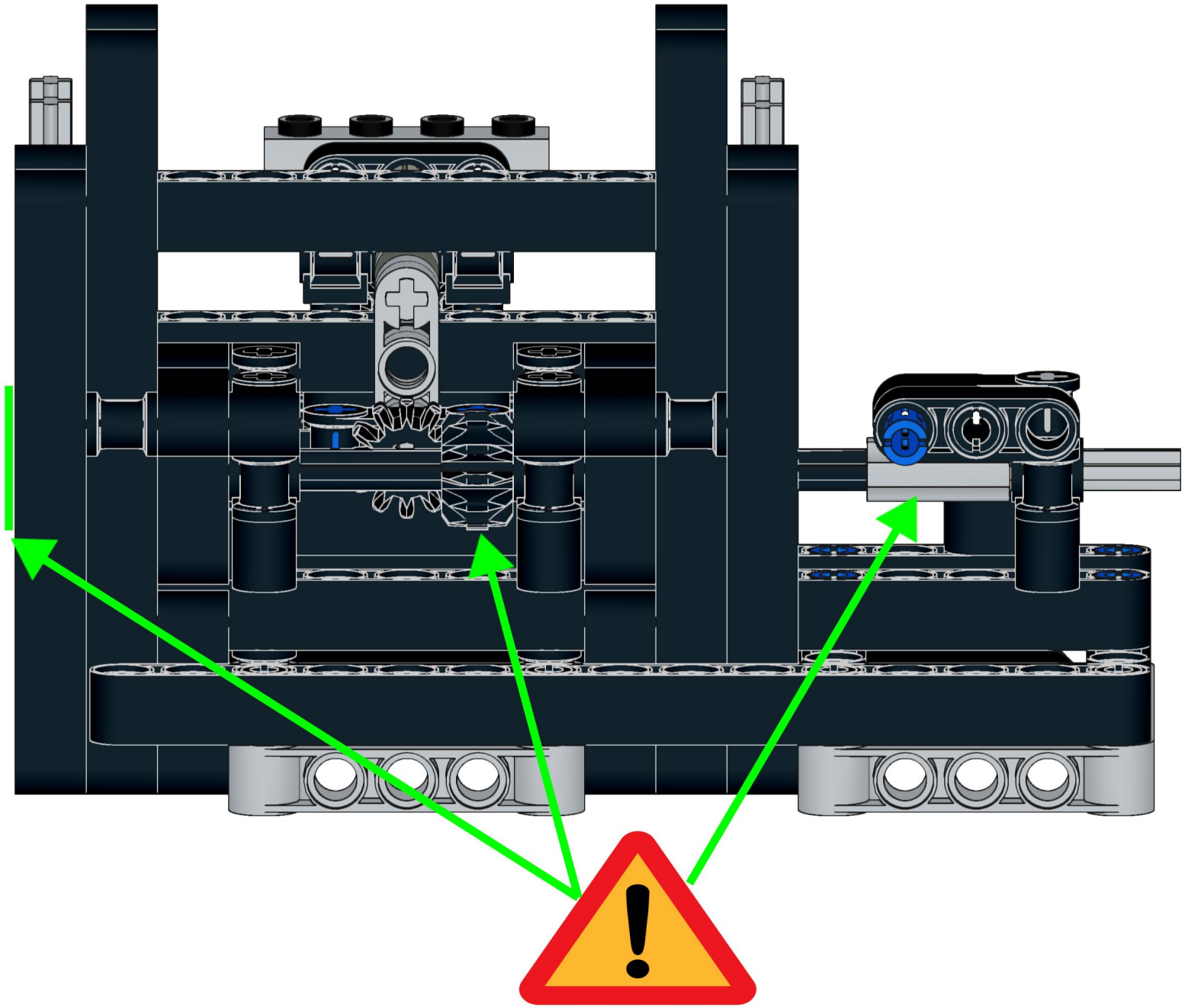

81



82

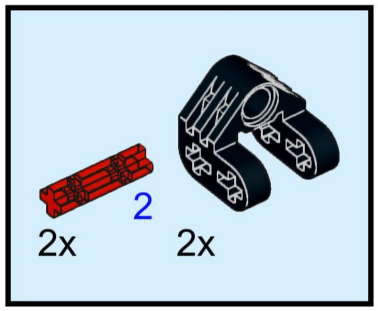

83

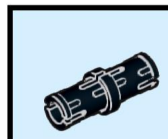

2x

84

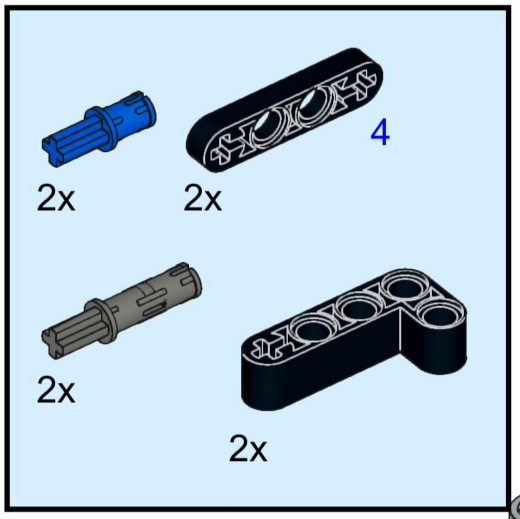

1

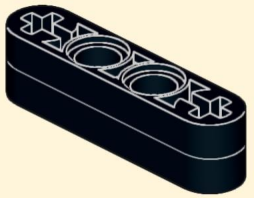

2

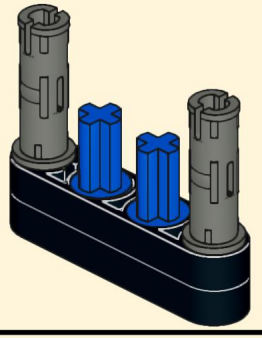

3

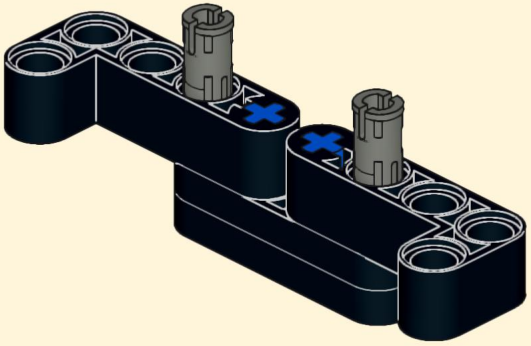

85

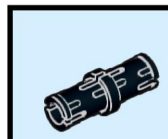

86

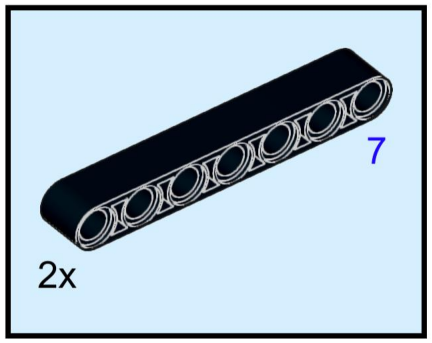

87

