136

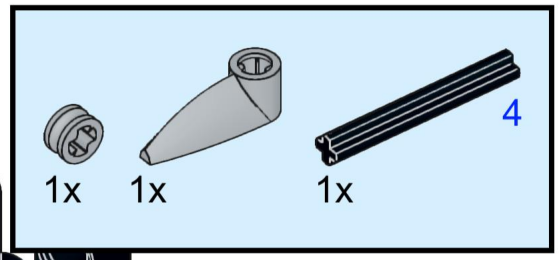

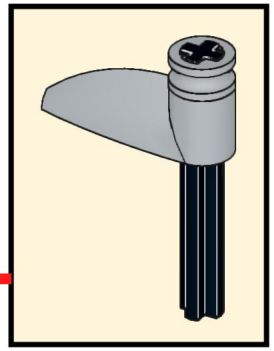

137

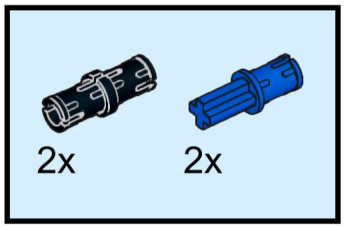

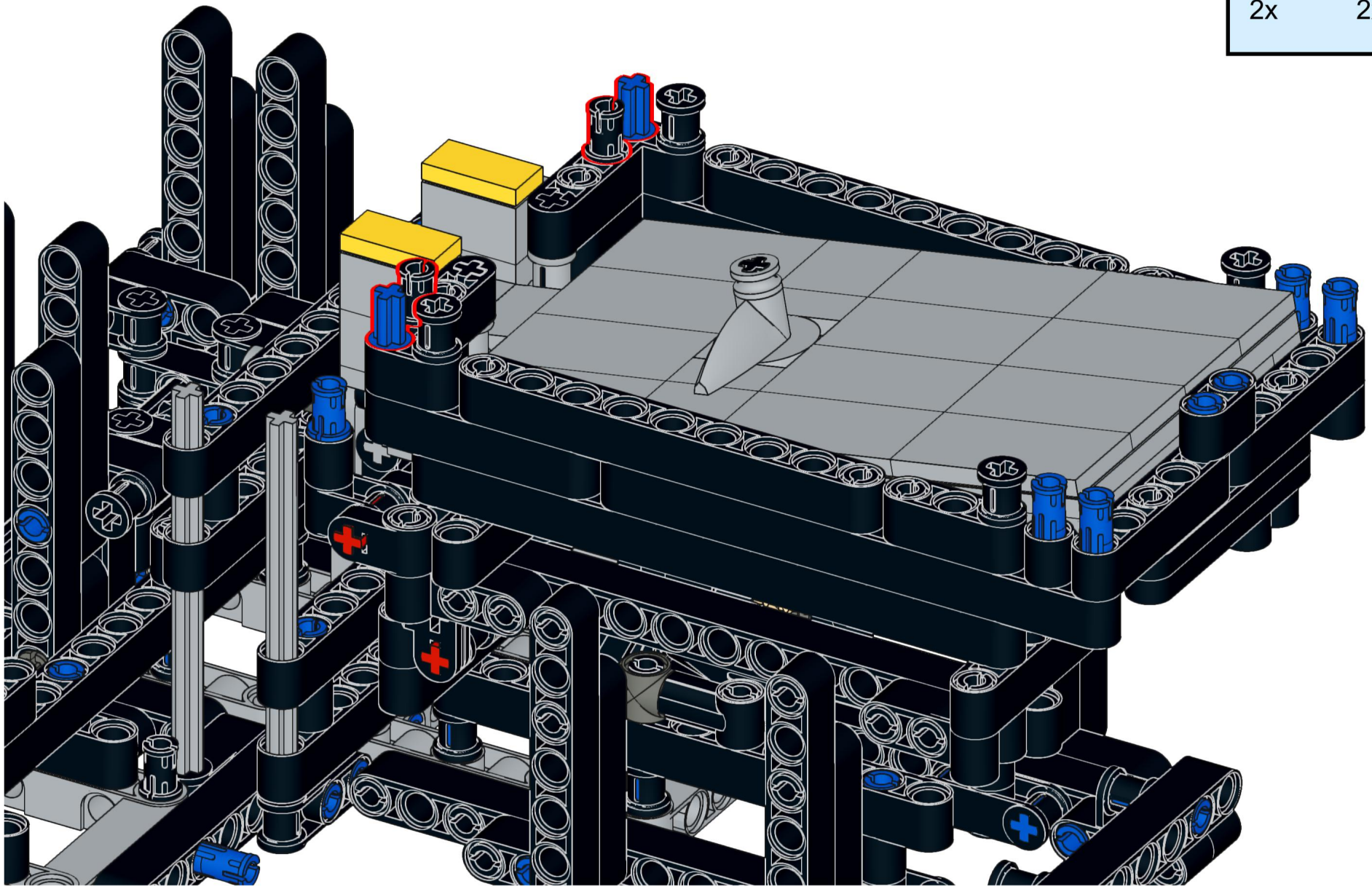

138

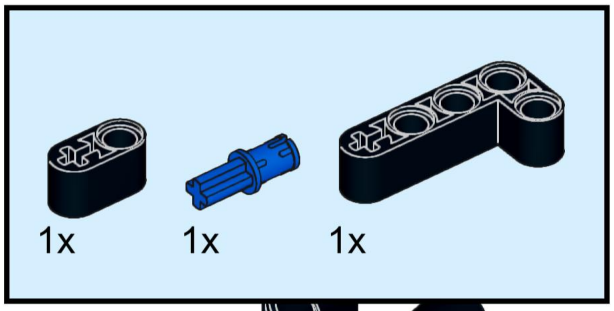

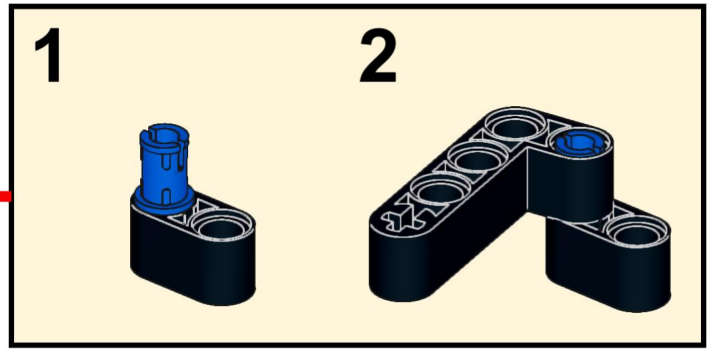

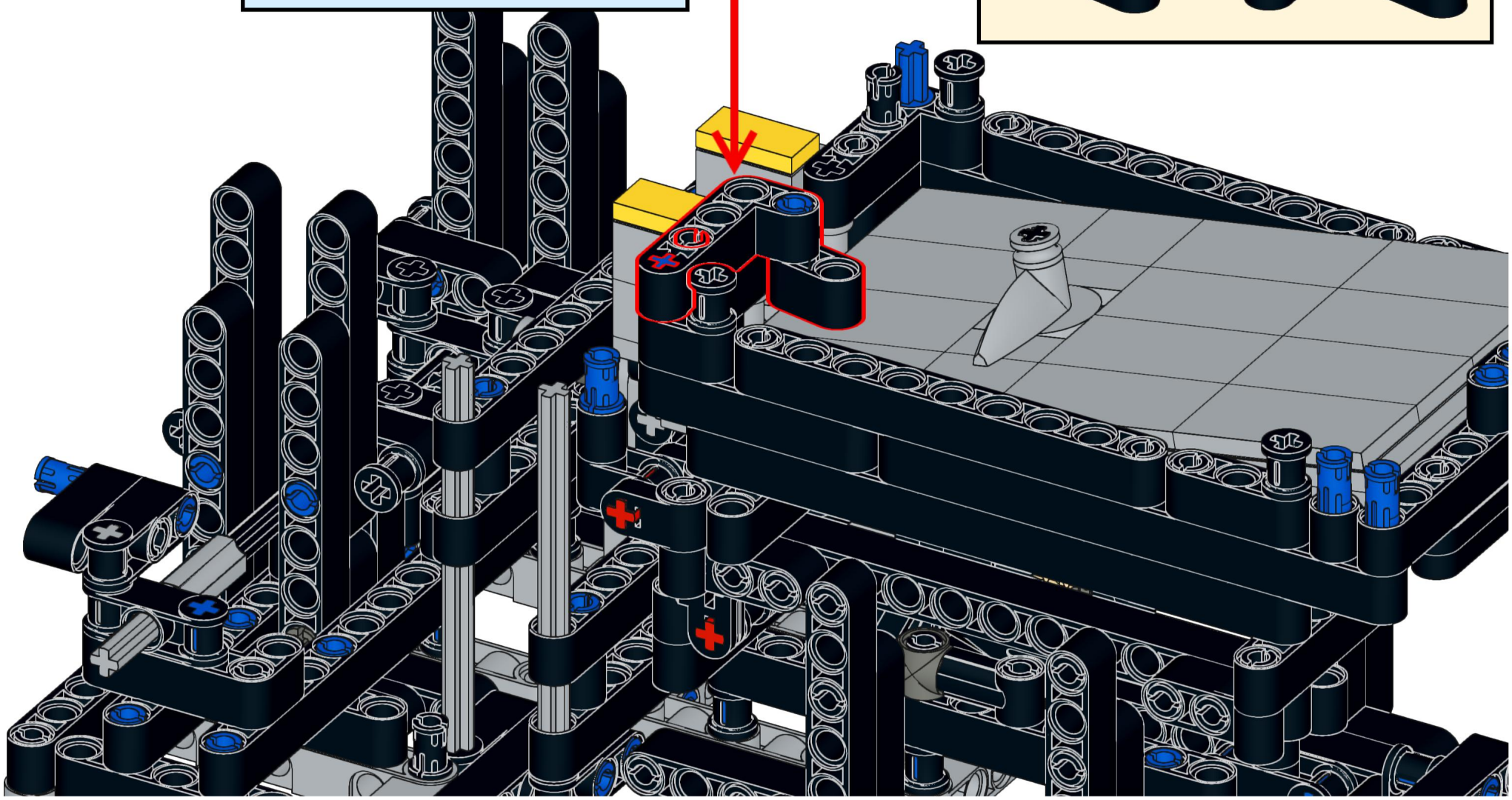

139

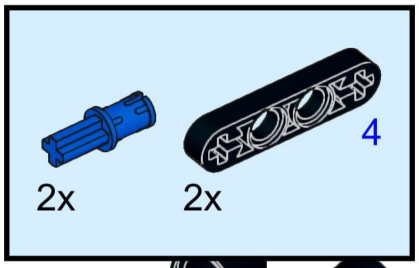

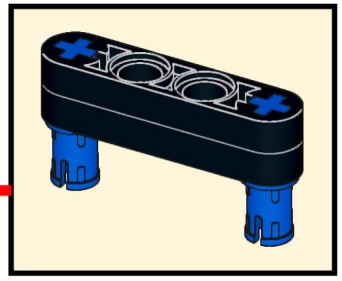

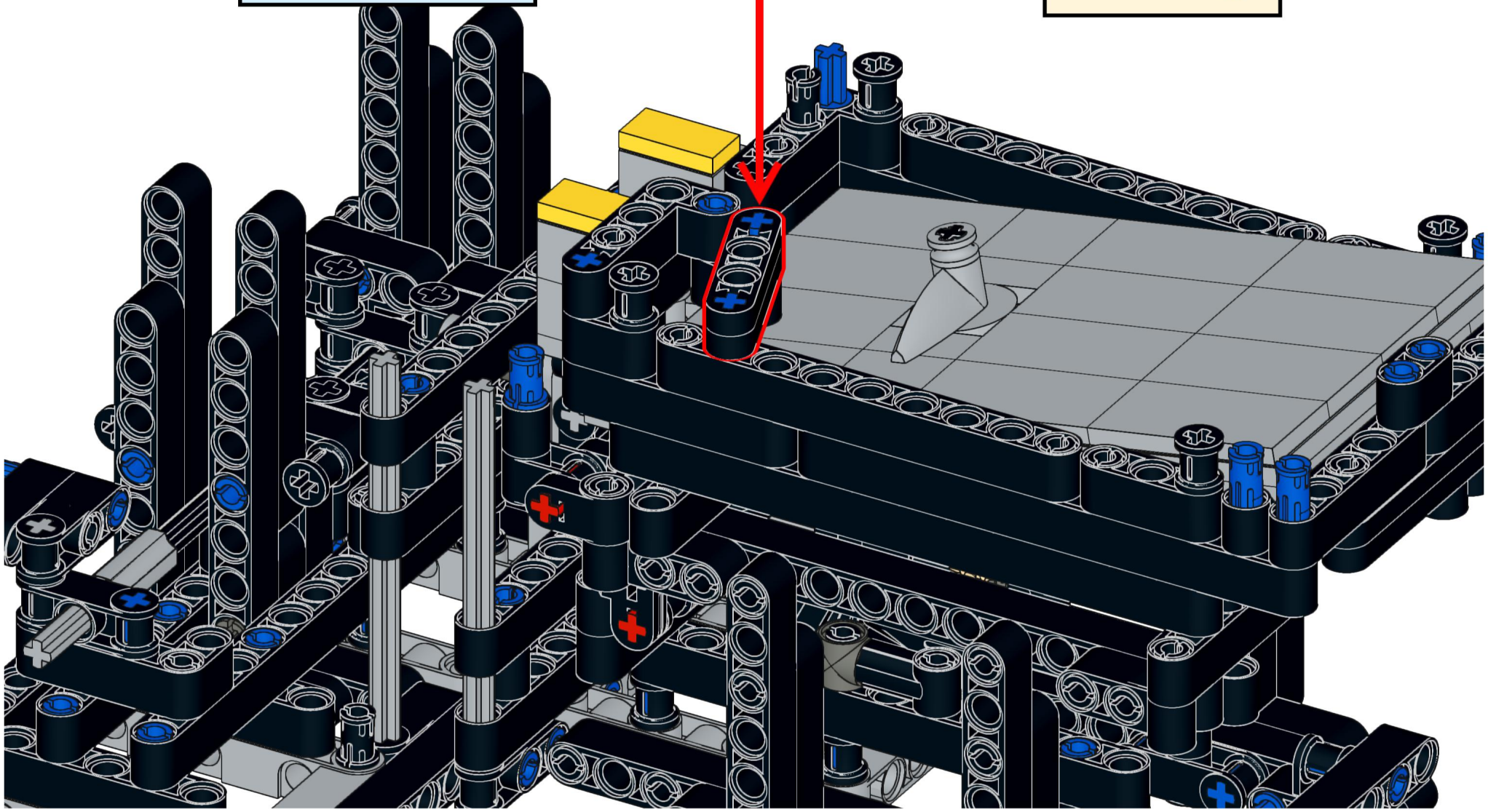

140

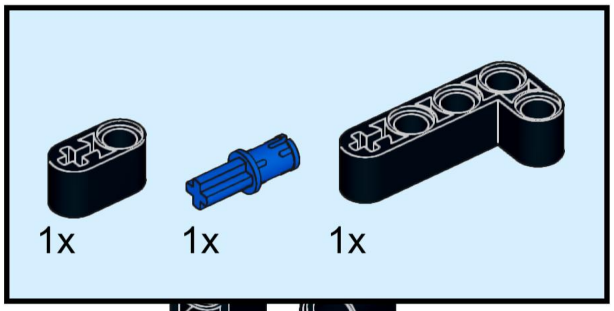

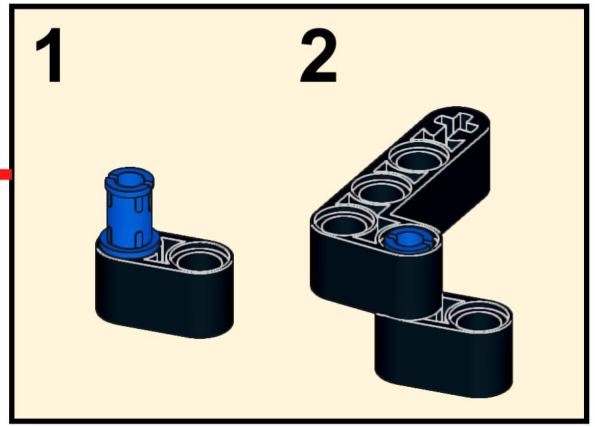

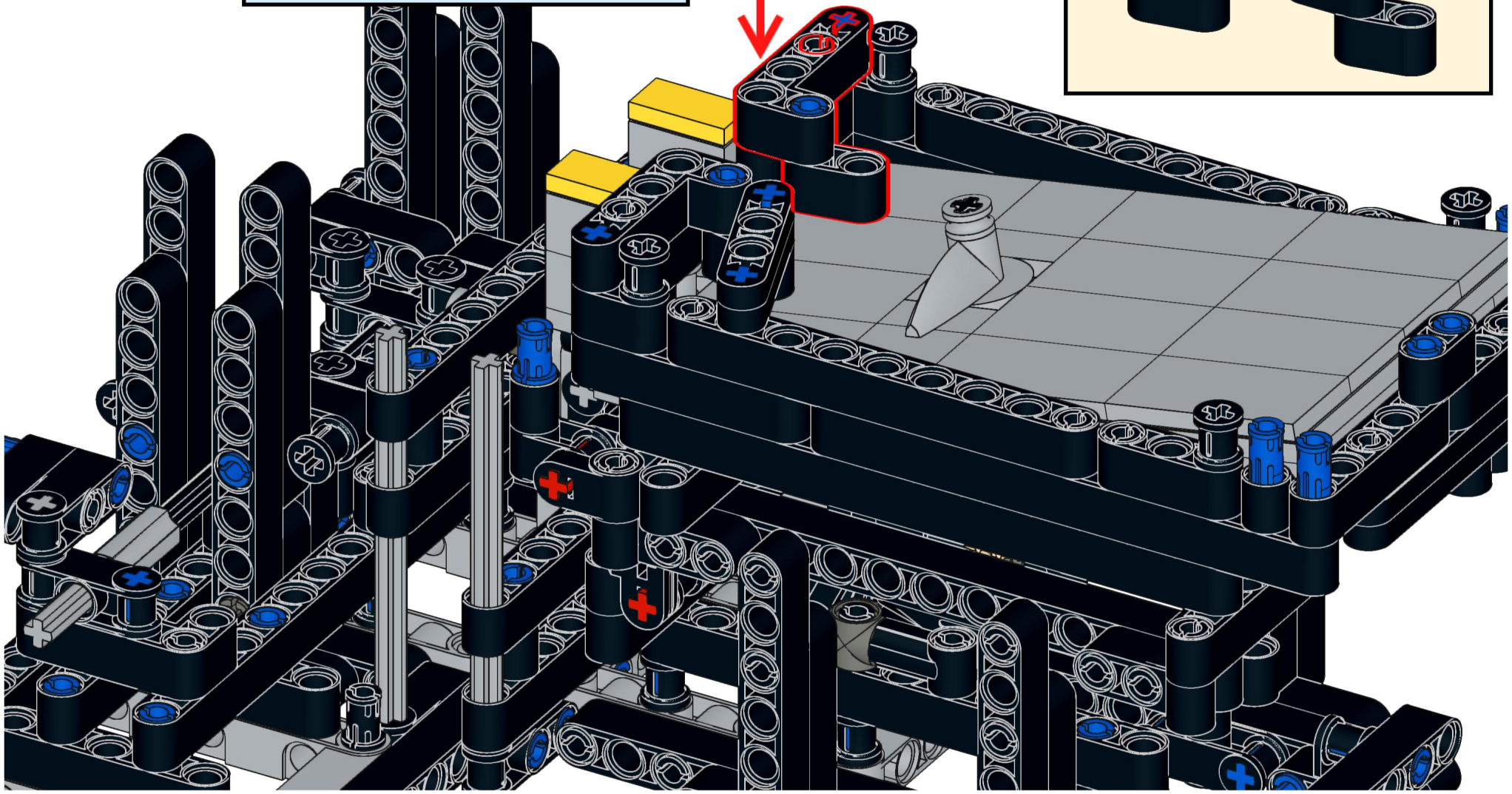

141

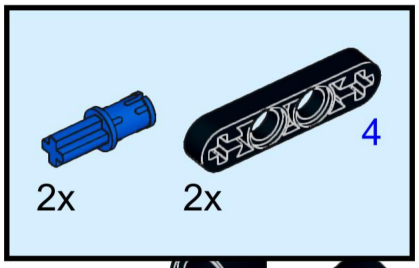

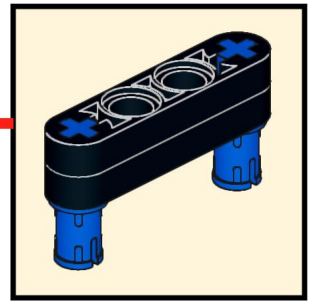

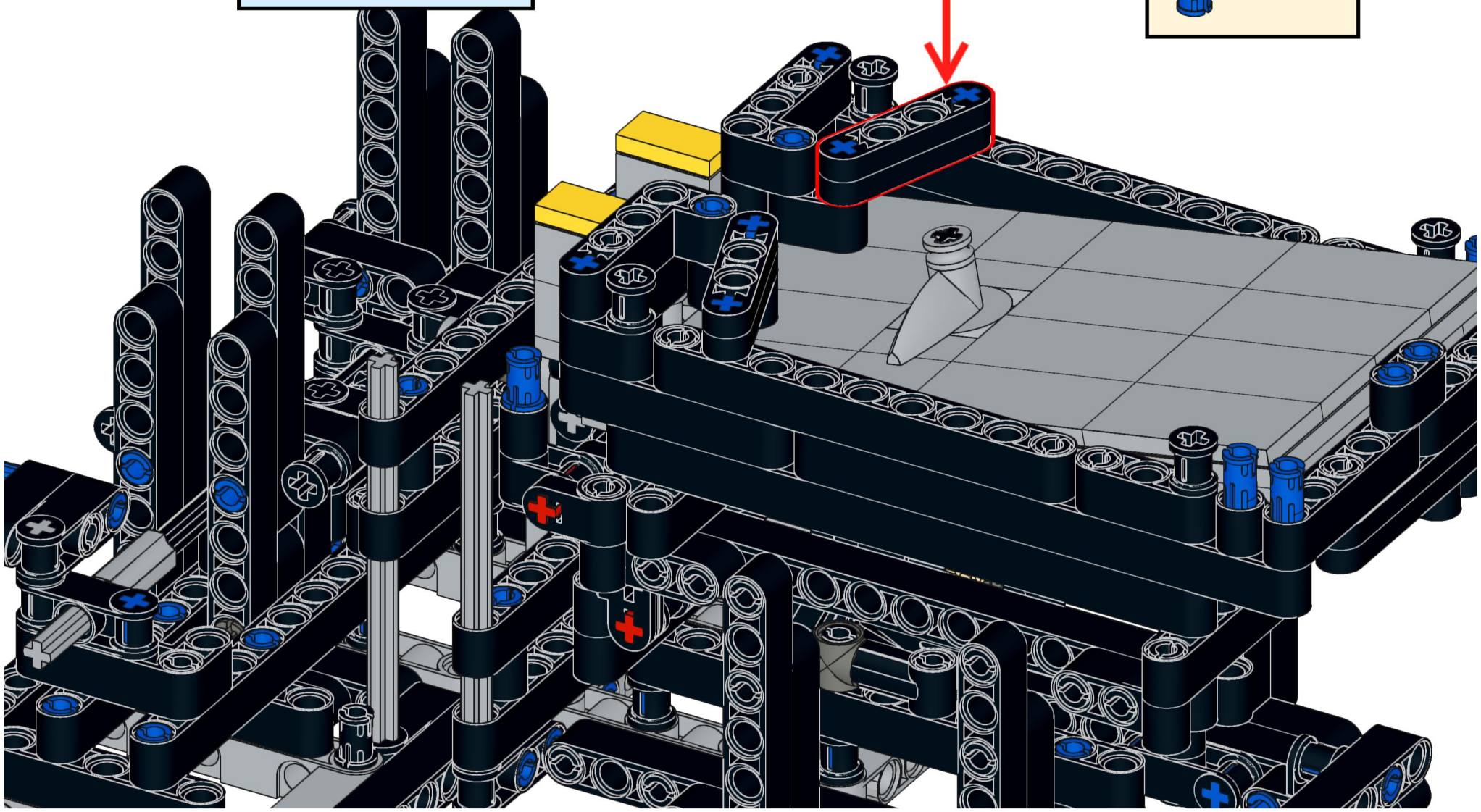

142

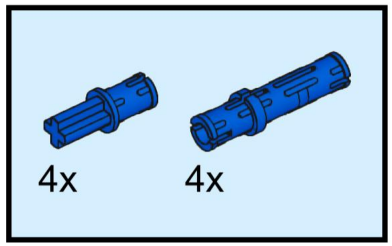

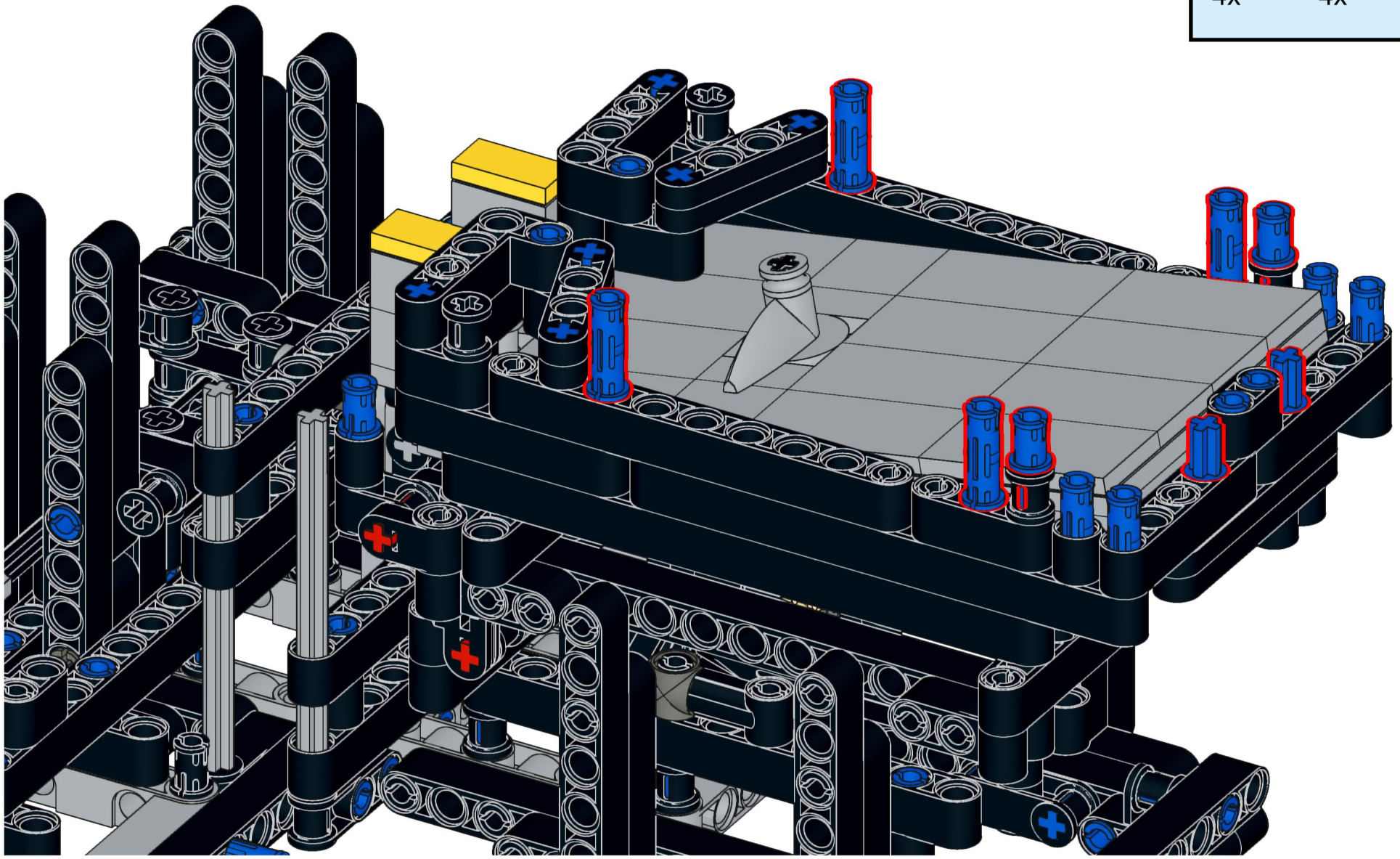

143

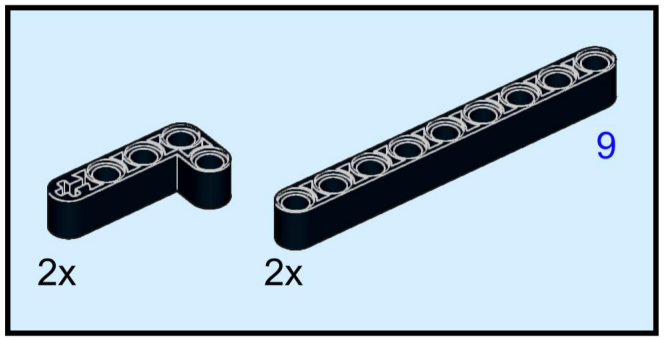

144

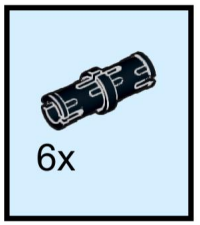

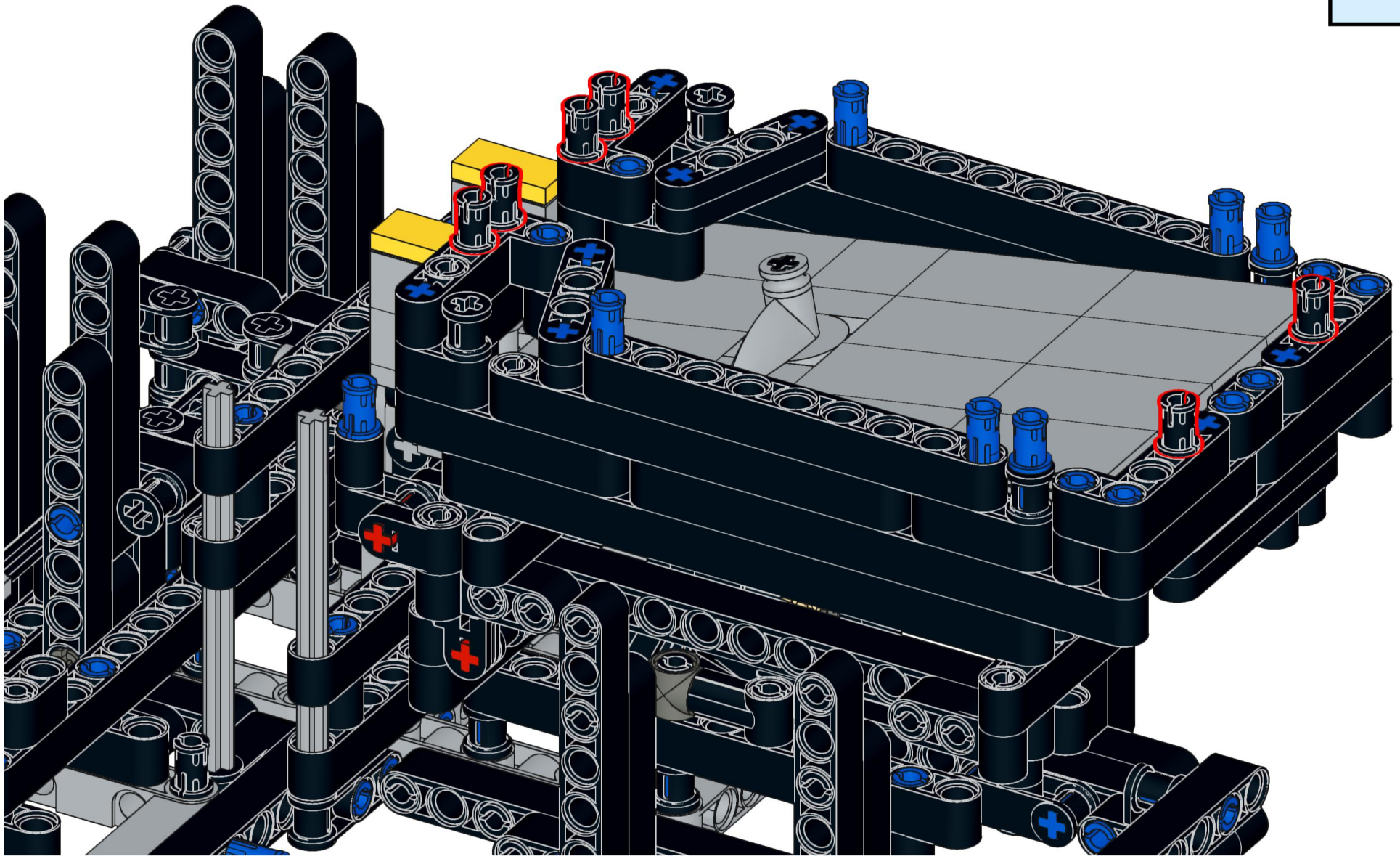

145

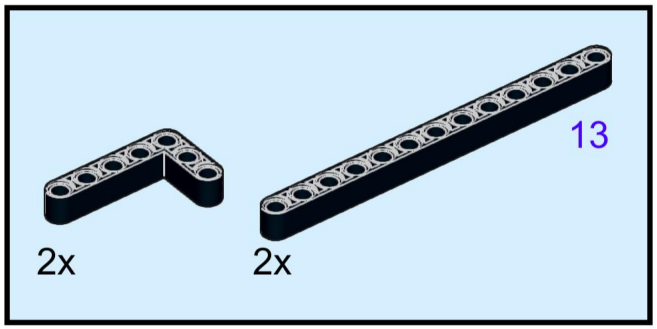

146

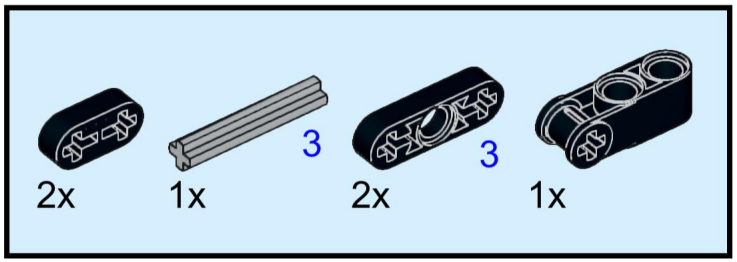

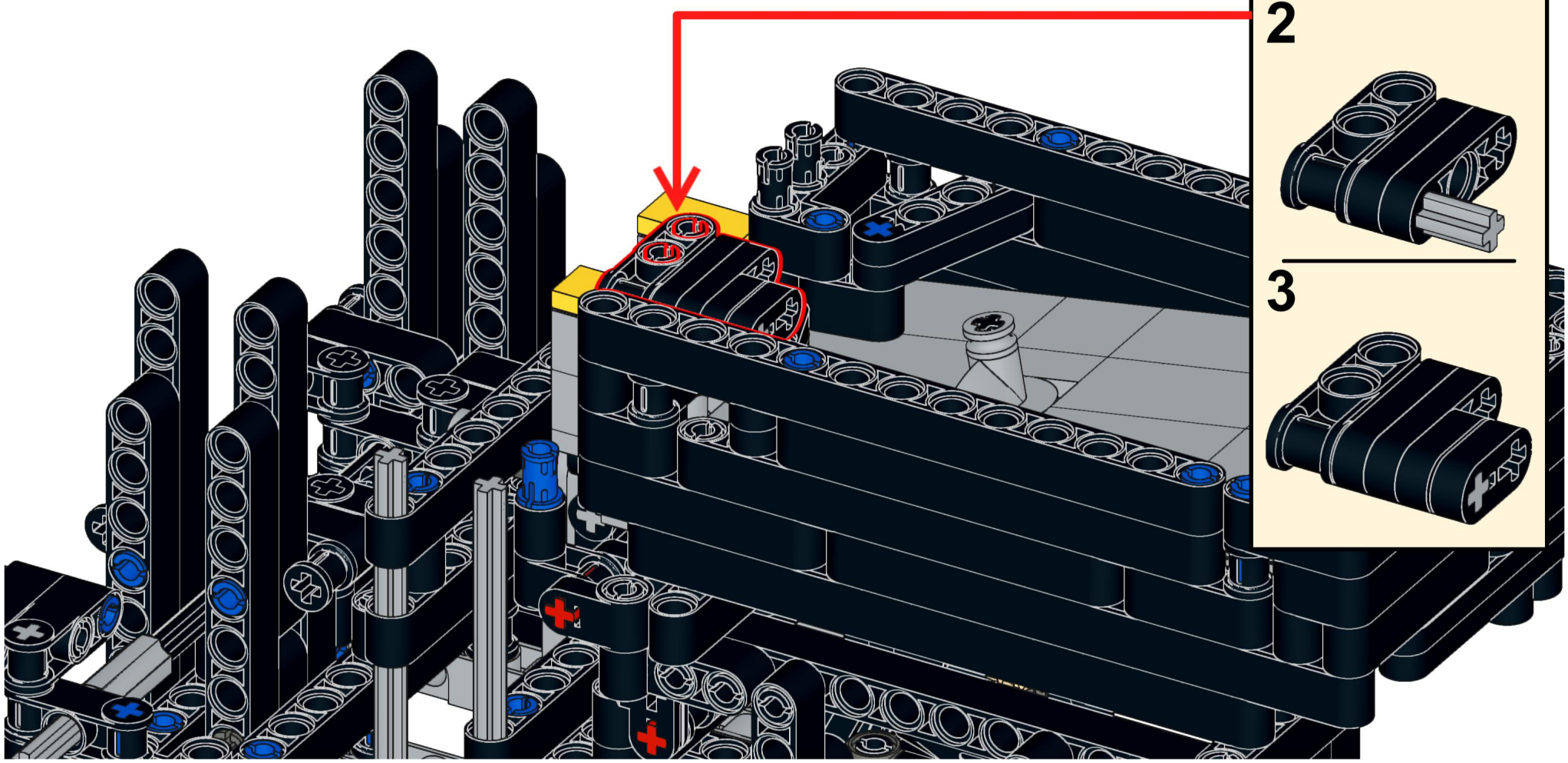

147

