148

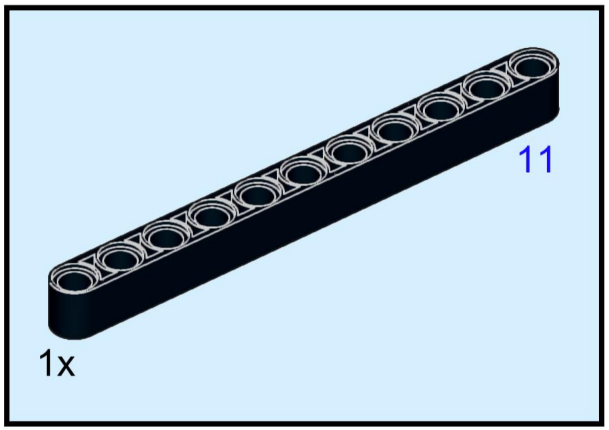

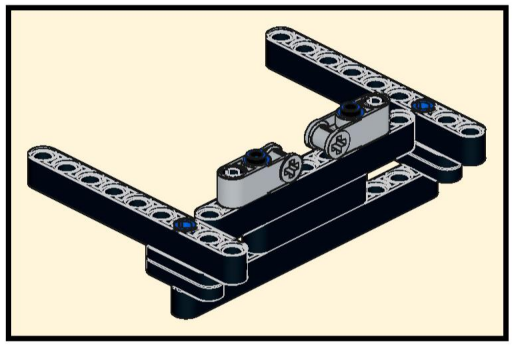

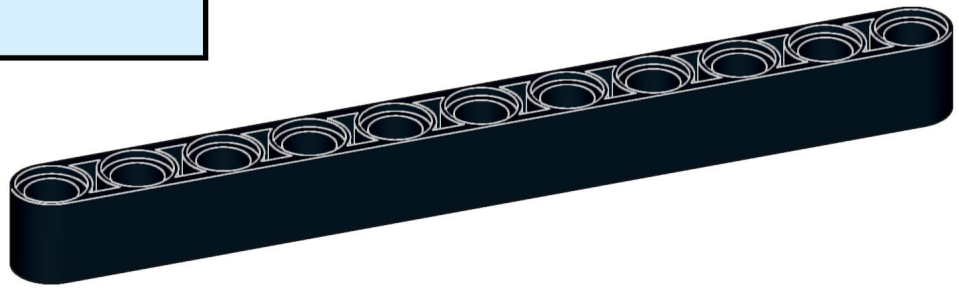

149

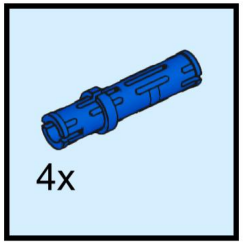

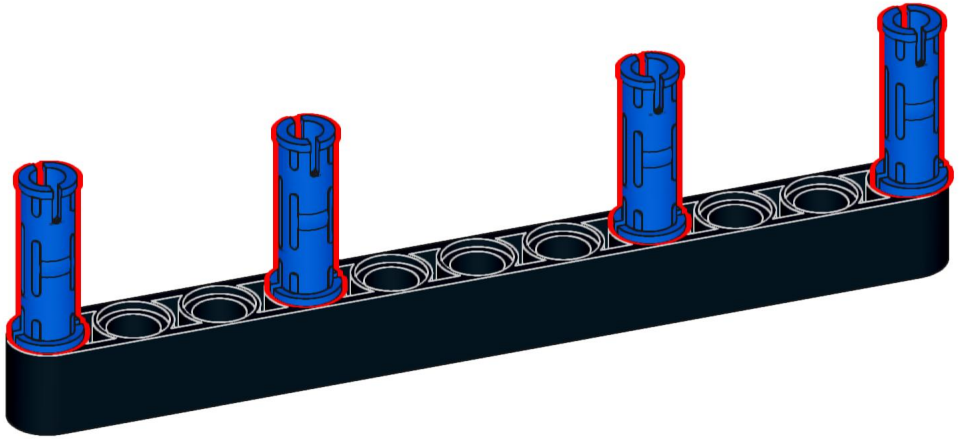

150

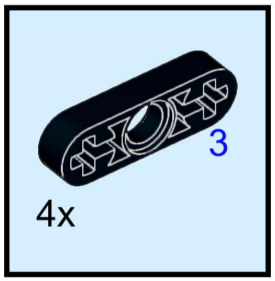

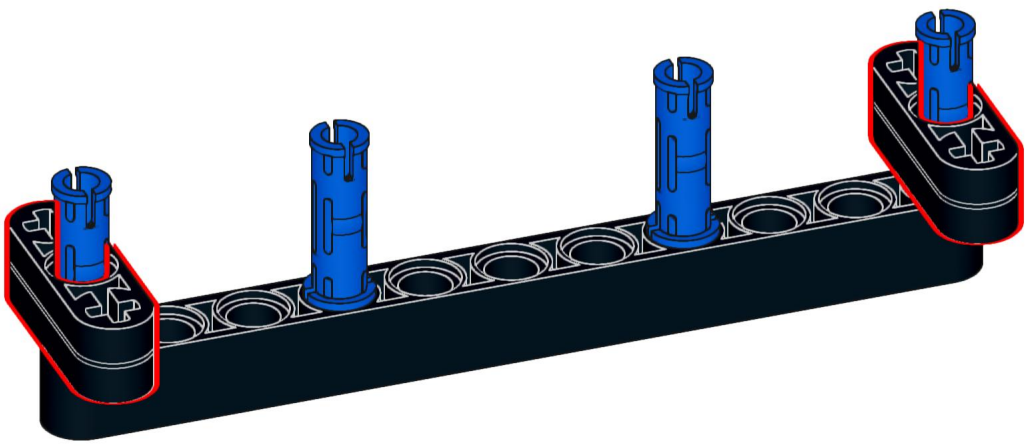

151

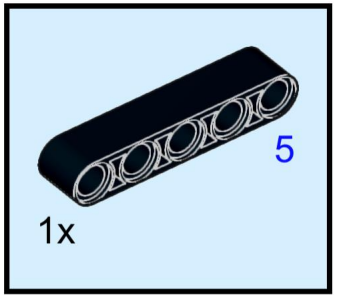

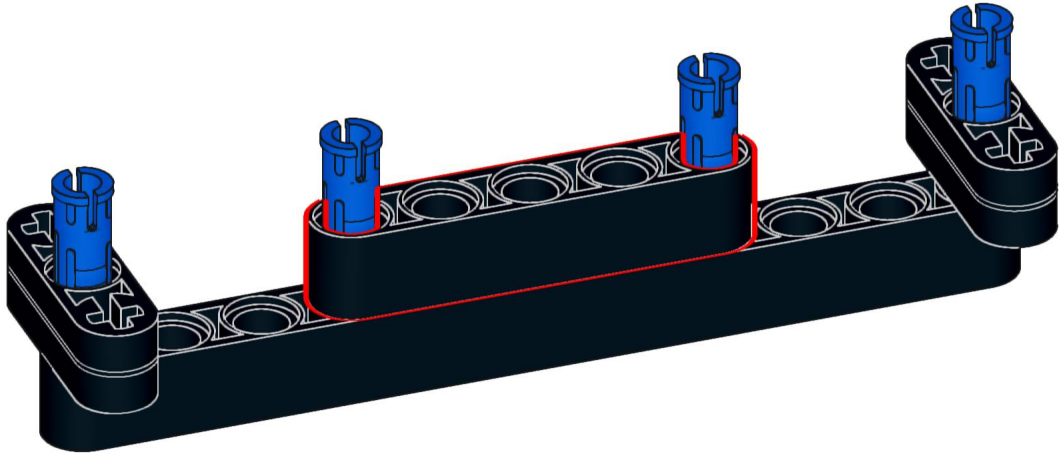

152

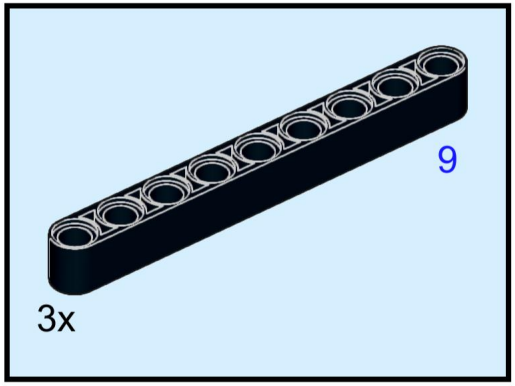

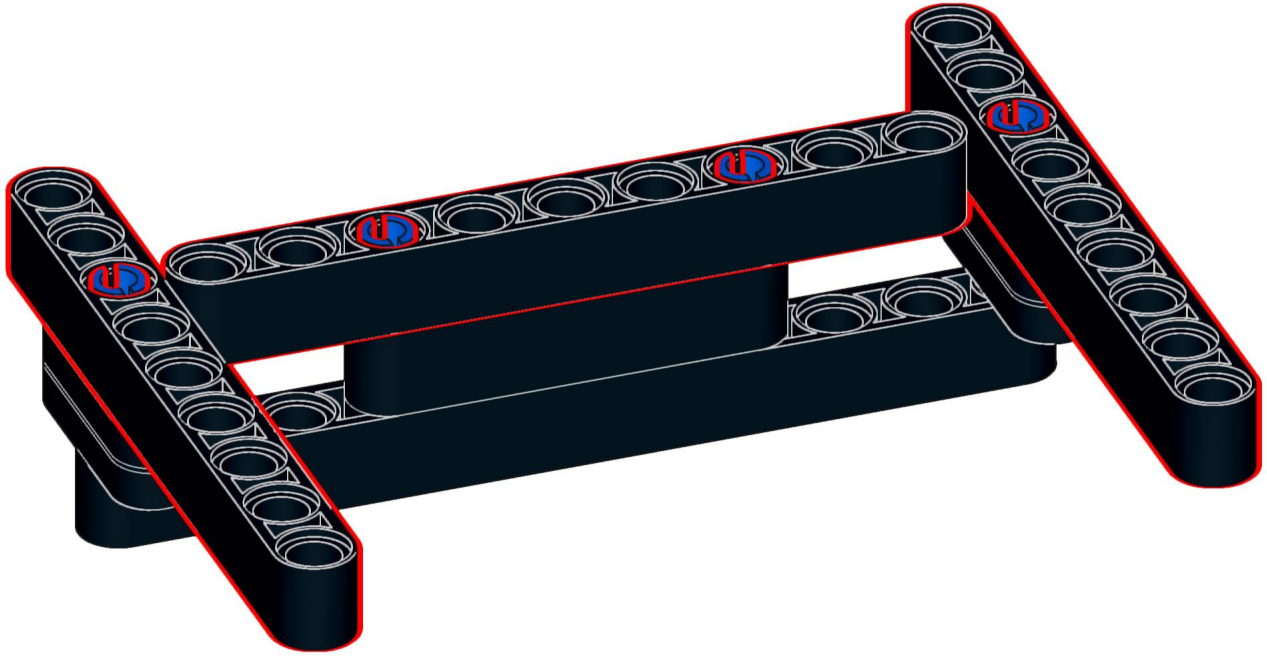

153

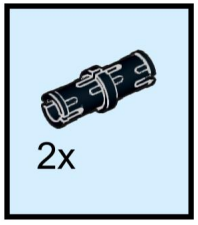

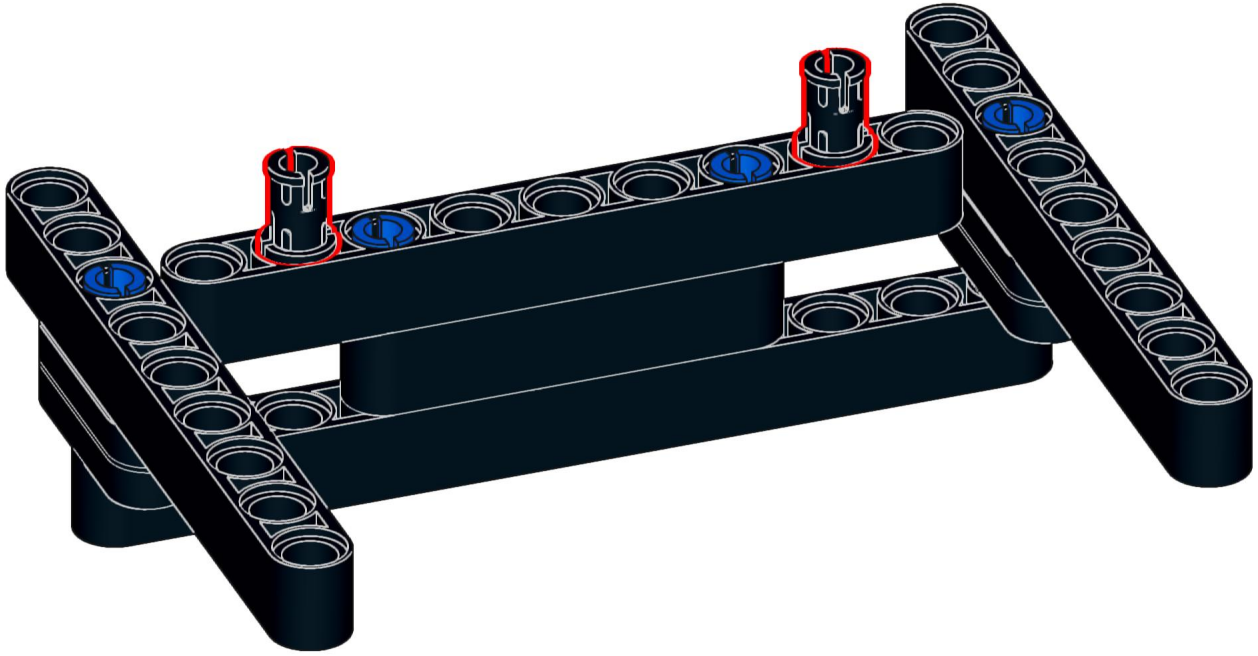

154

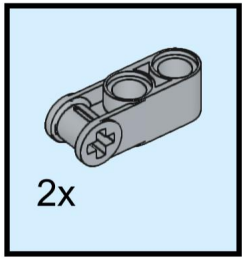

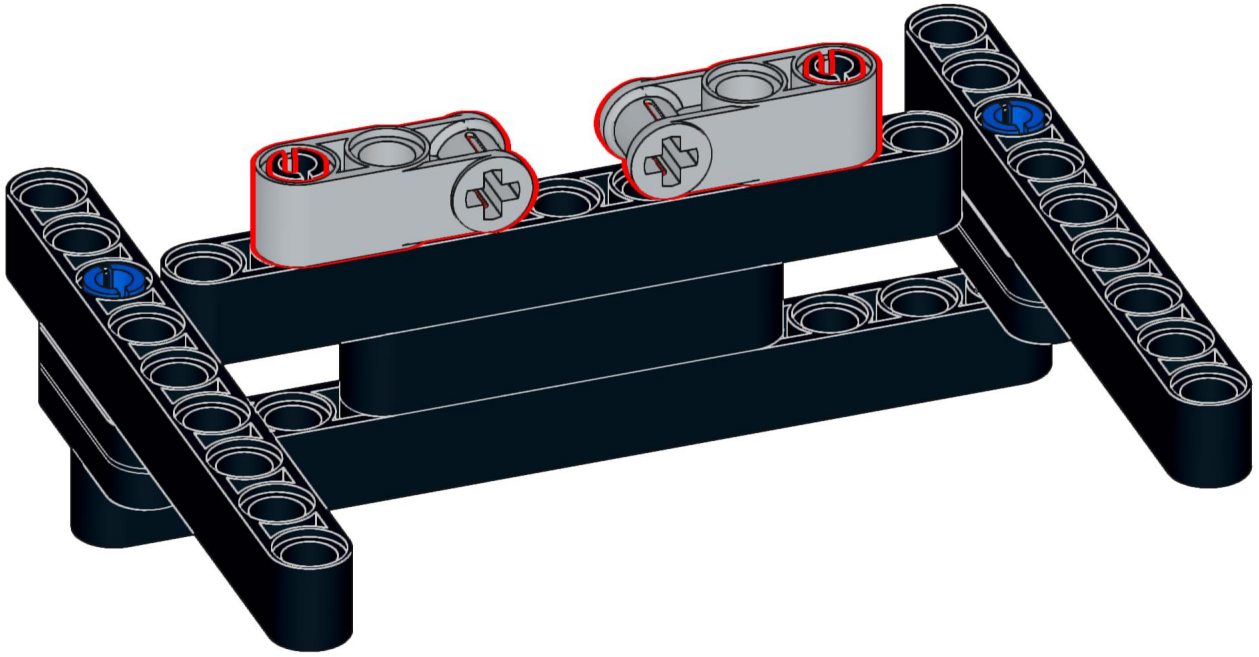

155

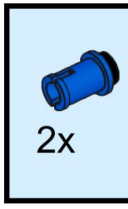

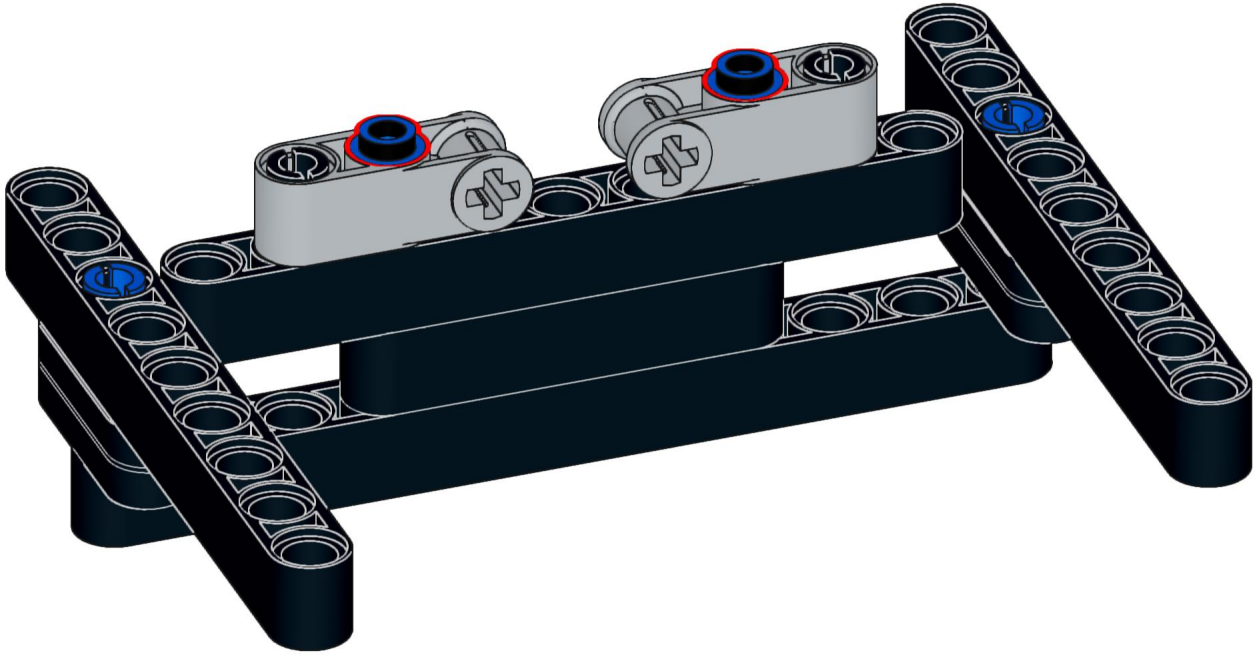

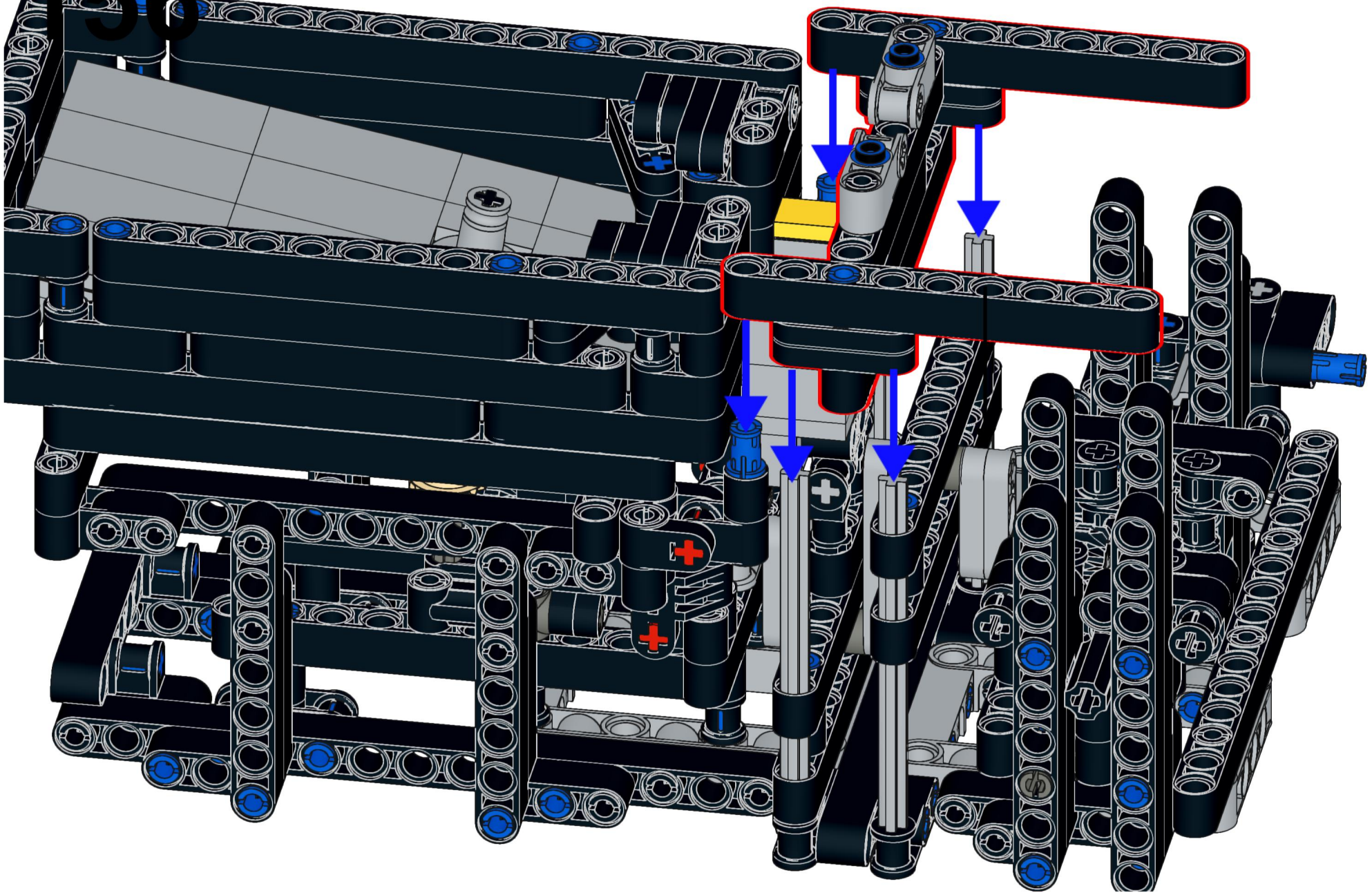

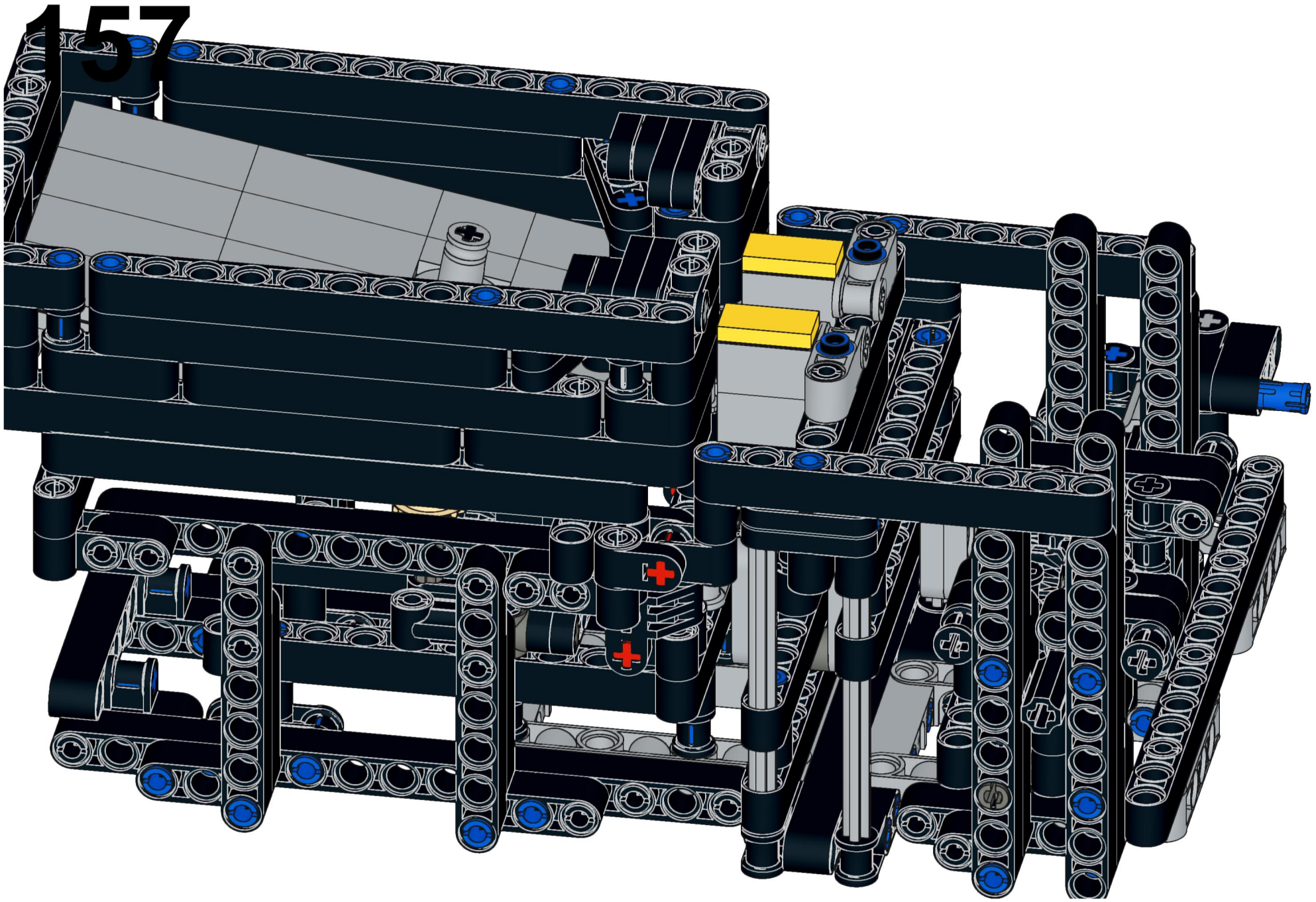

158

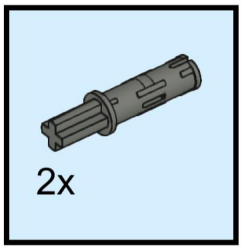

150

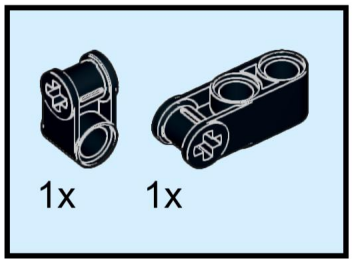

160



161

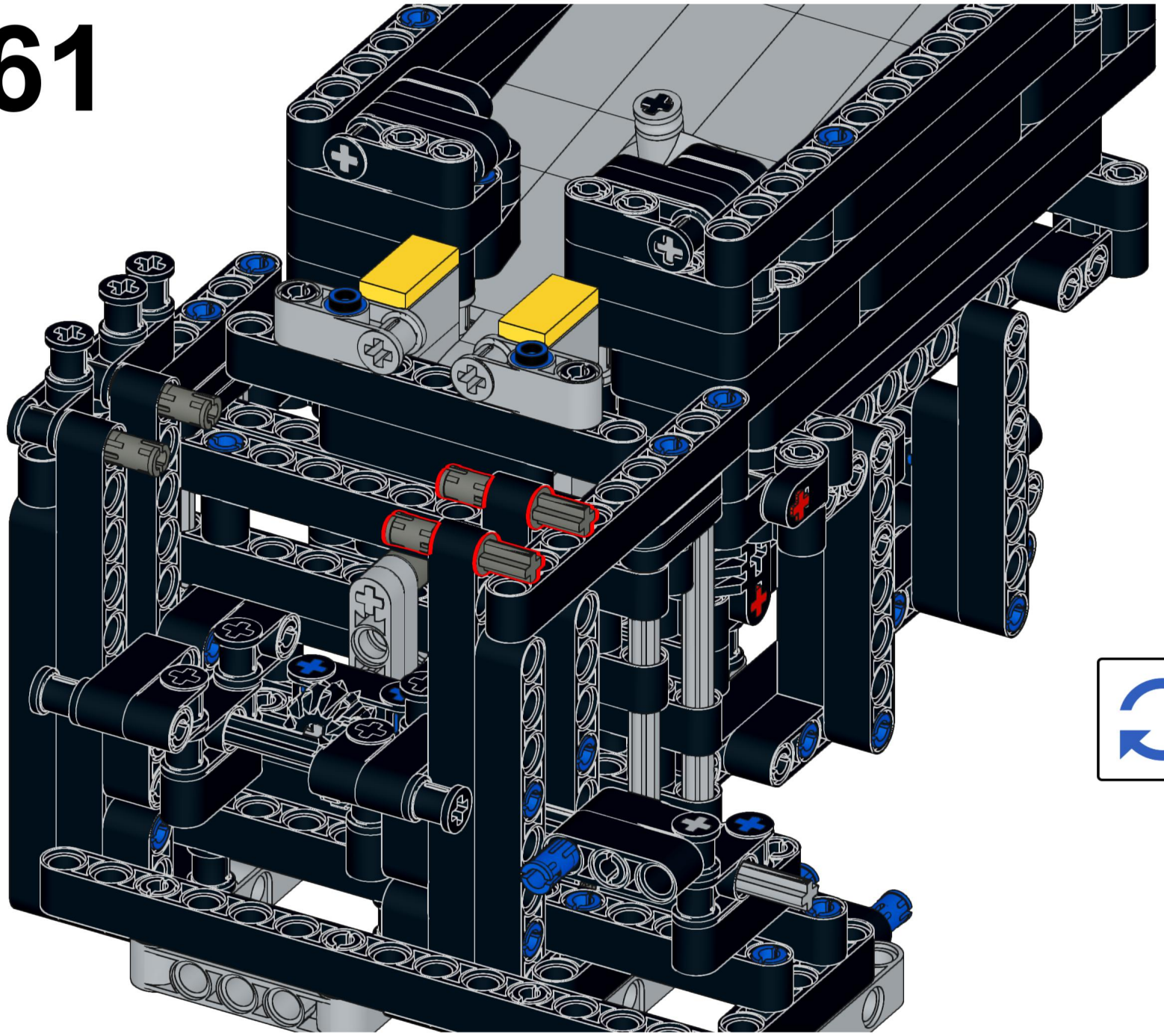

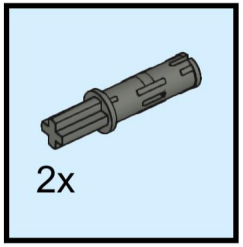

162

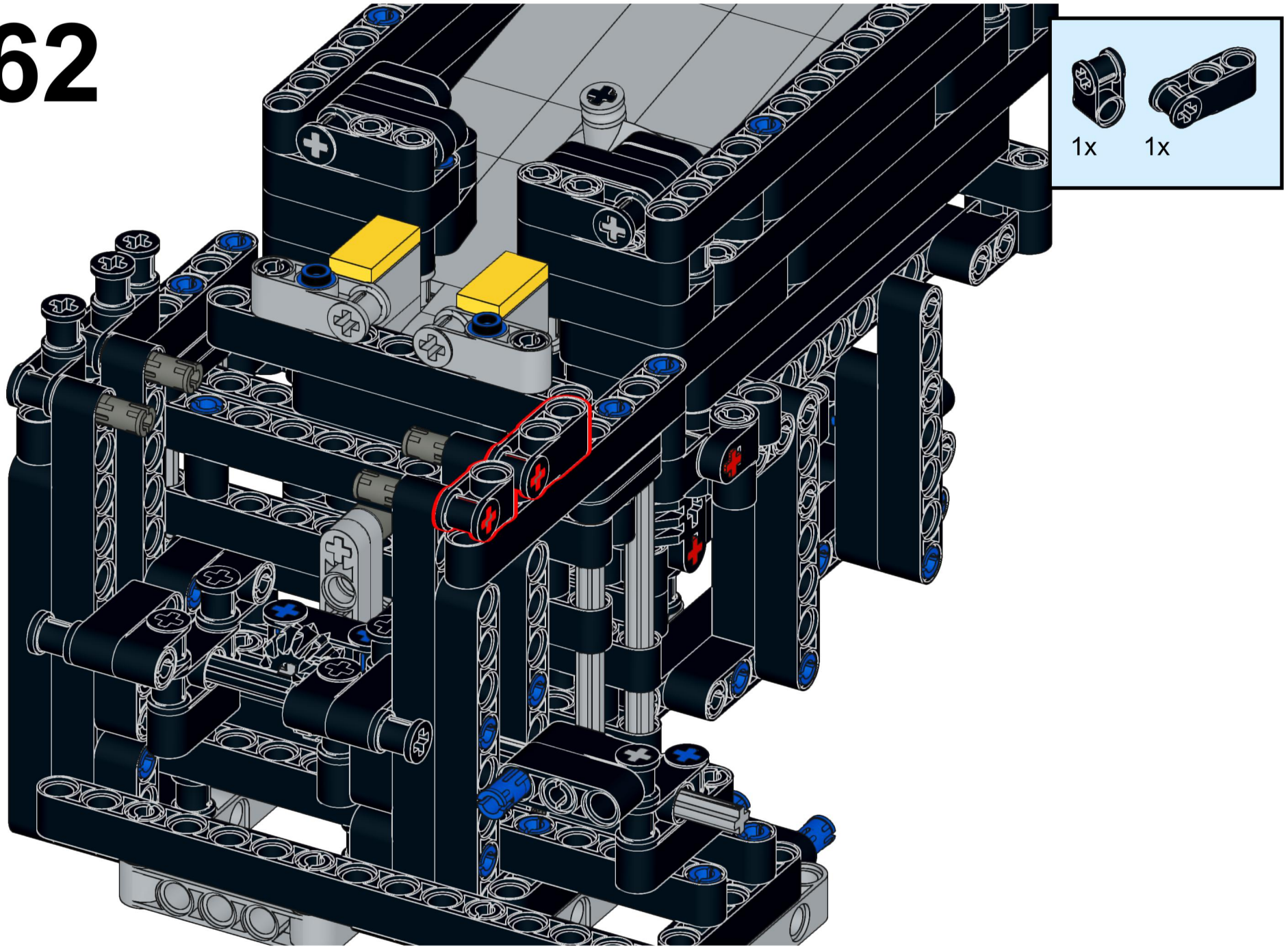

163

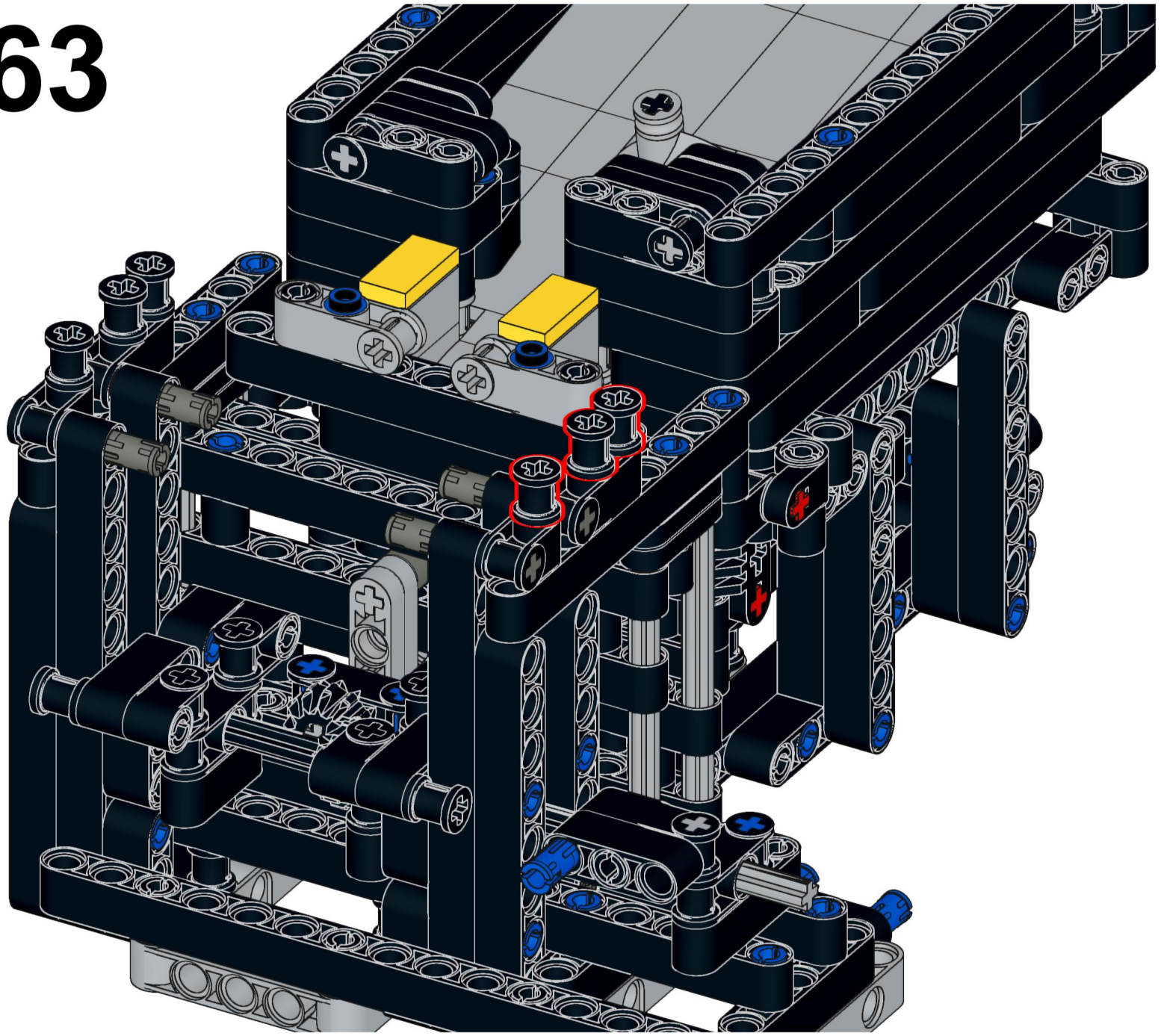



164

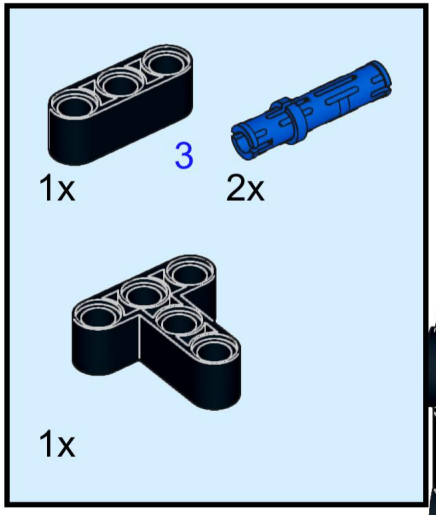

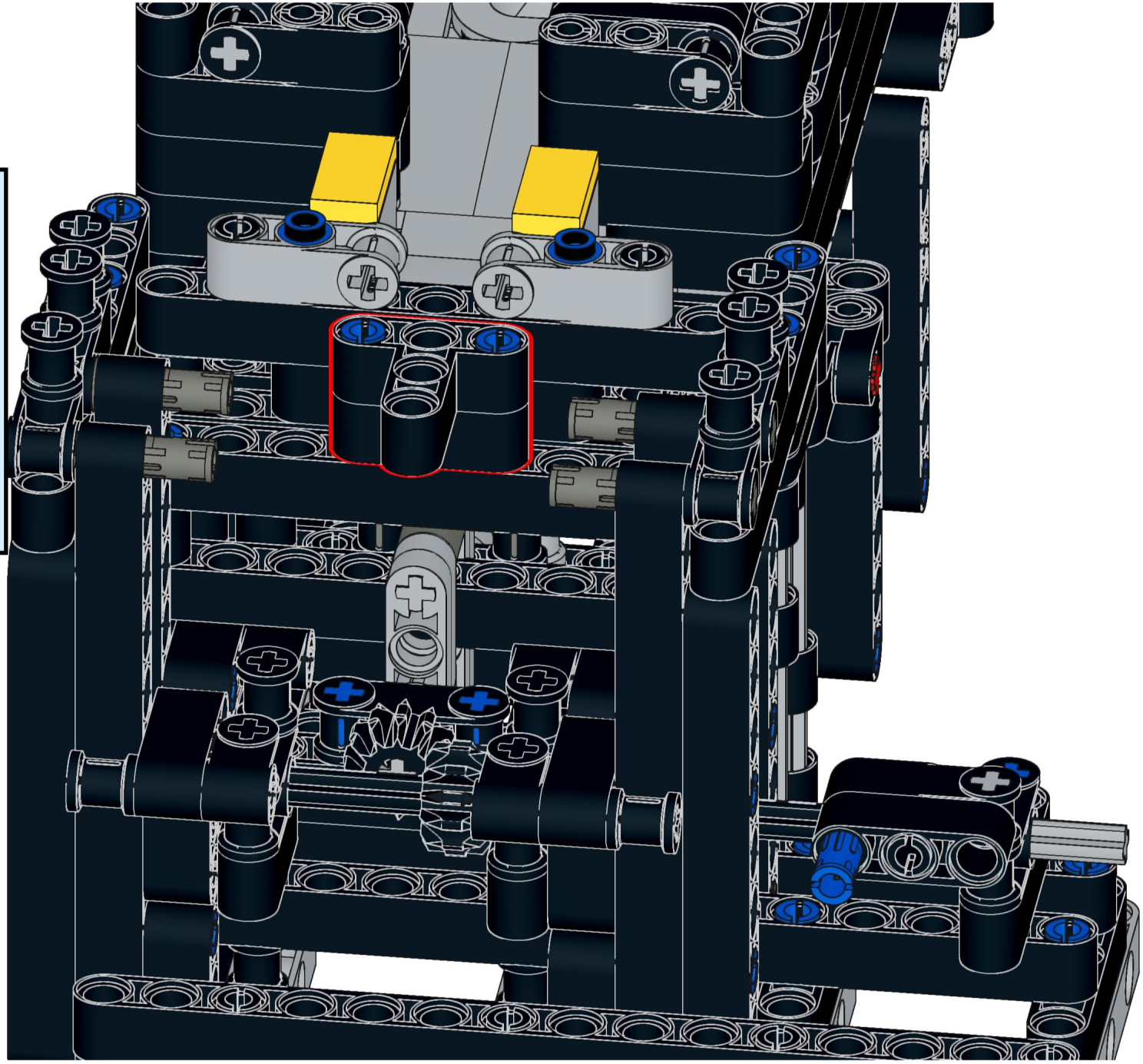

165

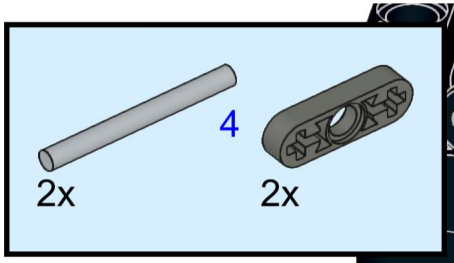

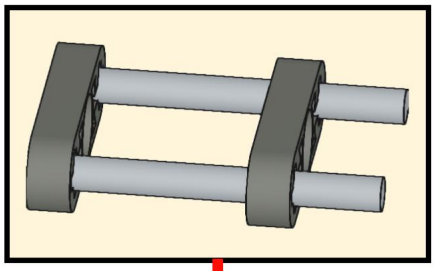

166

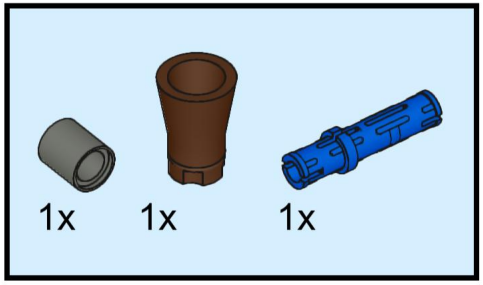

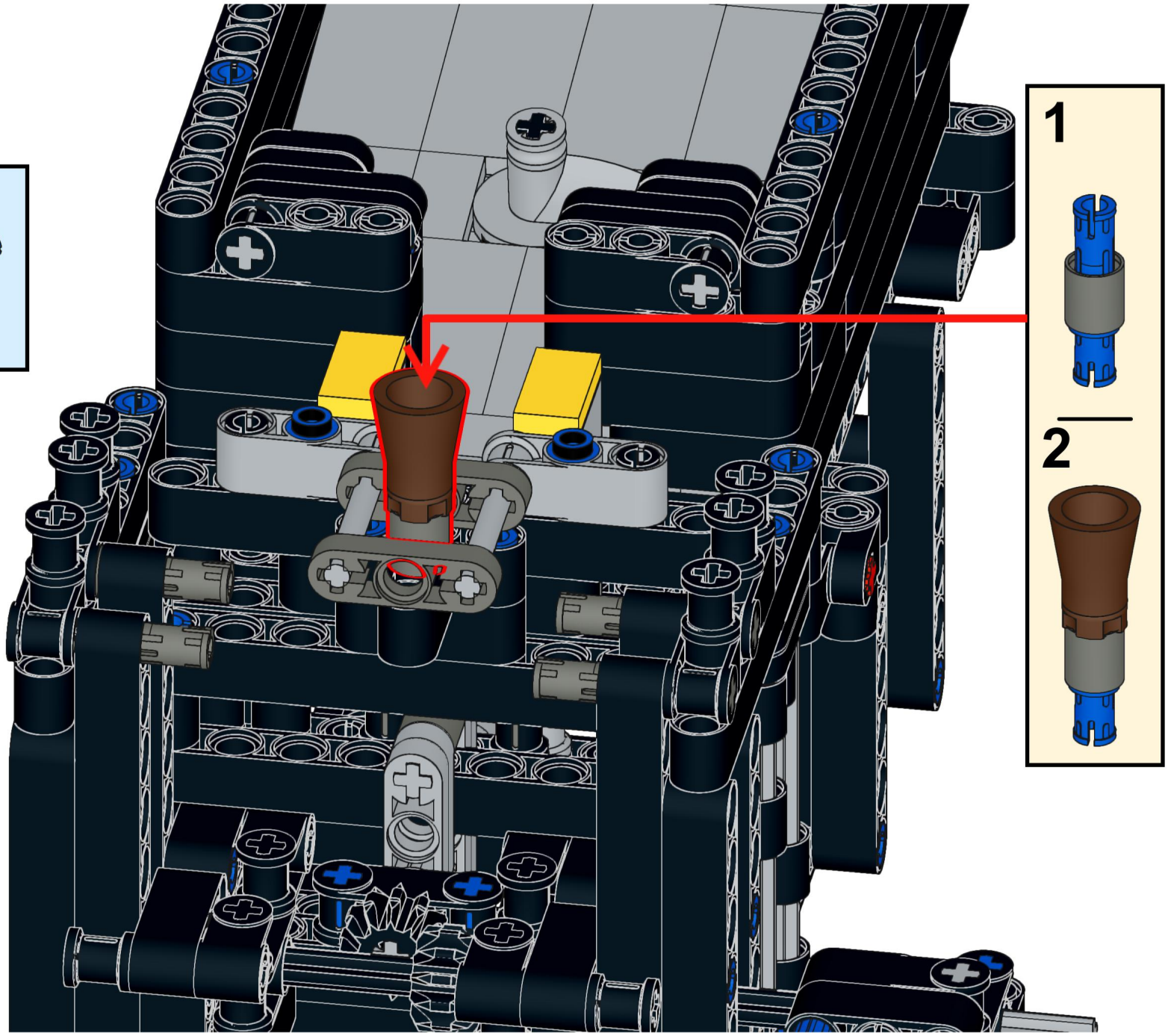

167

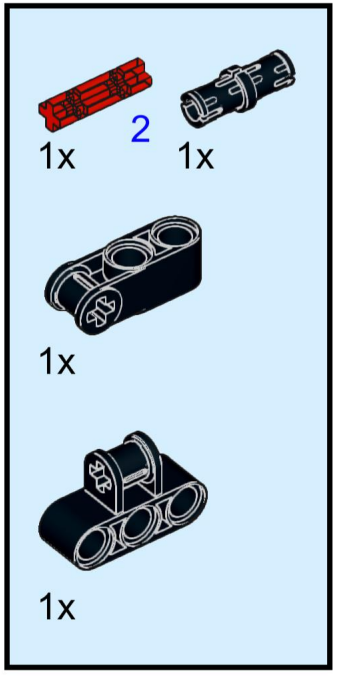

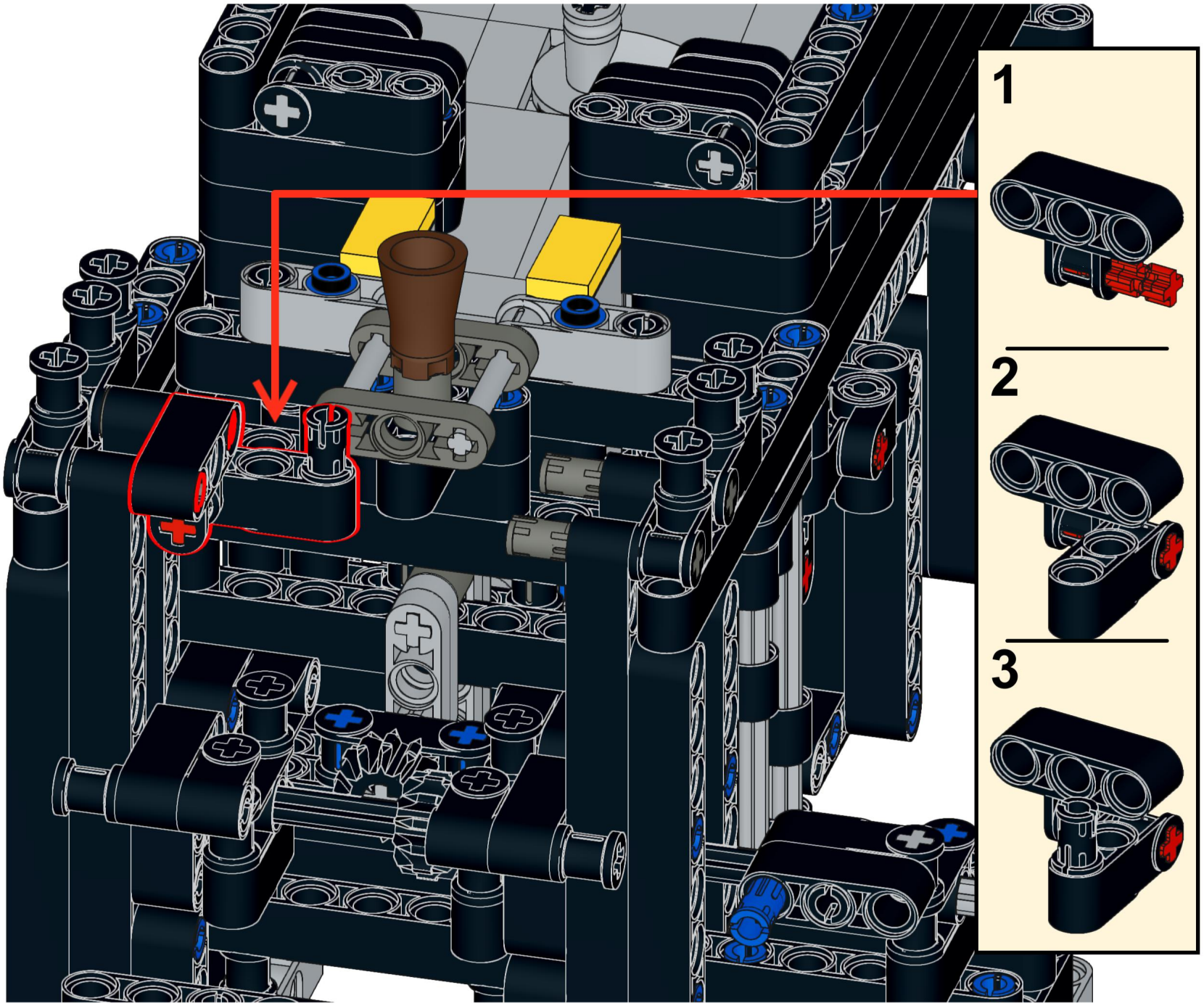

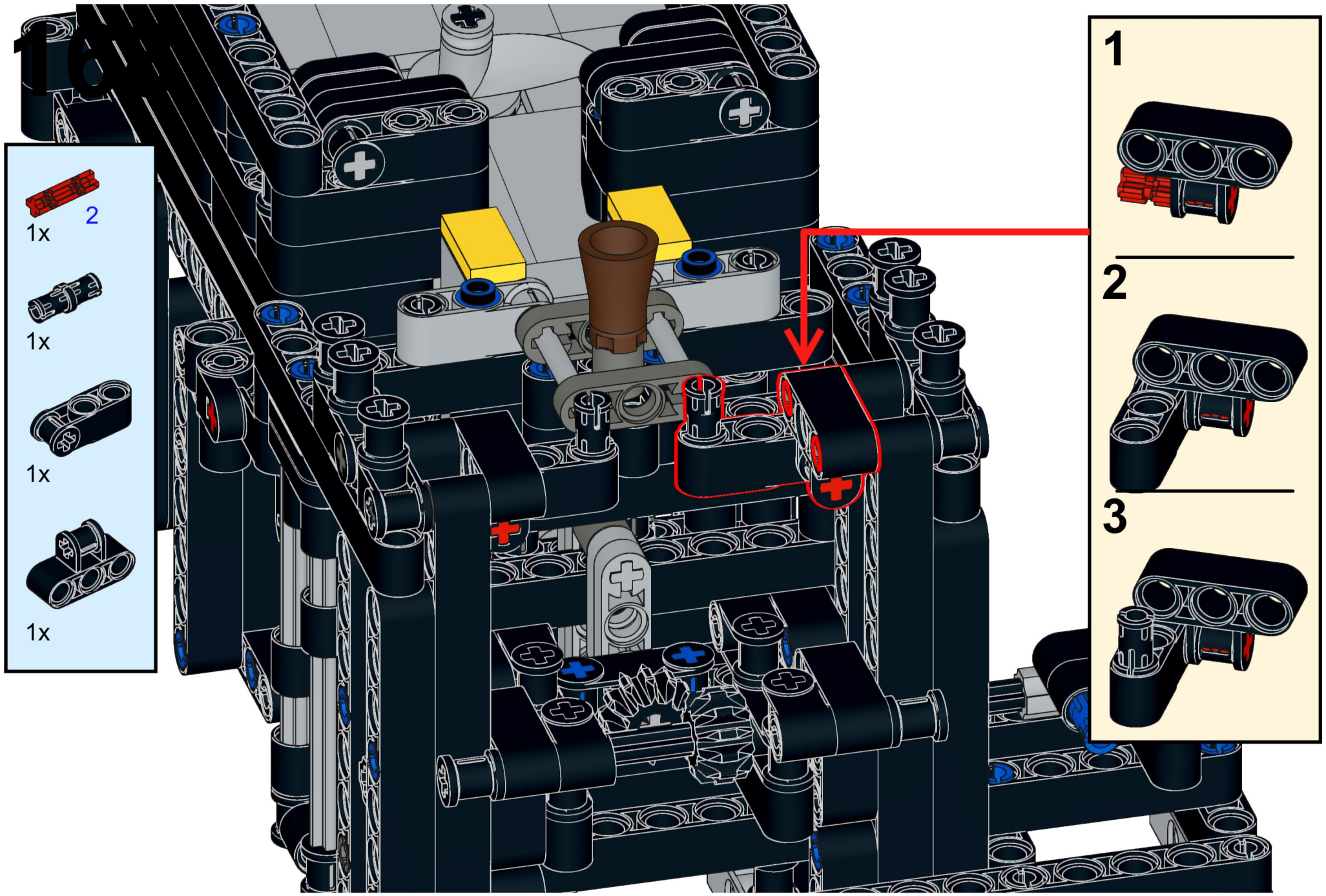
16
1x
2
1x
1x
1x
1
2
3

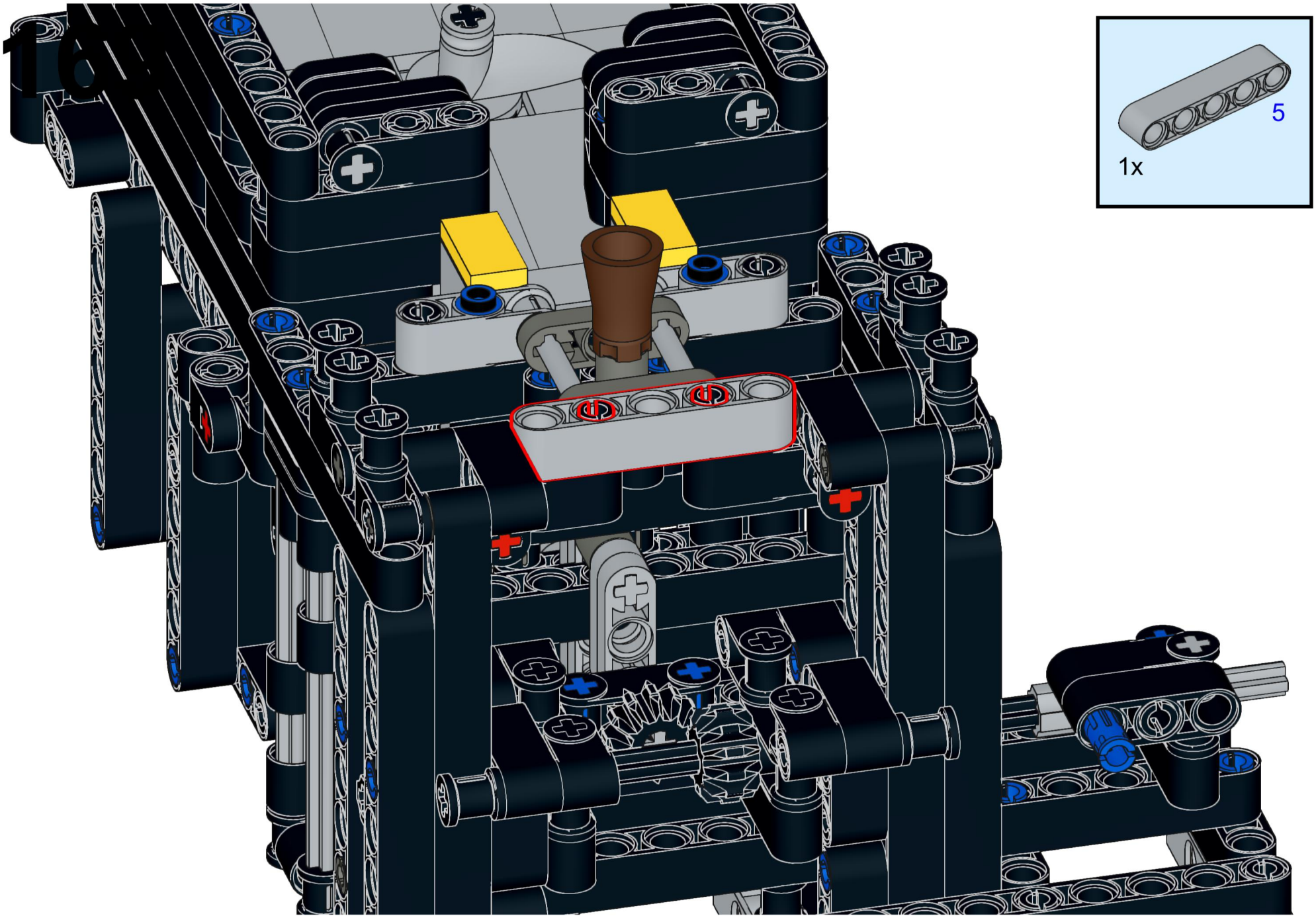
16
1x
5

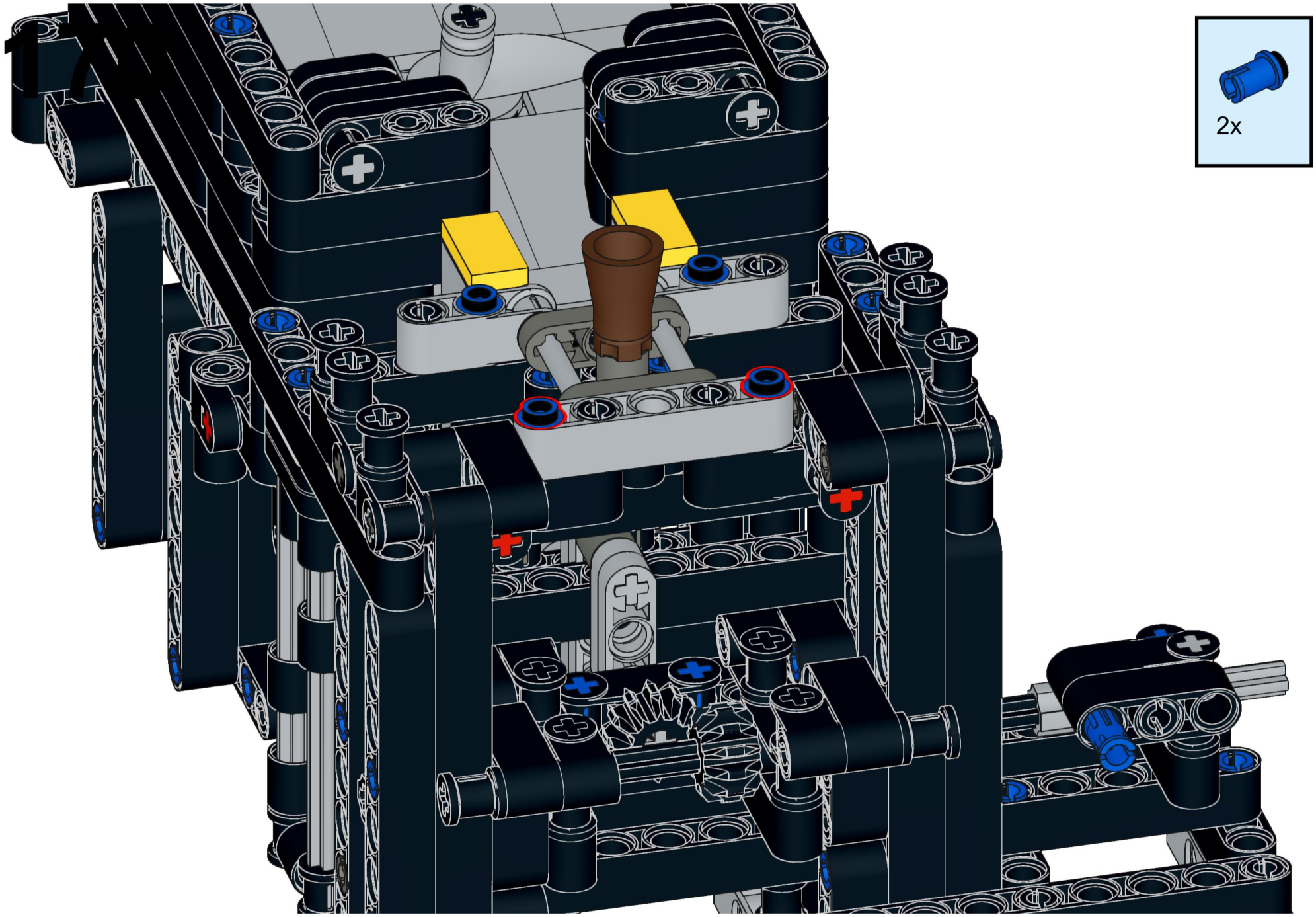
2x

171

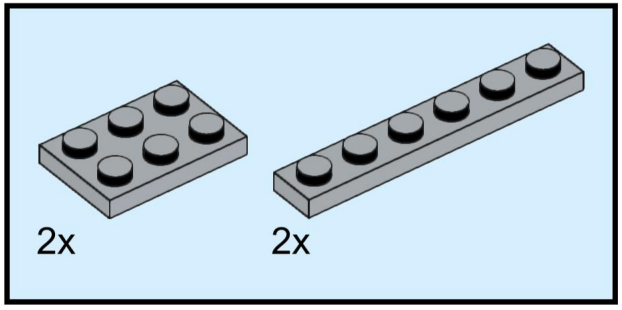

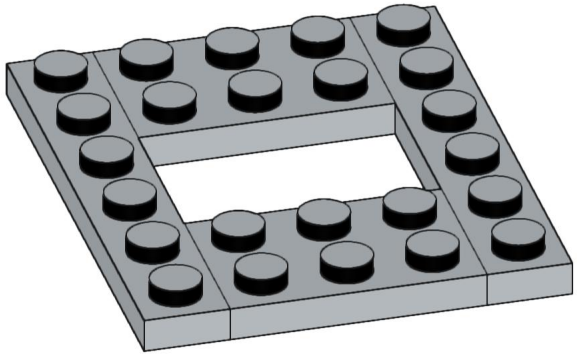

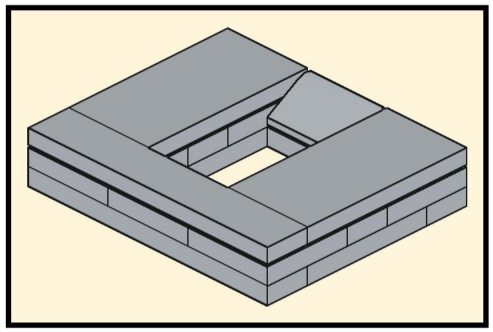

172

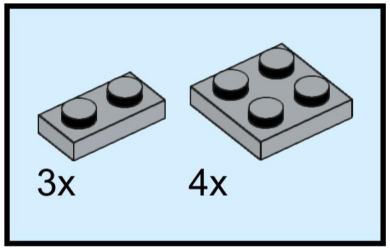

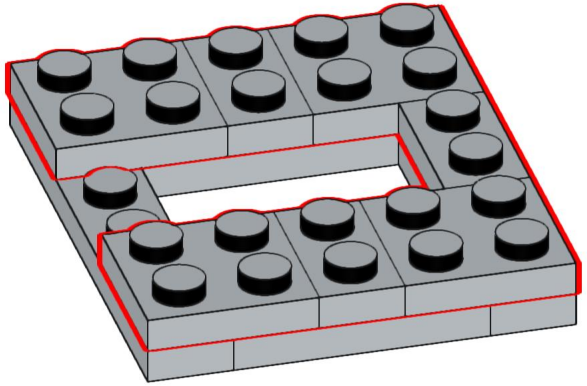

173

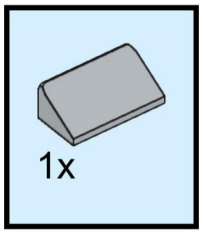

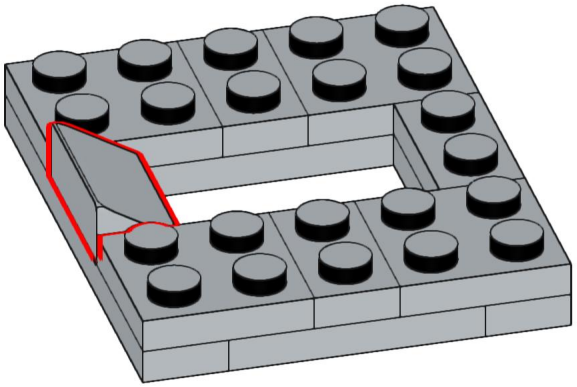

174

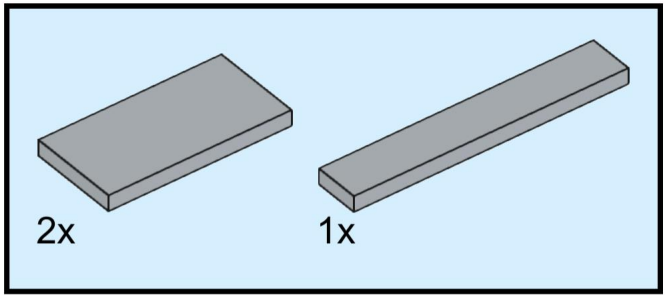

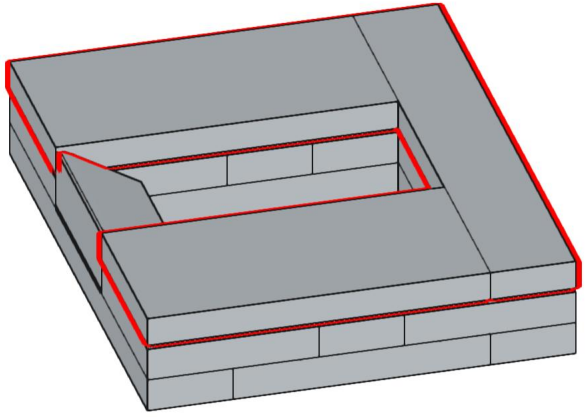

175

