177

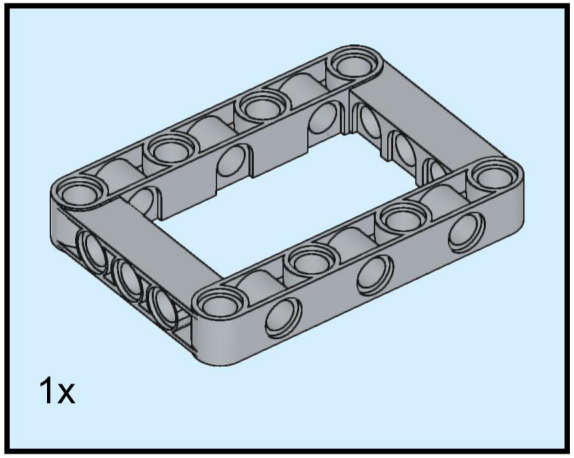

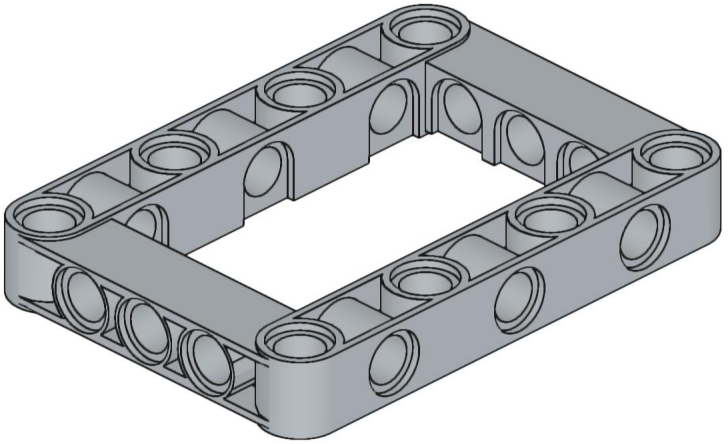

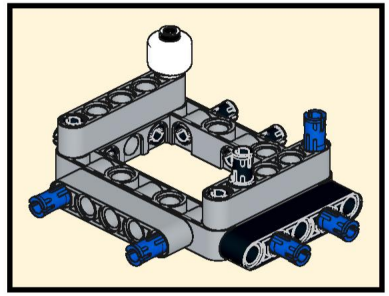

178

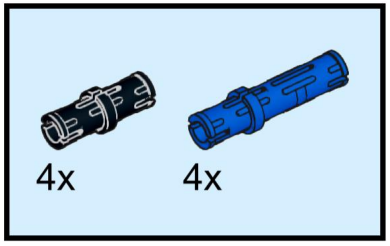

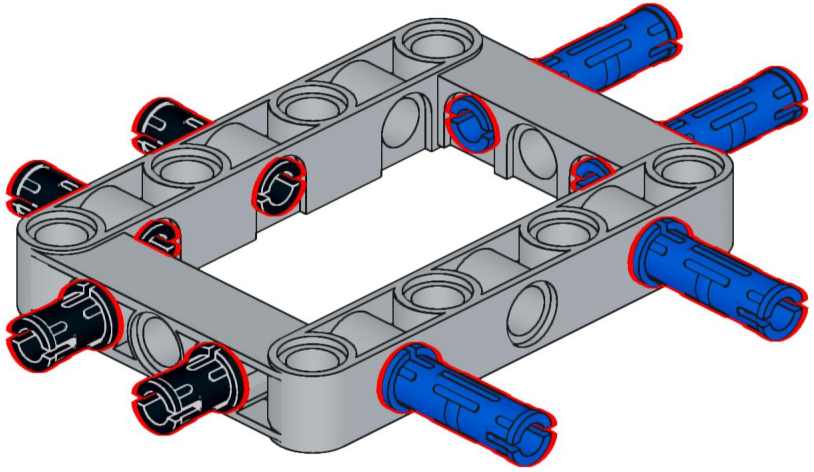

179

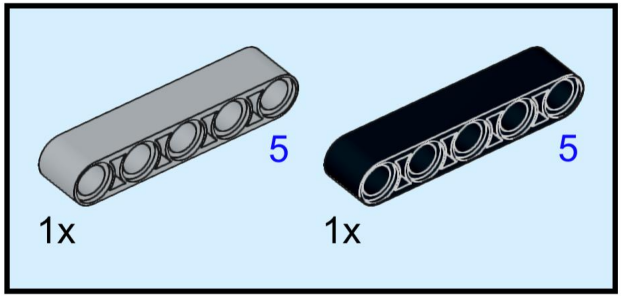

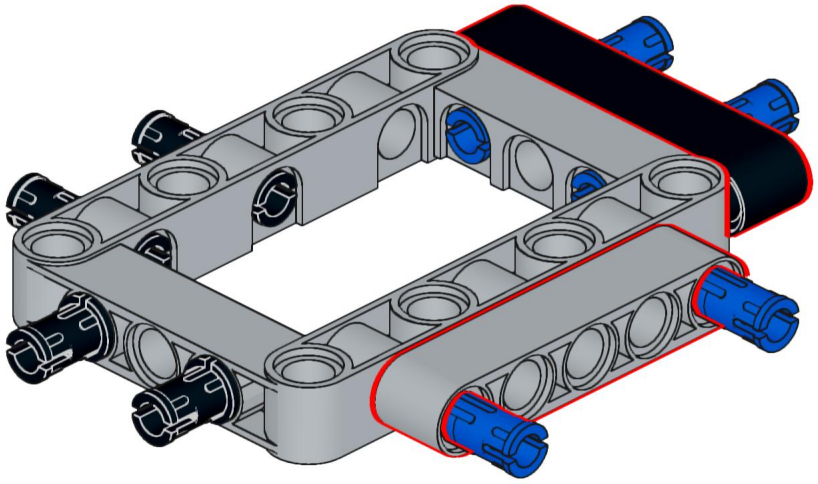

180

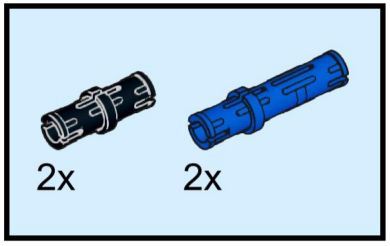

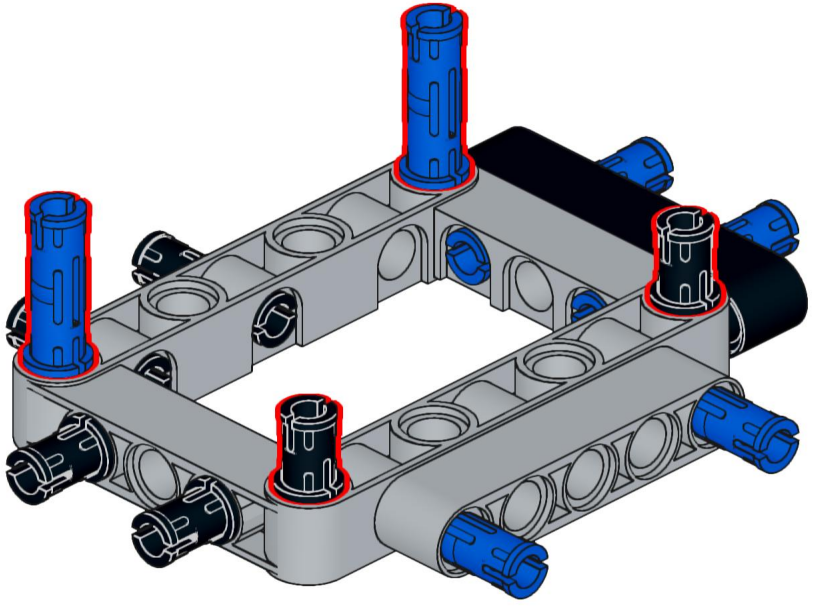

181

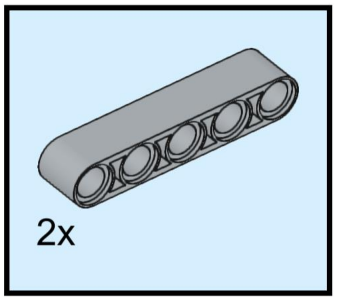

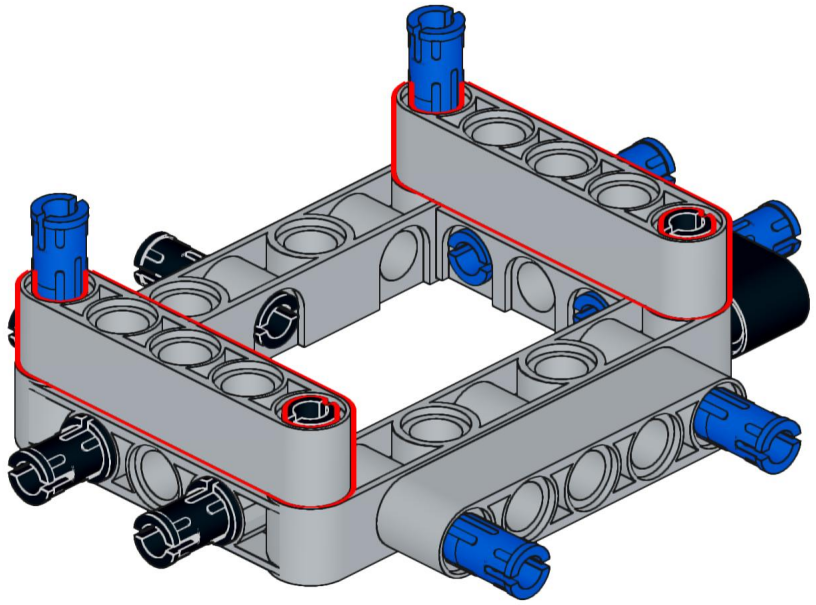

182

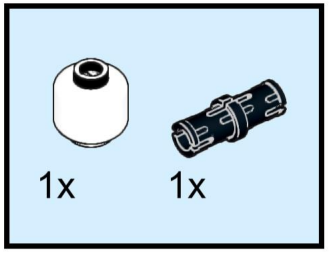

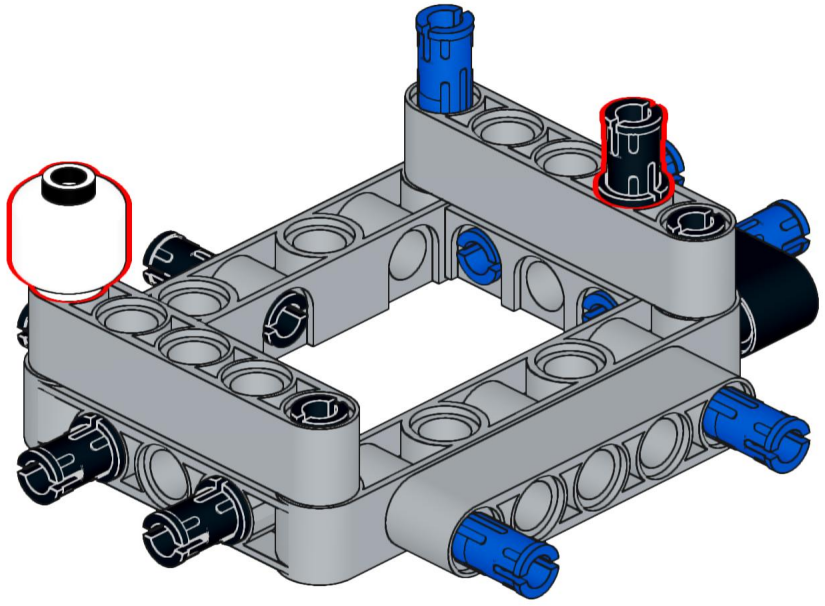

183

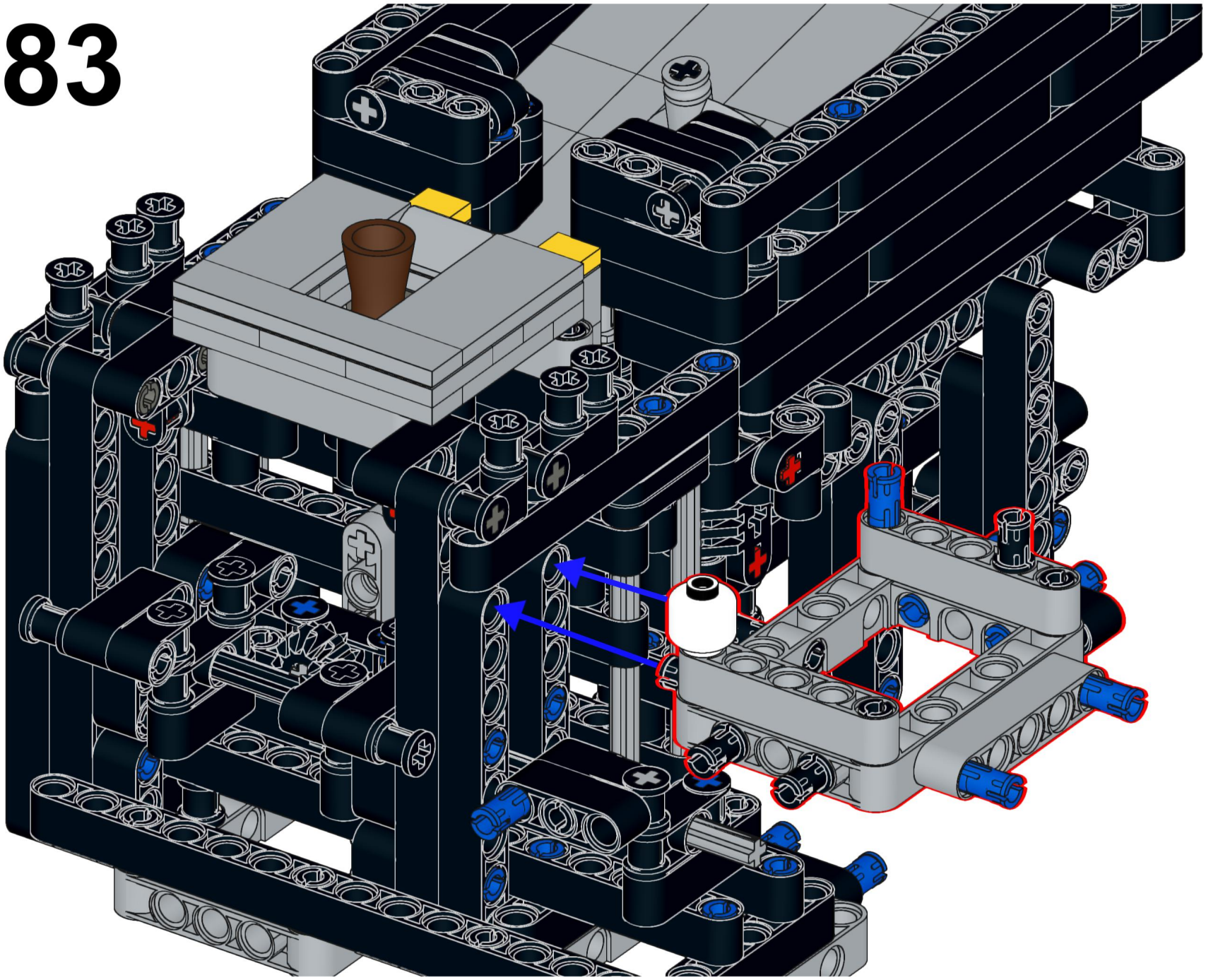

184

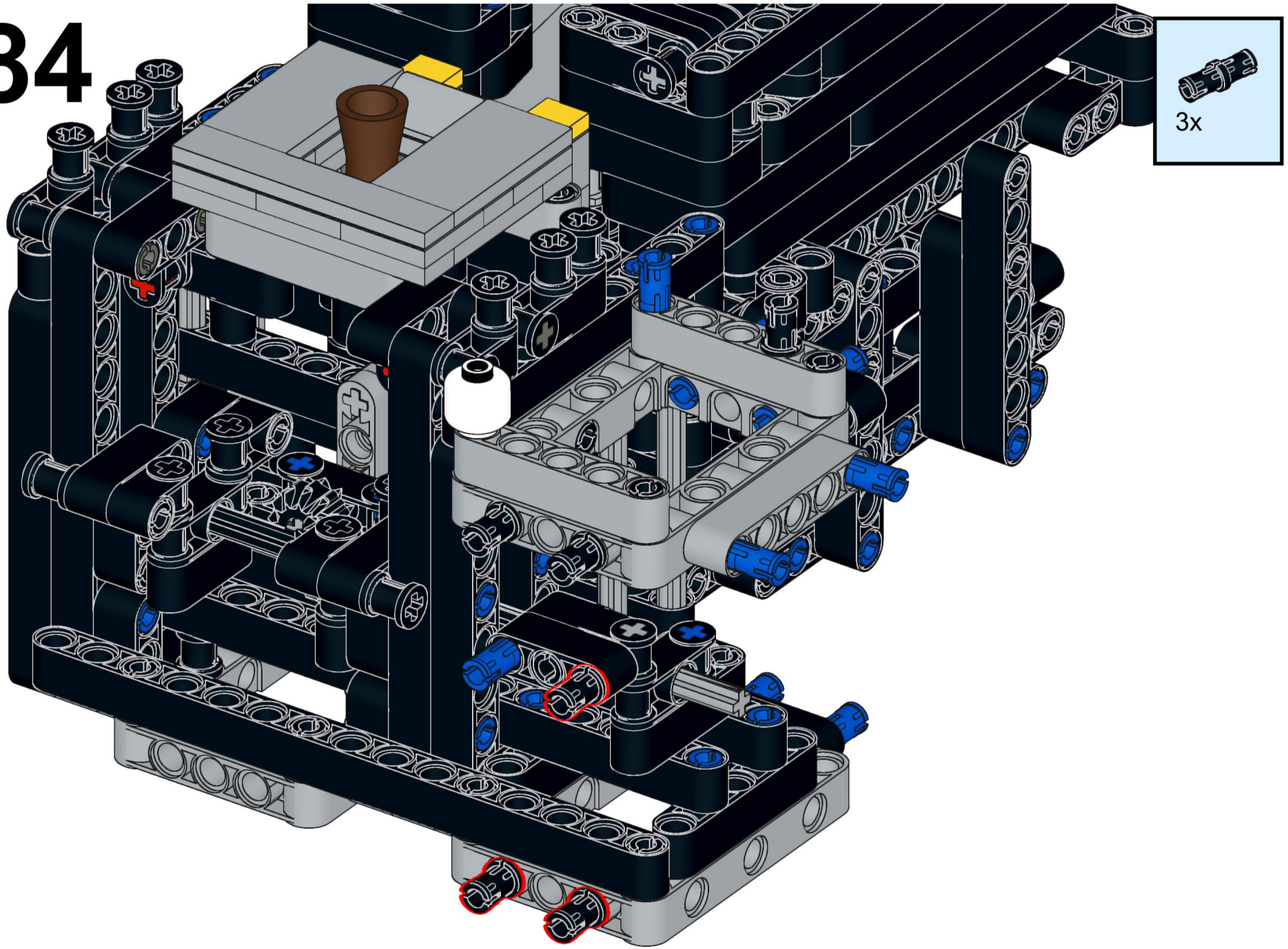

185

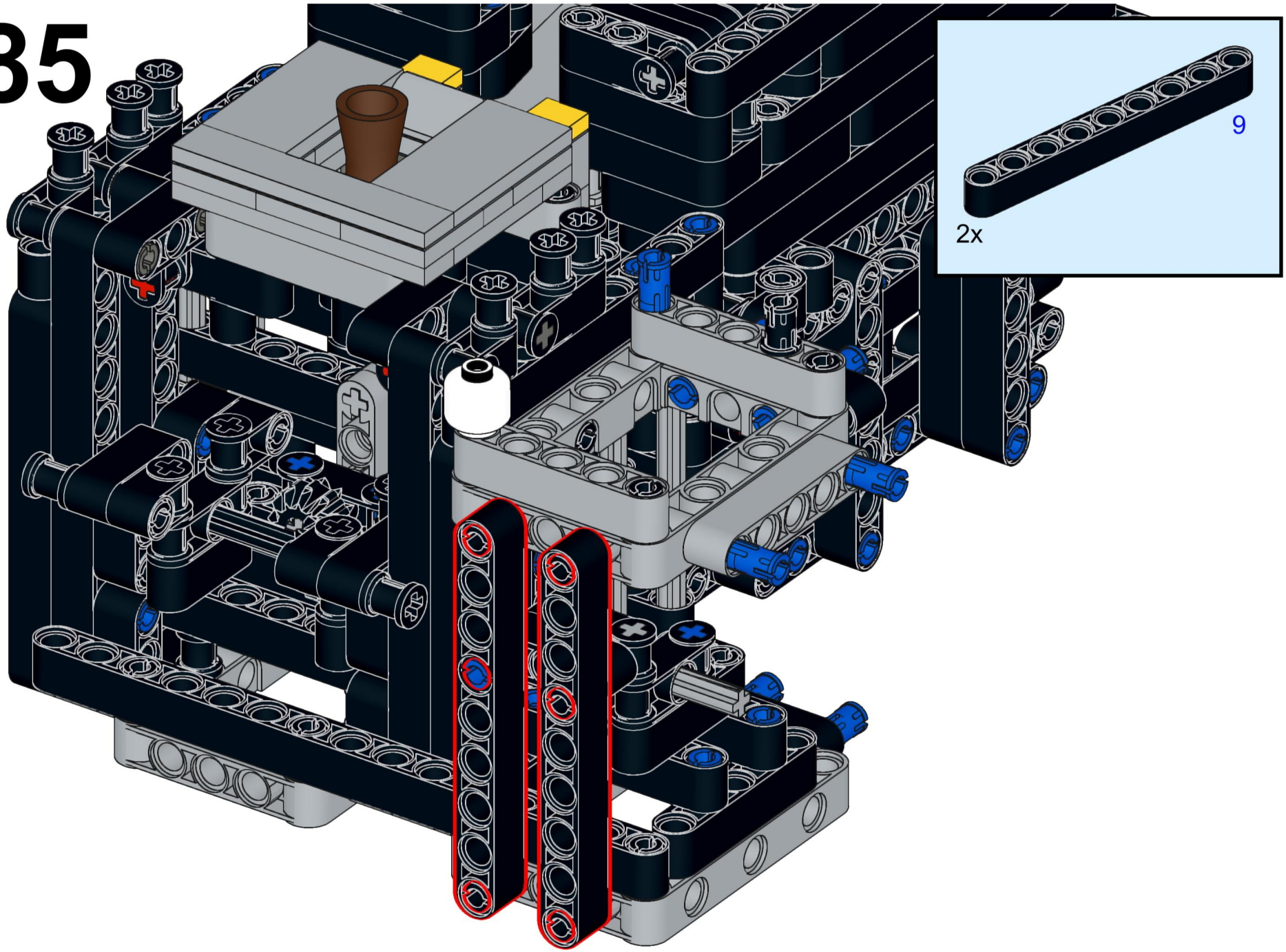

186

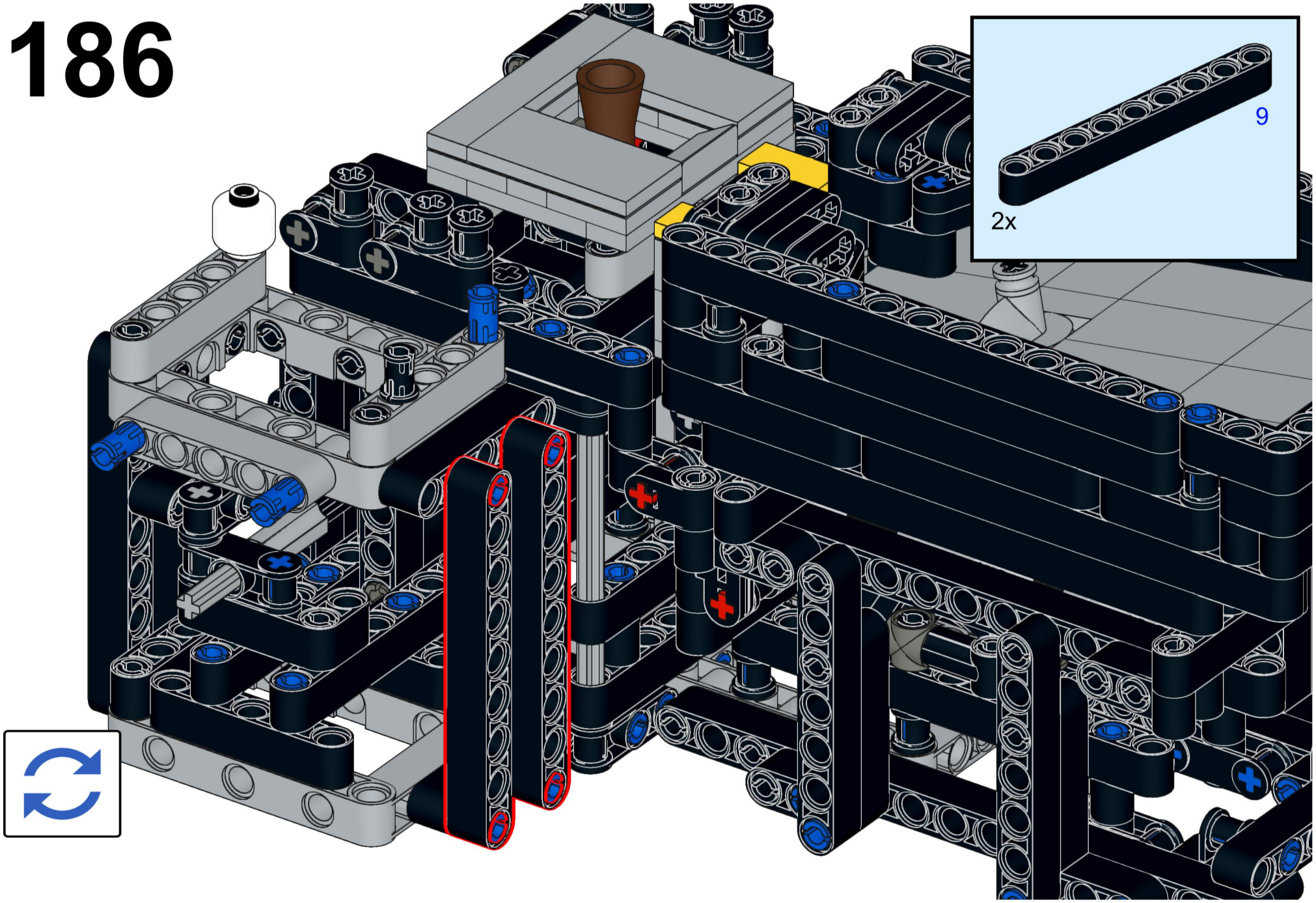

187

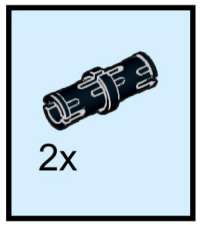

188

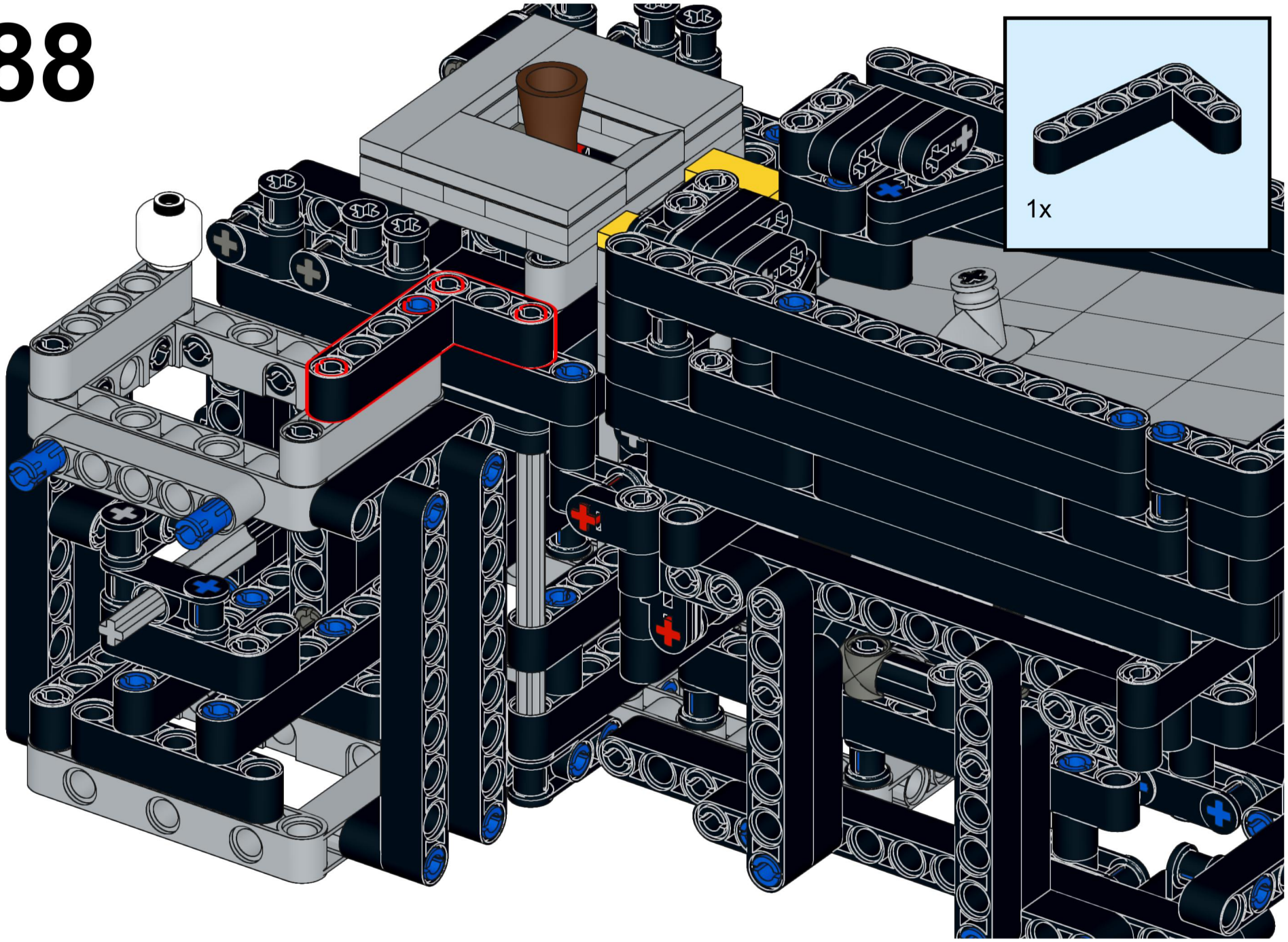

189

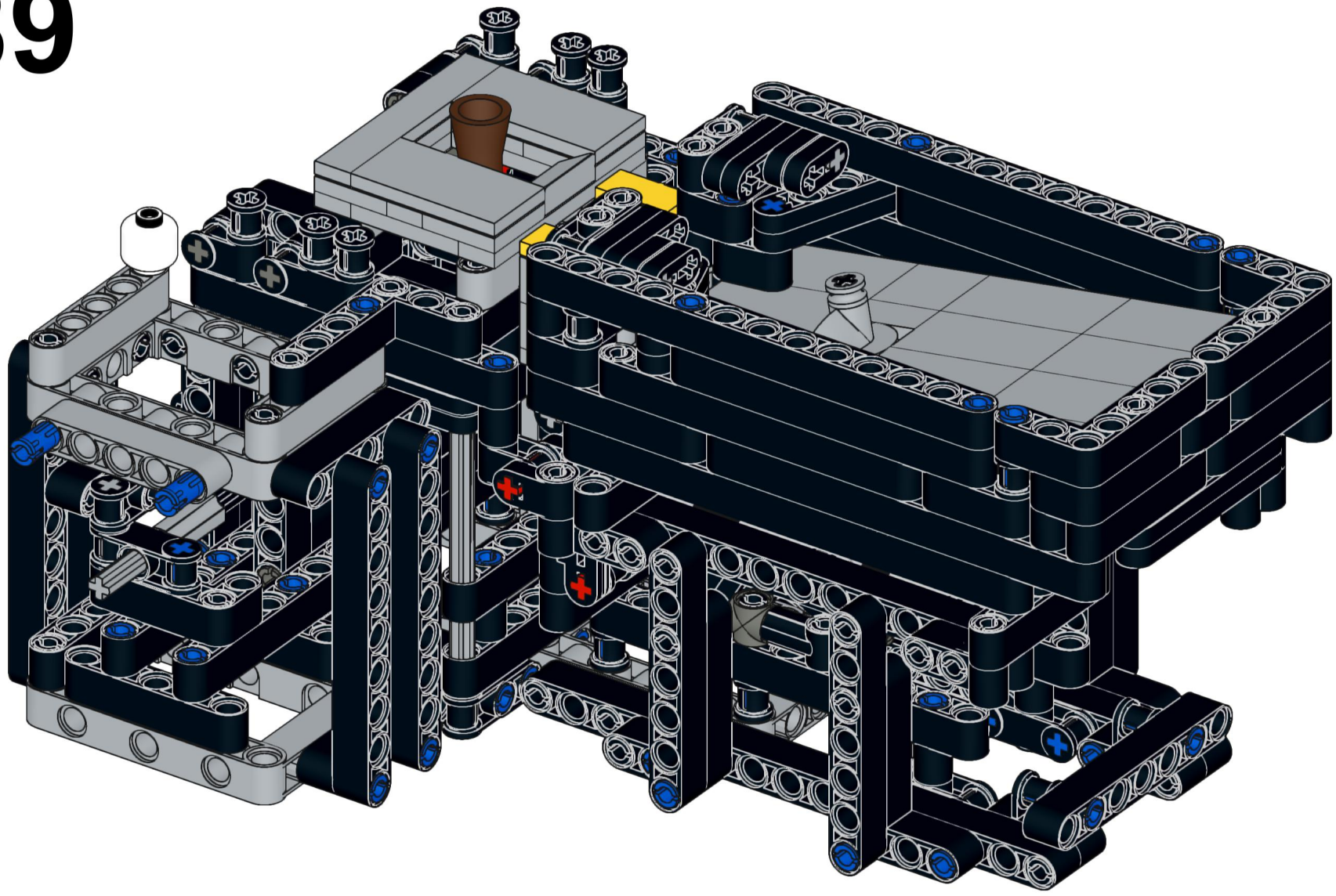

190

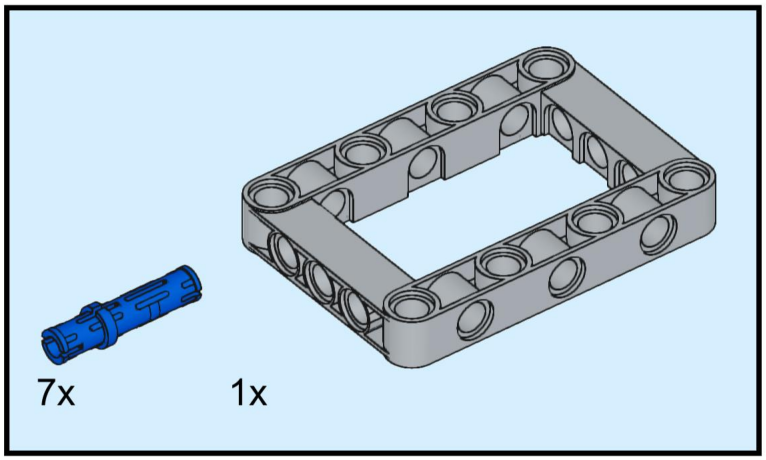

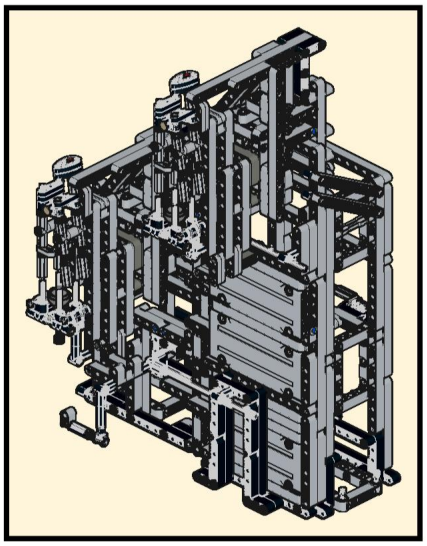

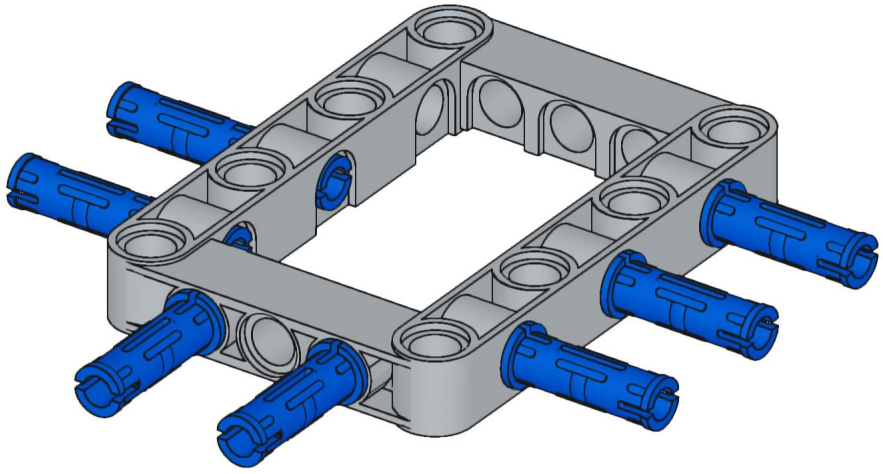

191

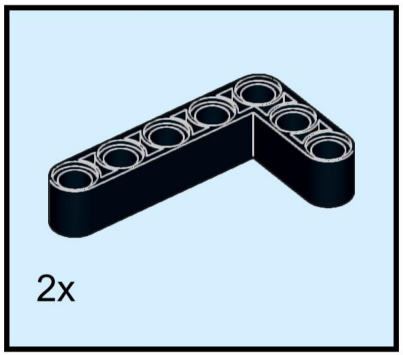

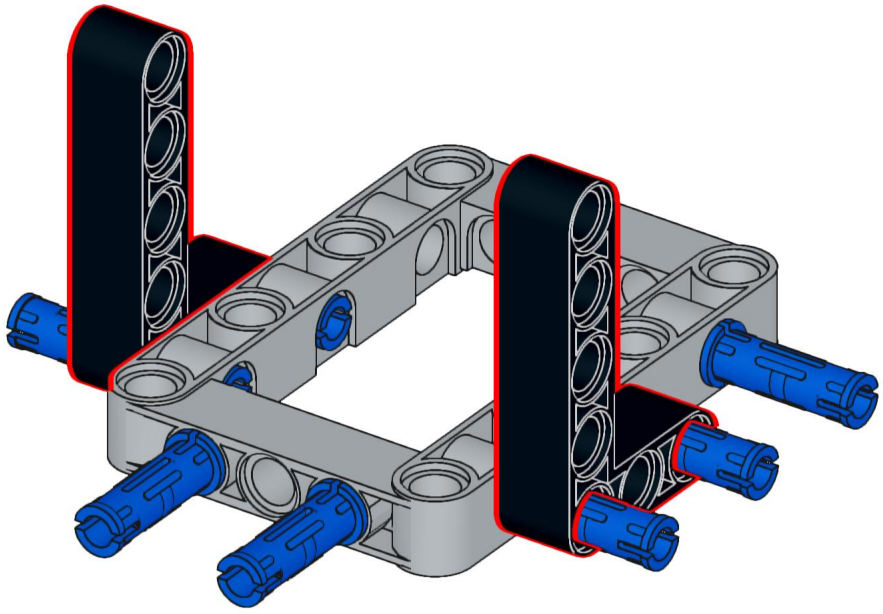

192

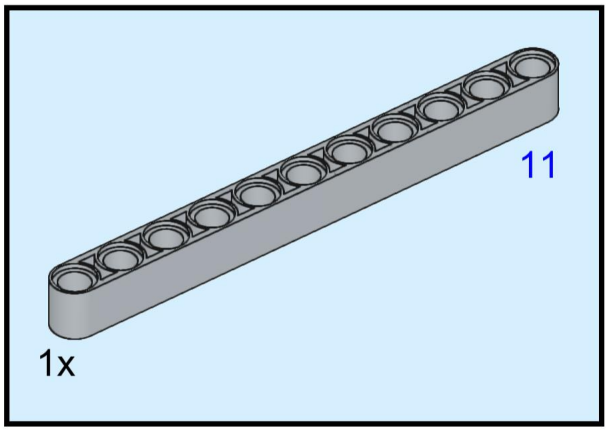

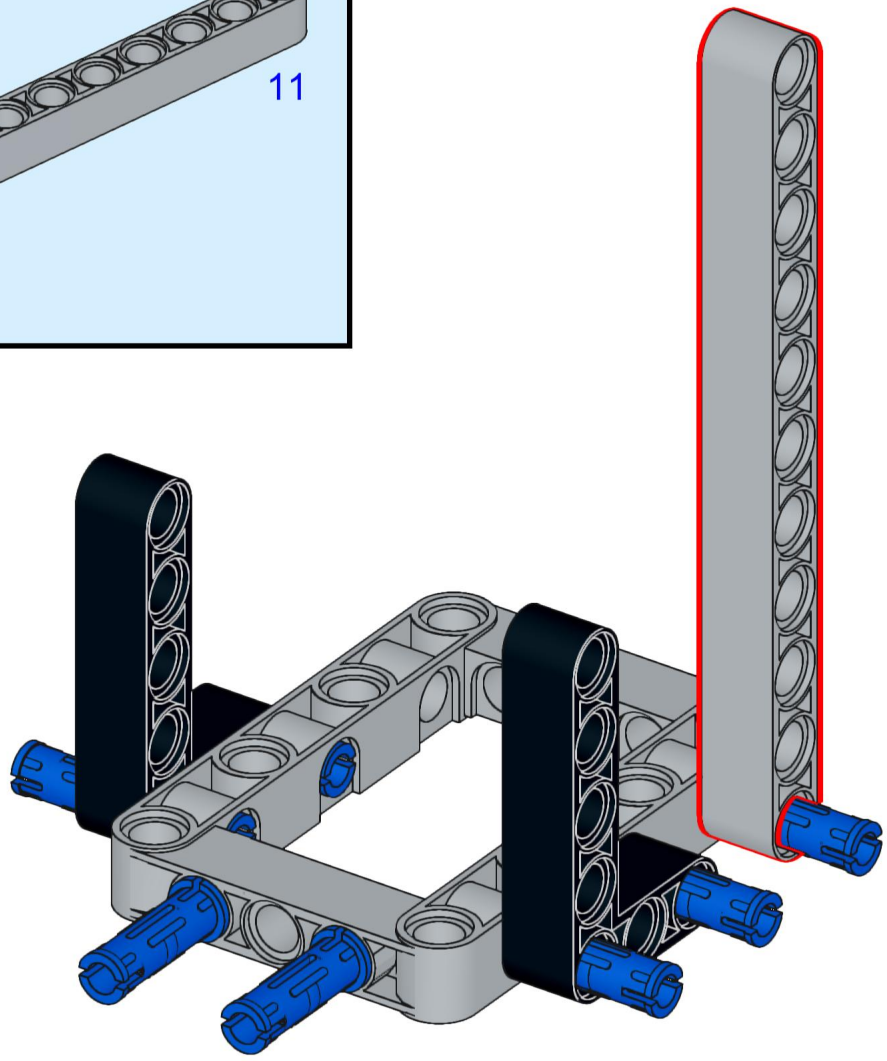

193

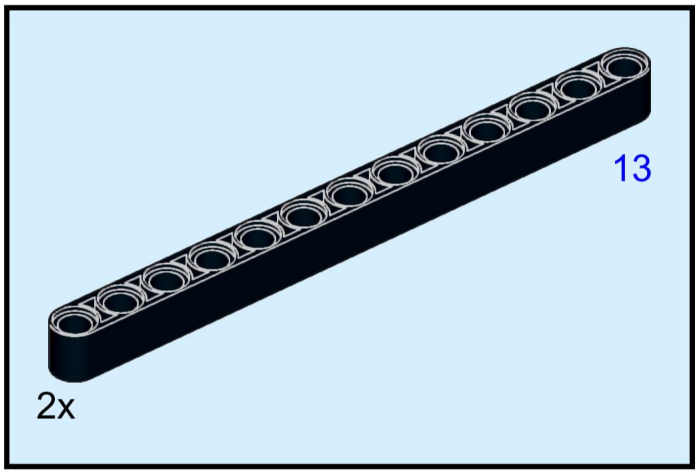

194

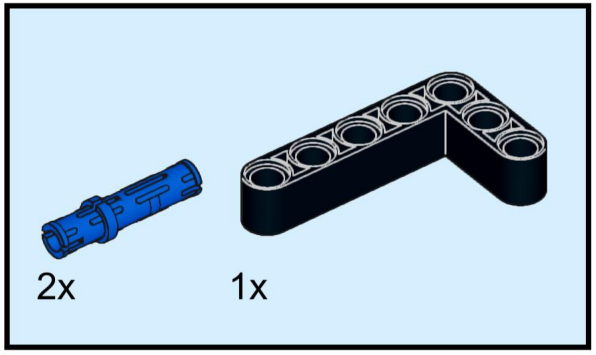

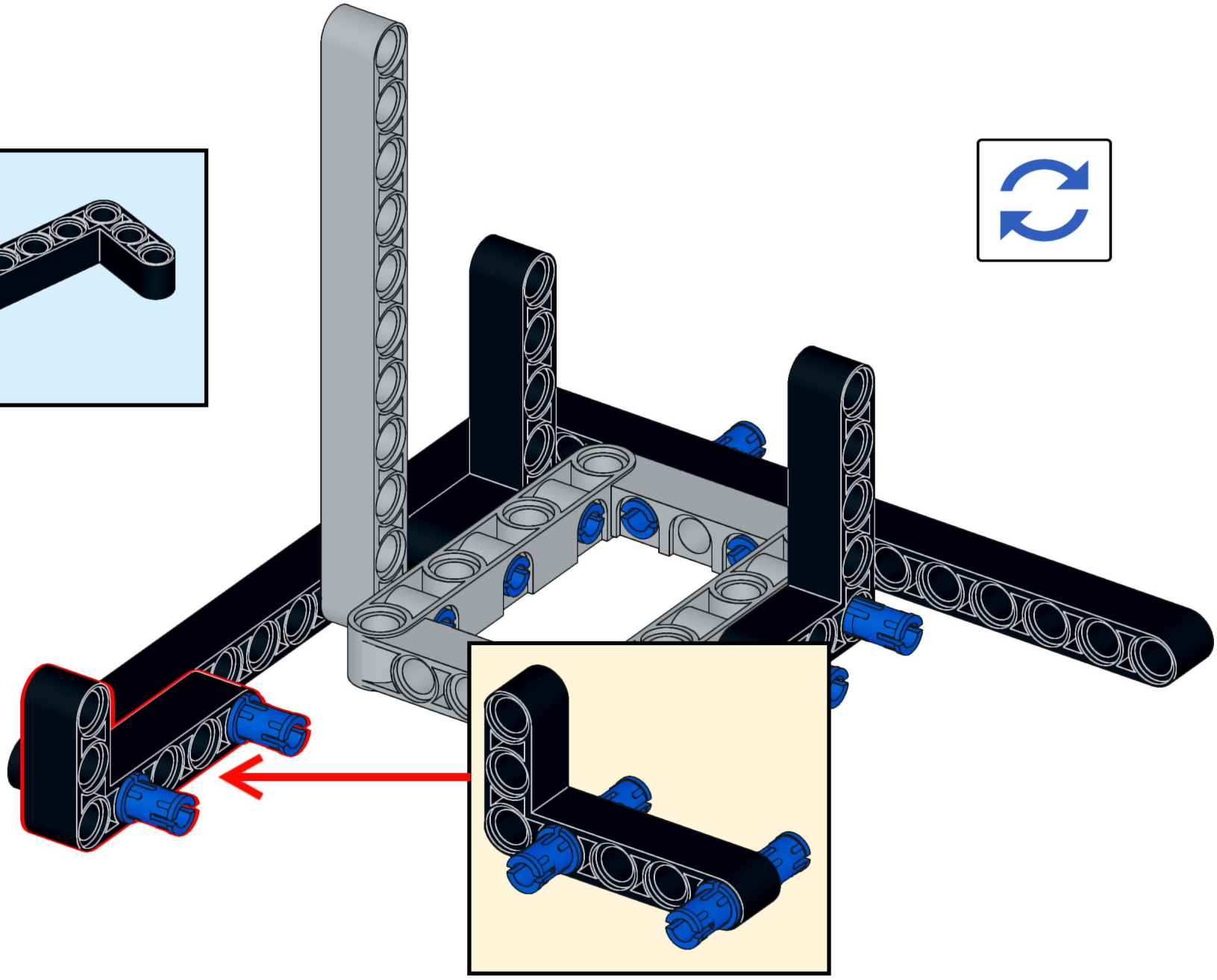

195

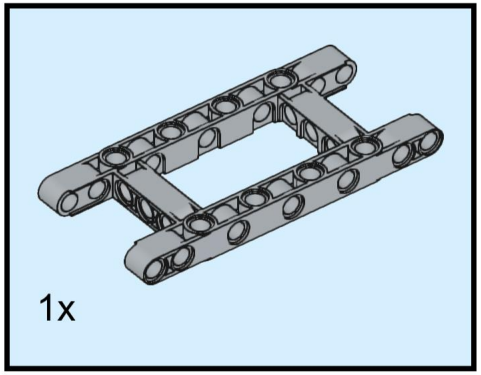

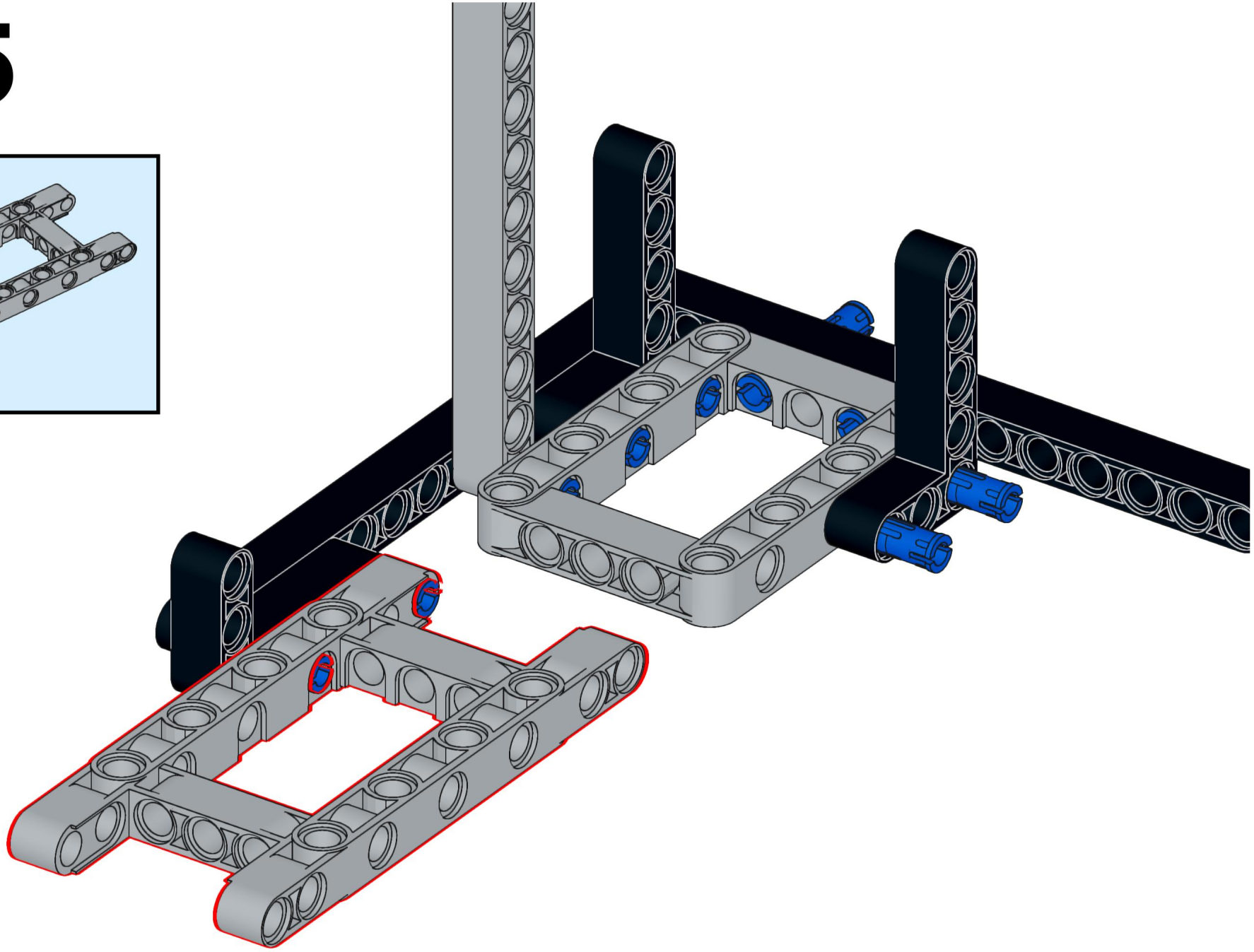

196

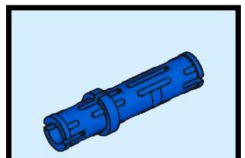

197

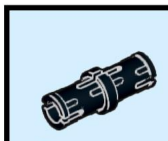

198

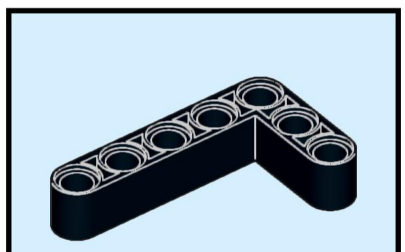

3x

199

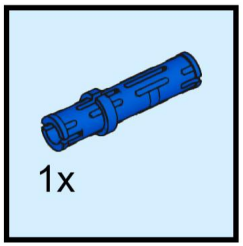

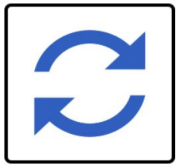

200

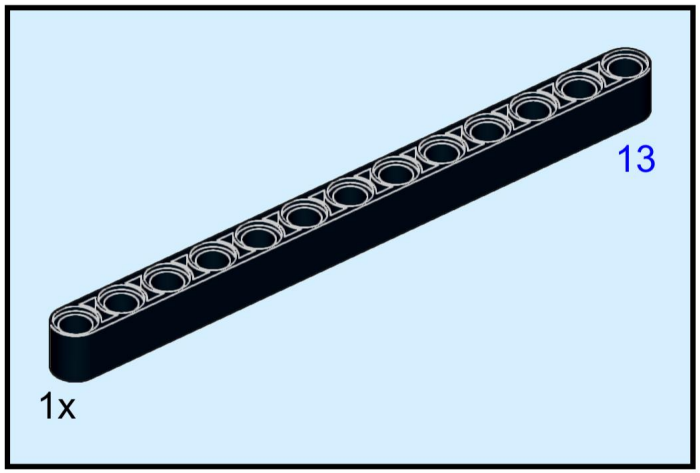

201

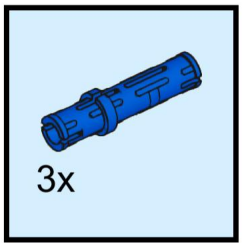

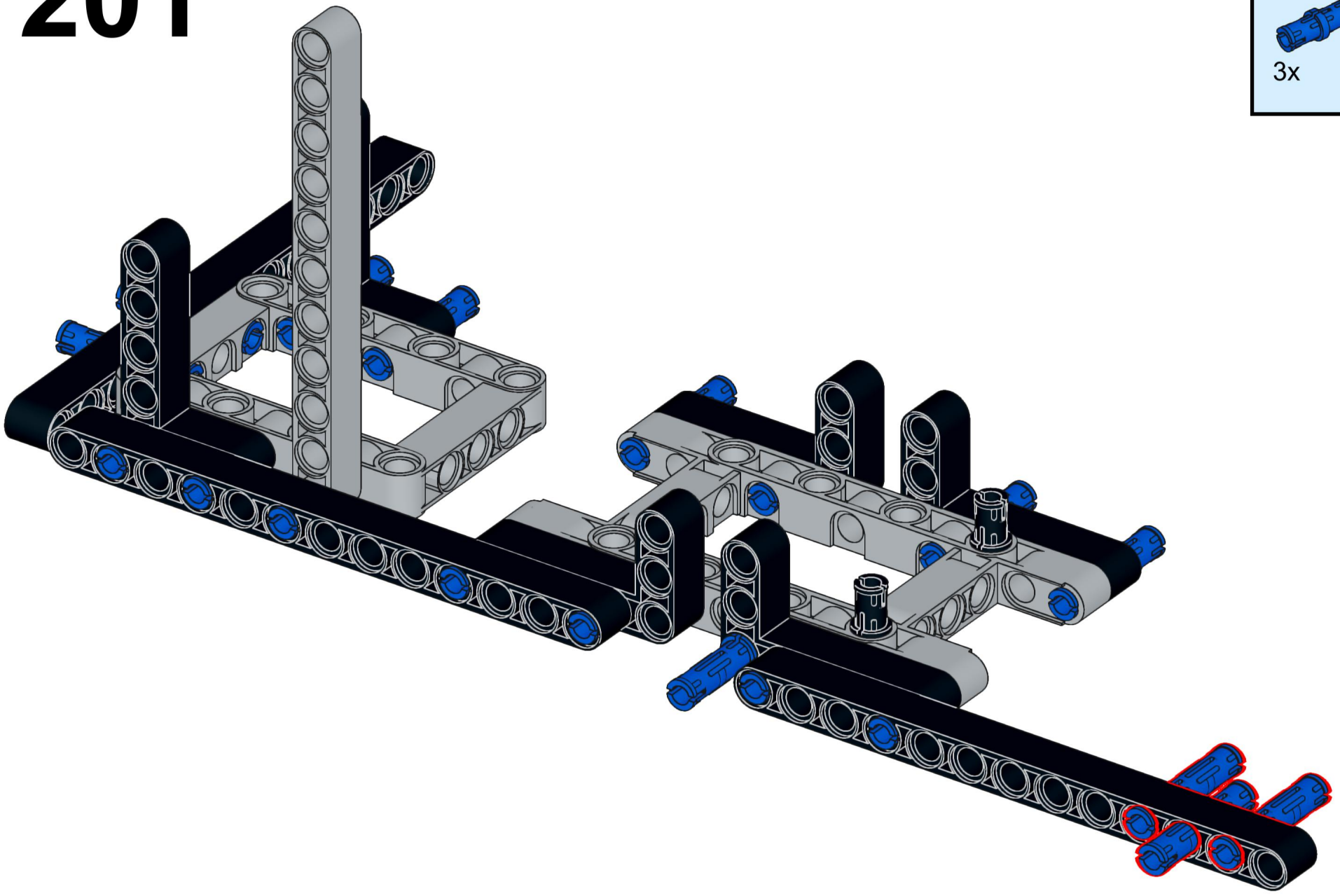

202

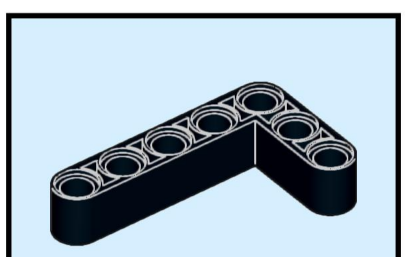

1x

203

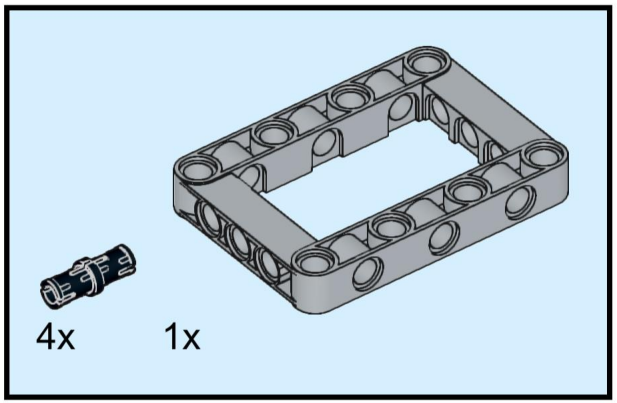

204

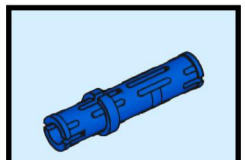

205

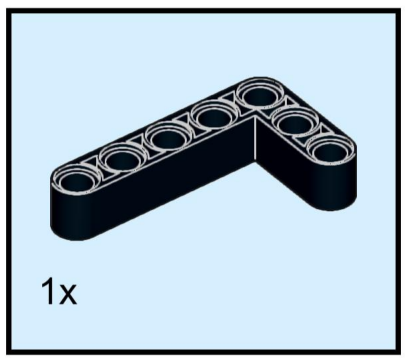

206

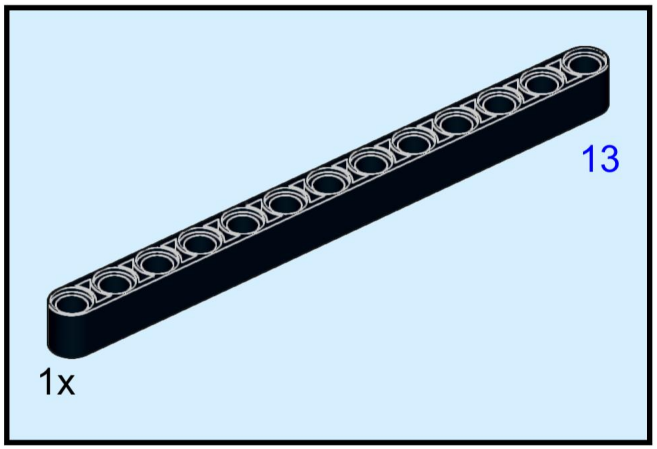

207

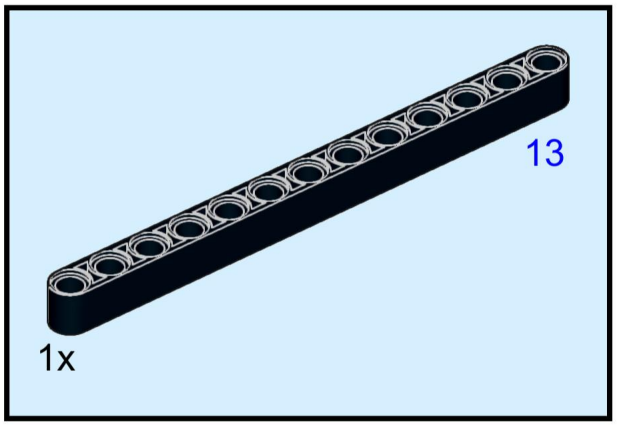

208

