209

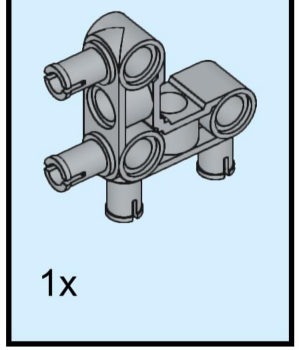

210

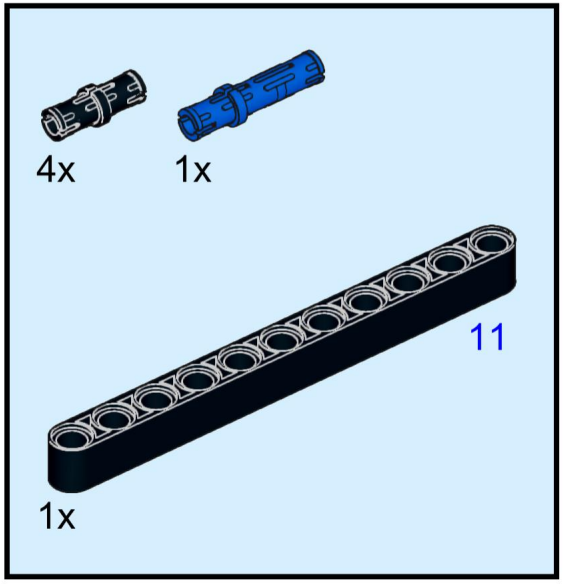

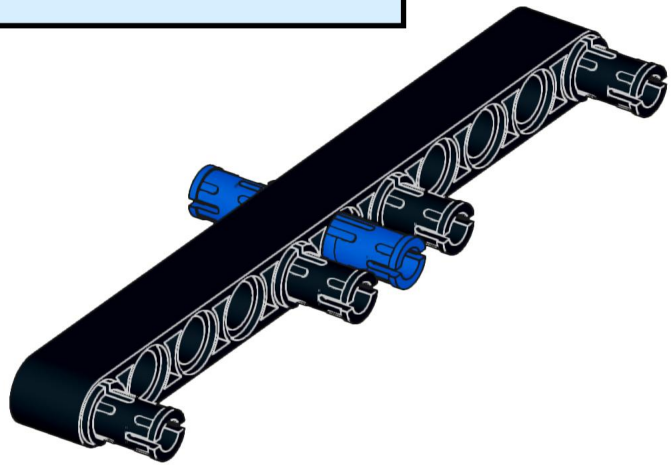

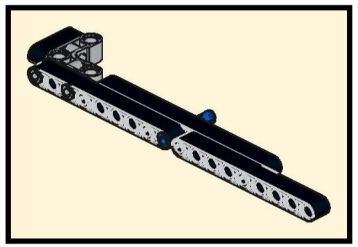

211

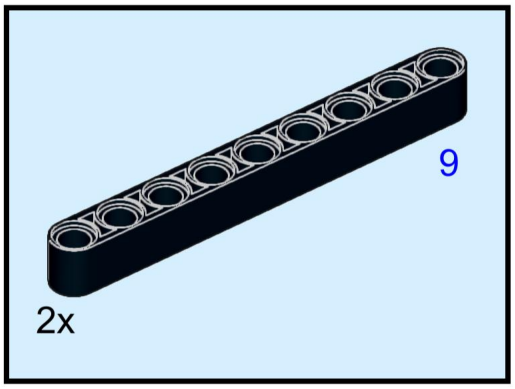

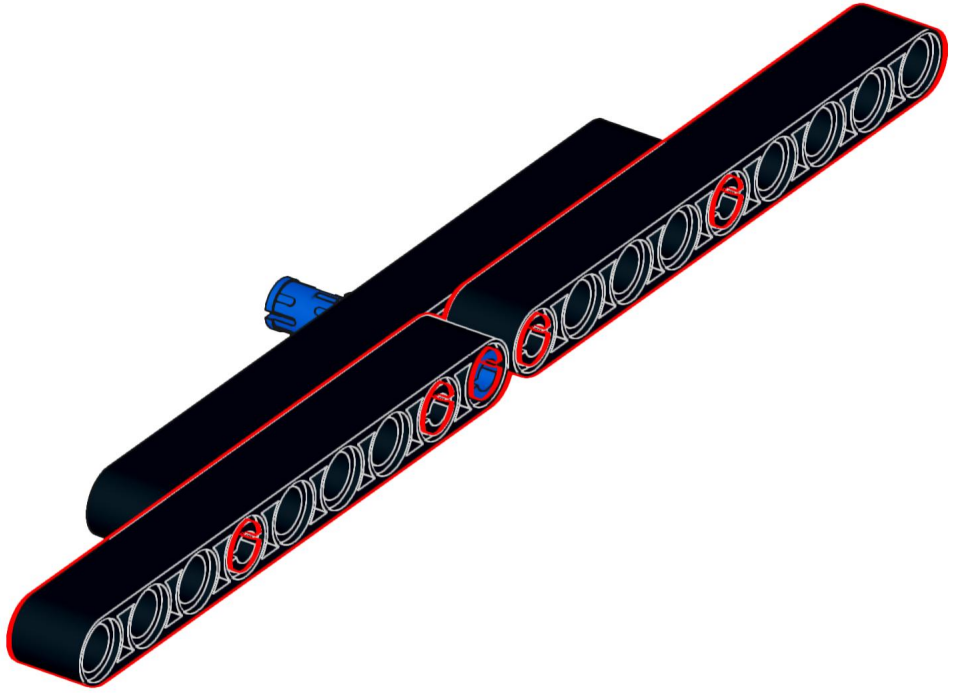

212

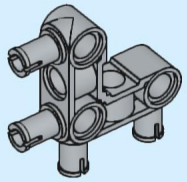

1x

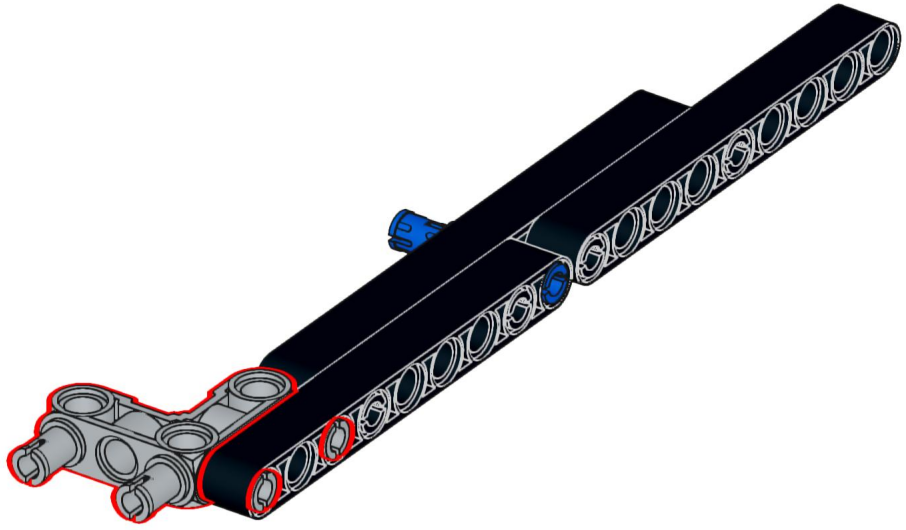

213

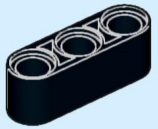

1x

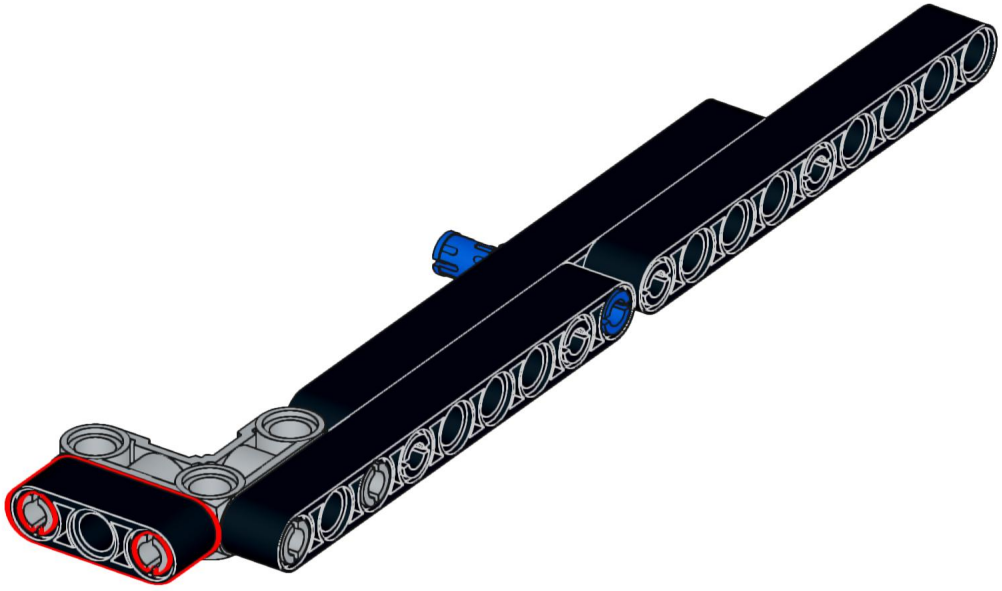

214

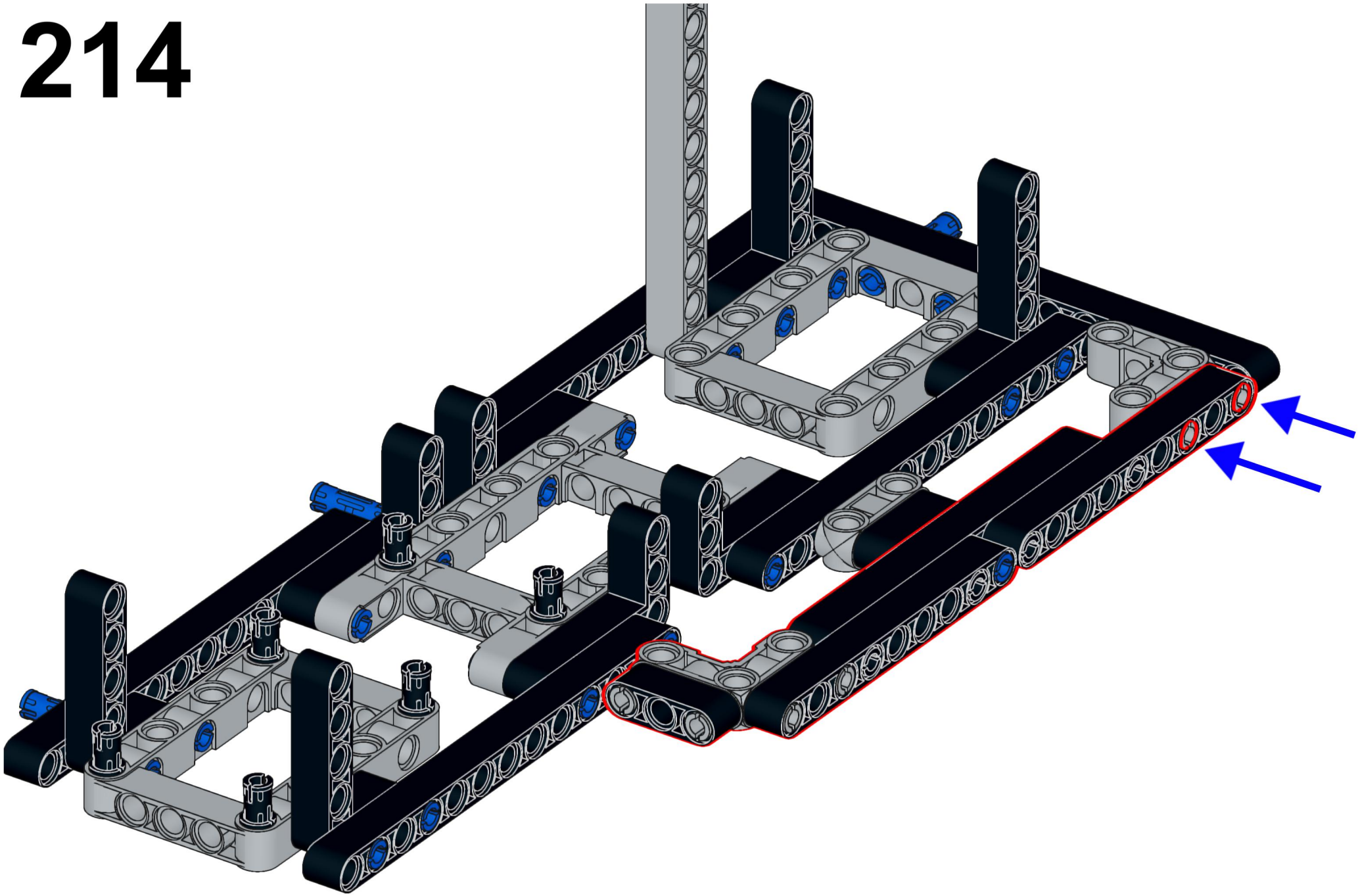

215

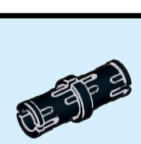

216

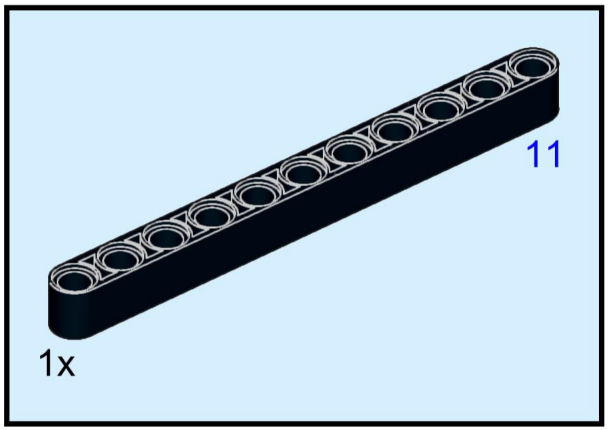

217

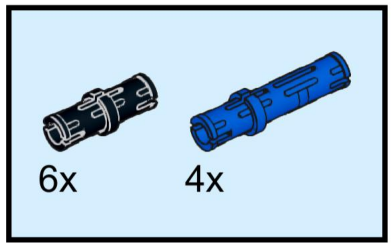

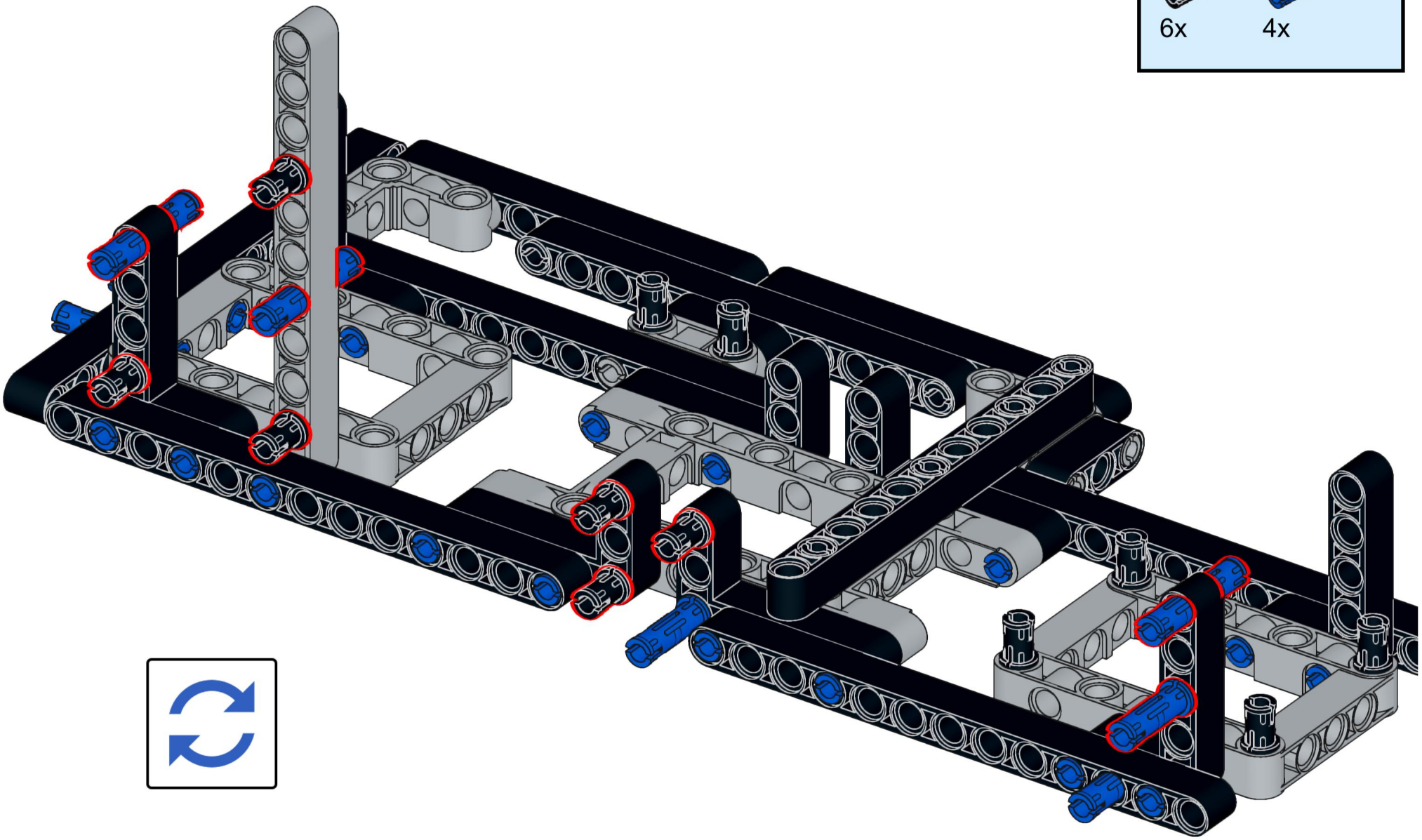

218

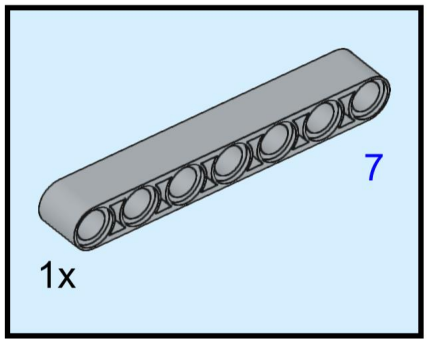

219

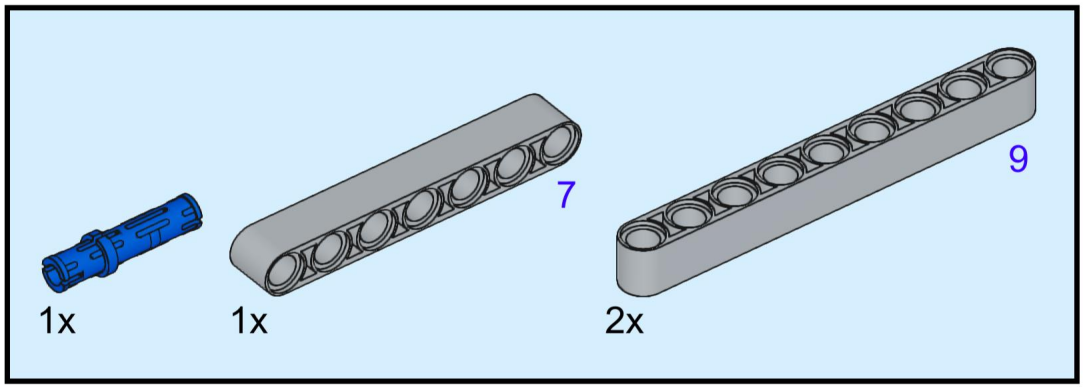

220

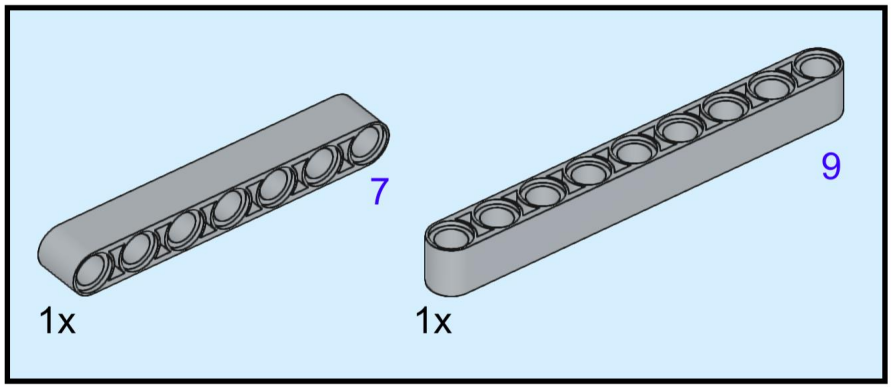

221

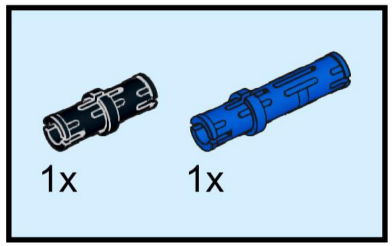

222

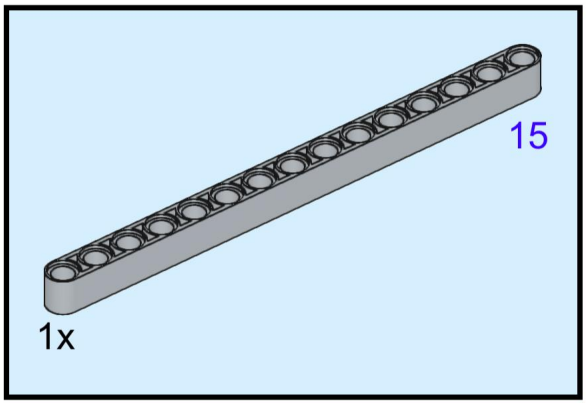

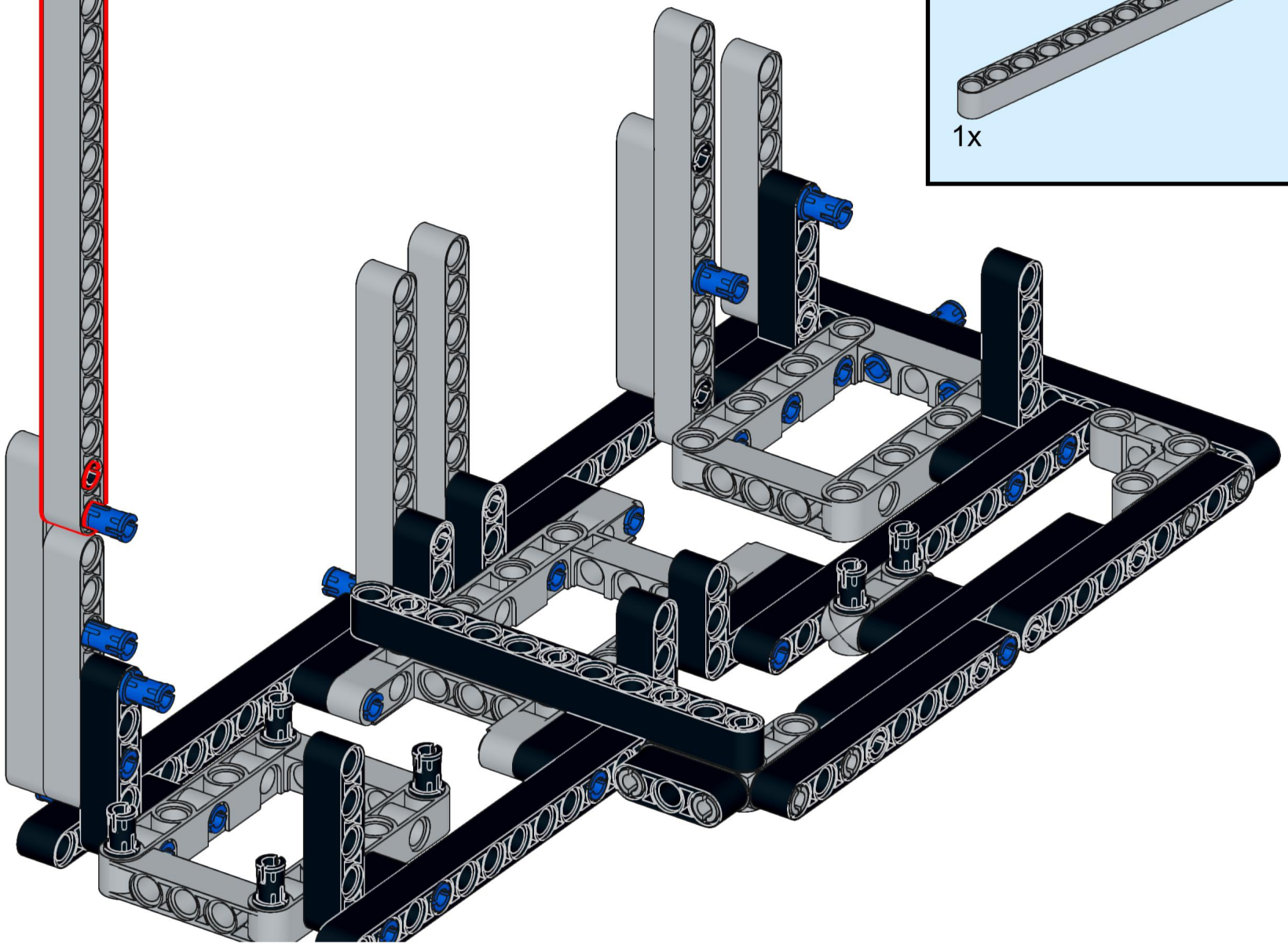

223

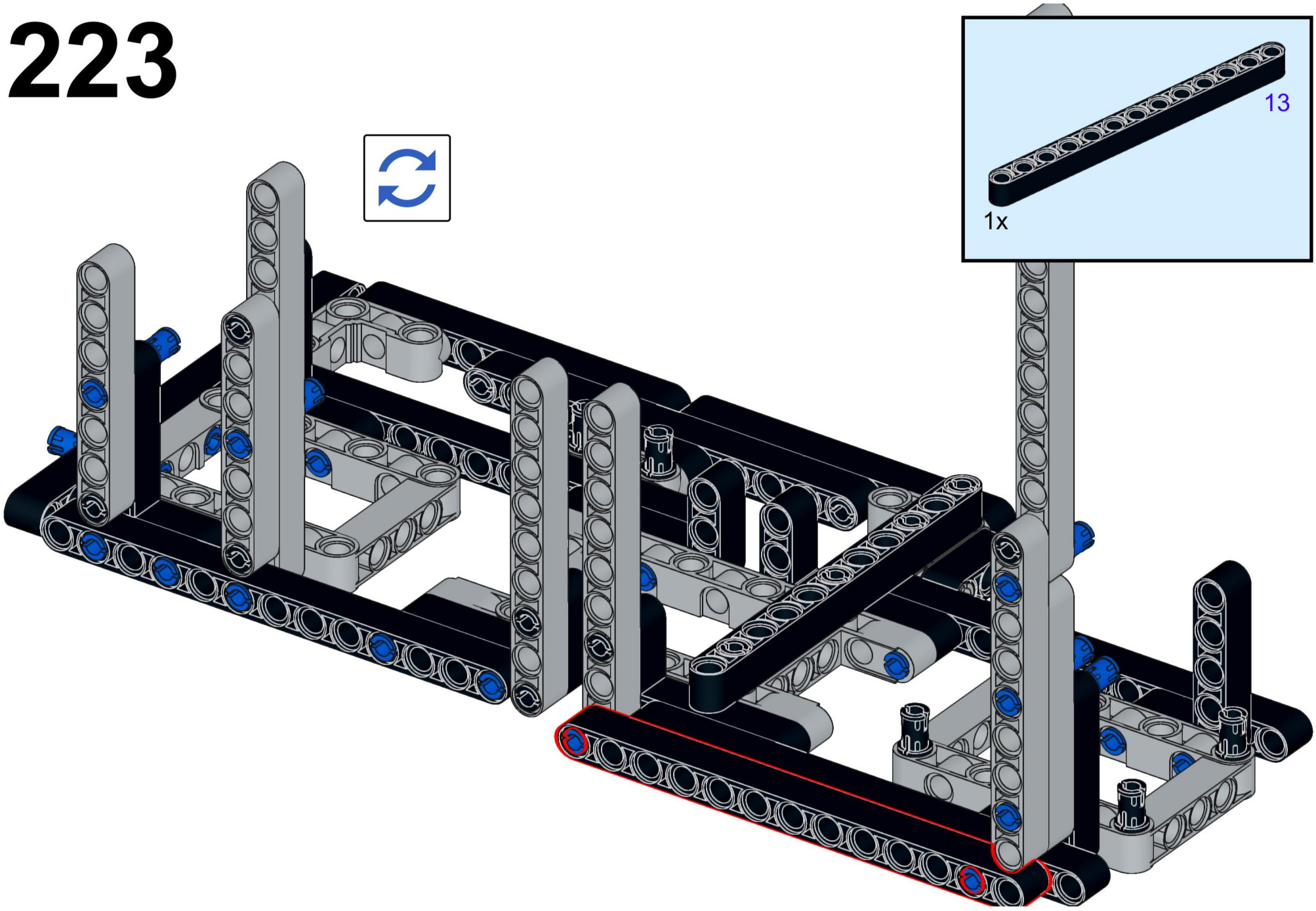

224

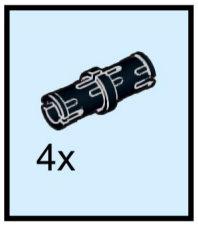

225

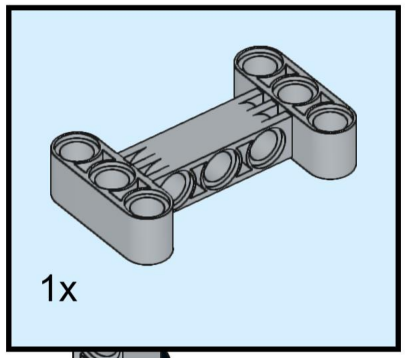

226

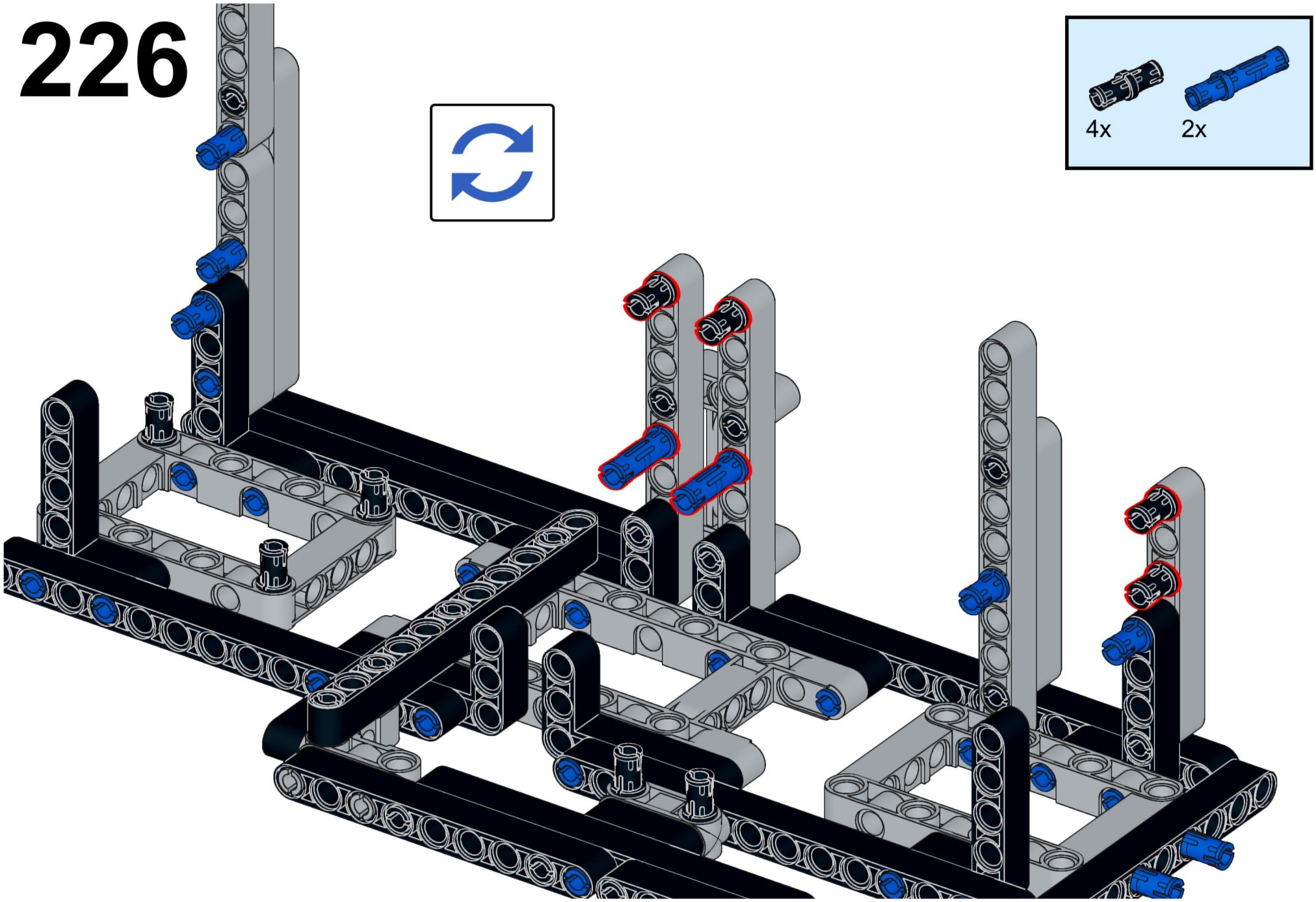

227

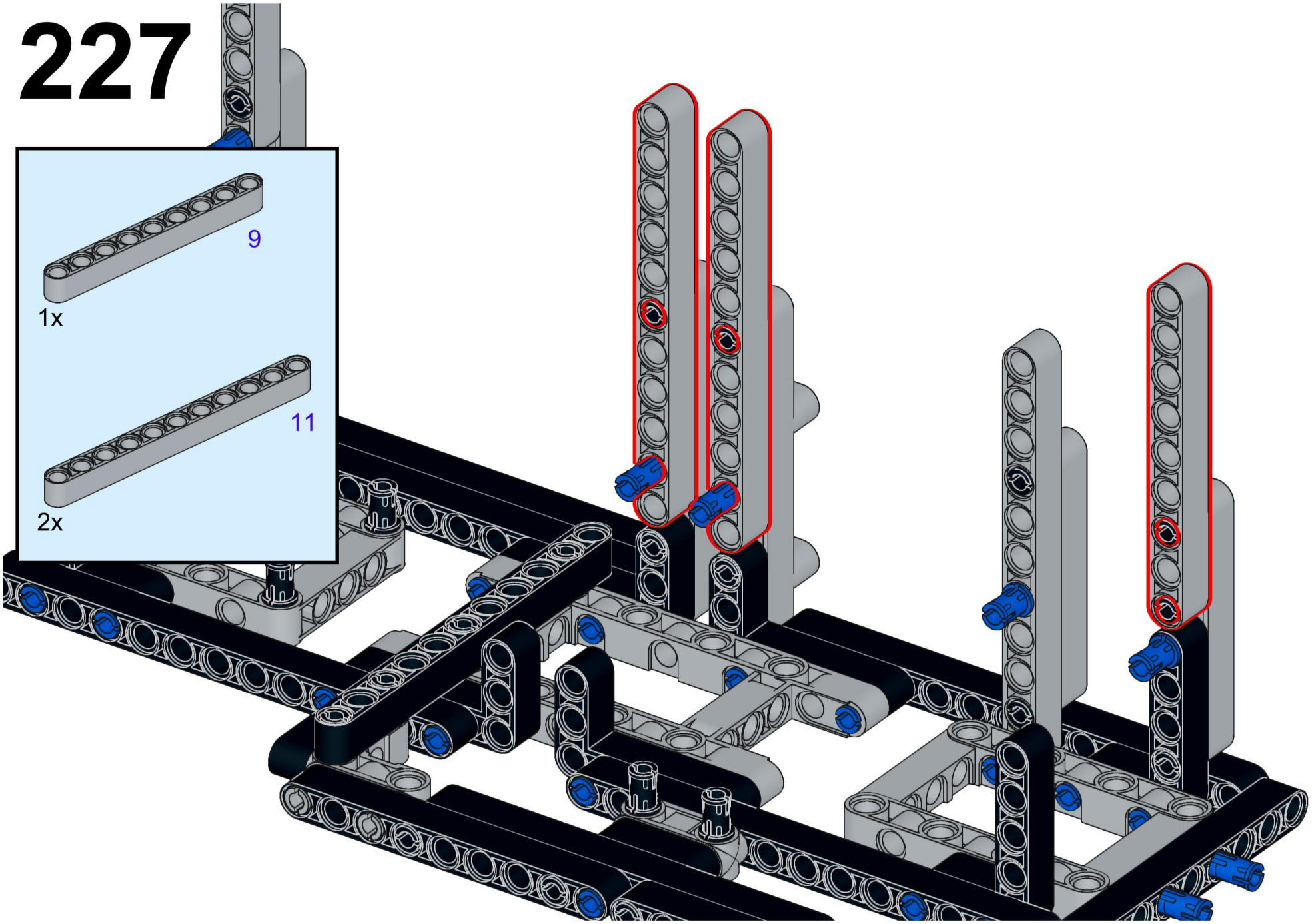

228

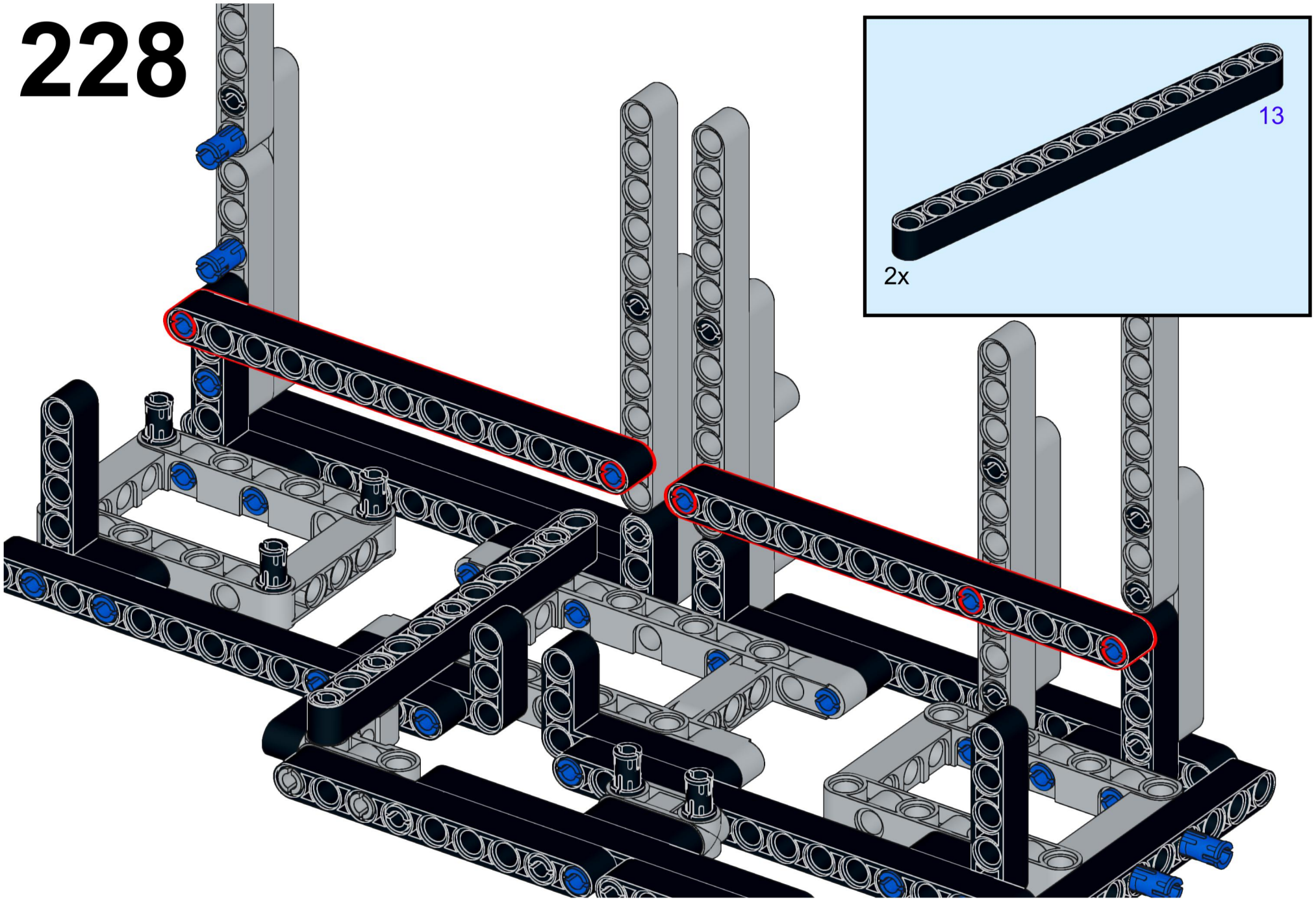

229

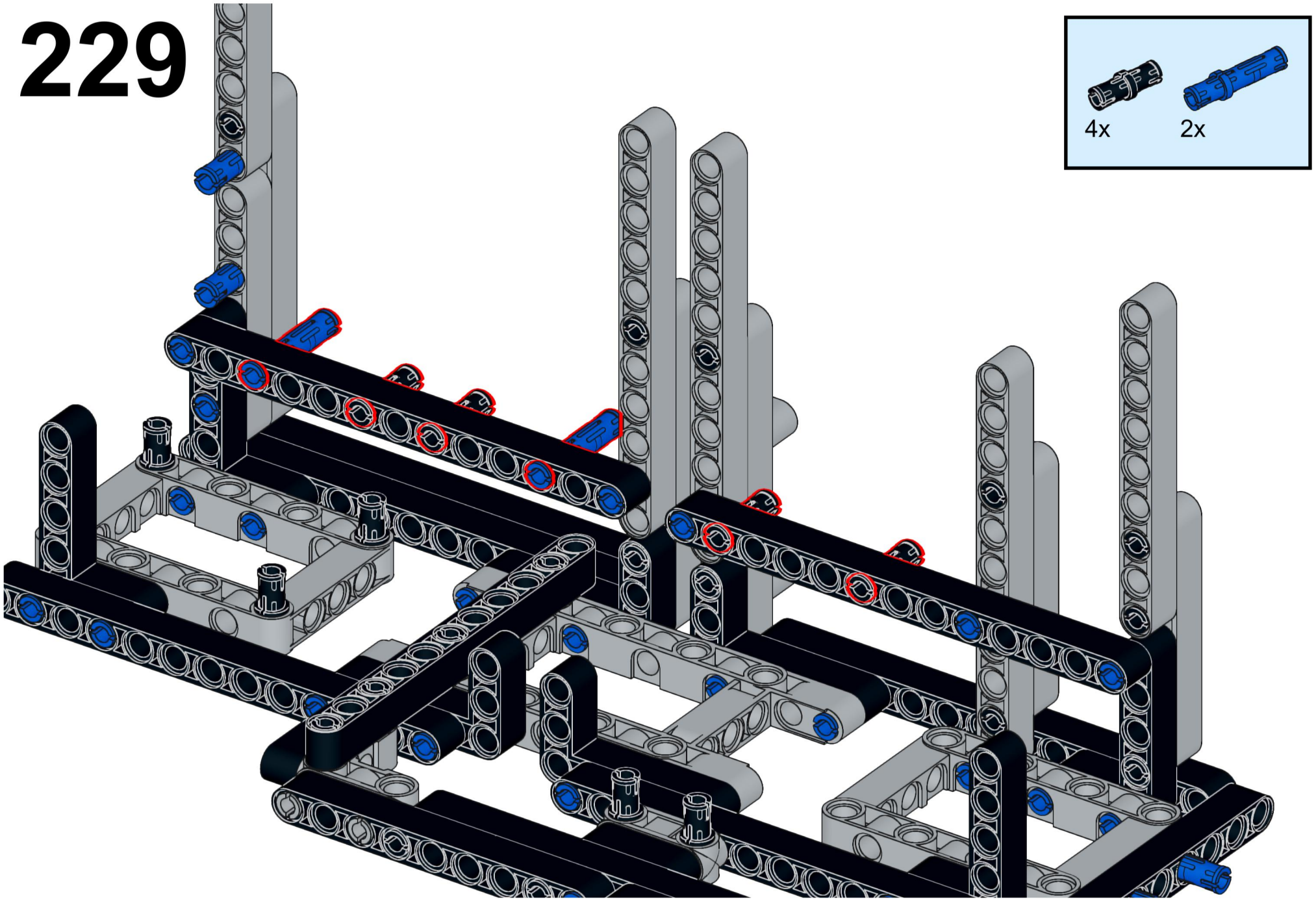

230

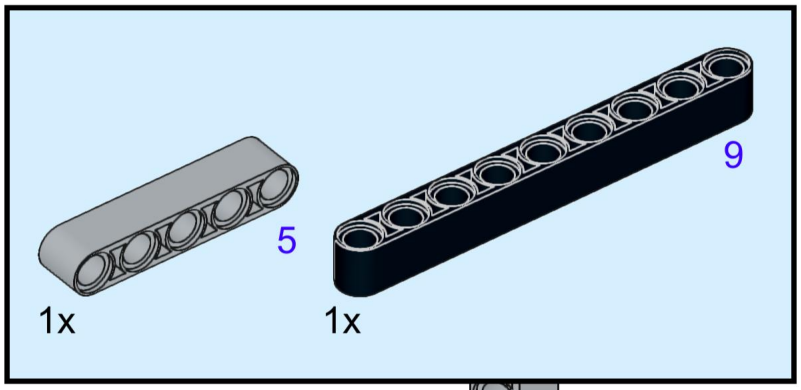

231

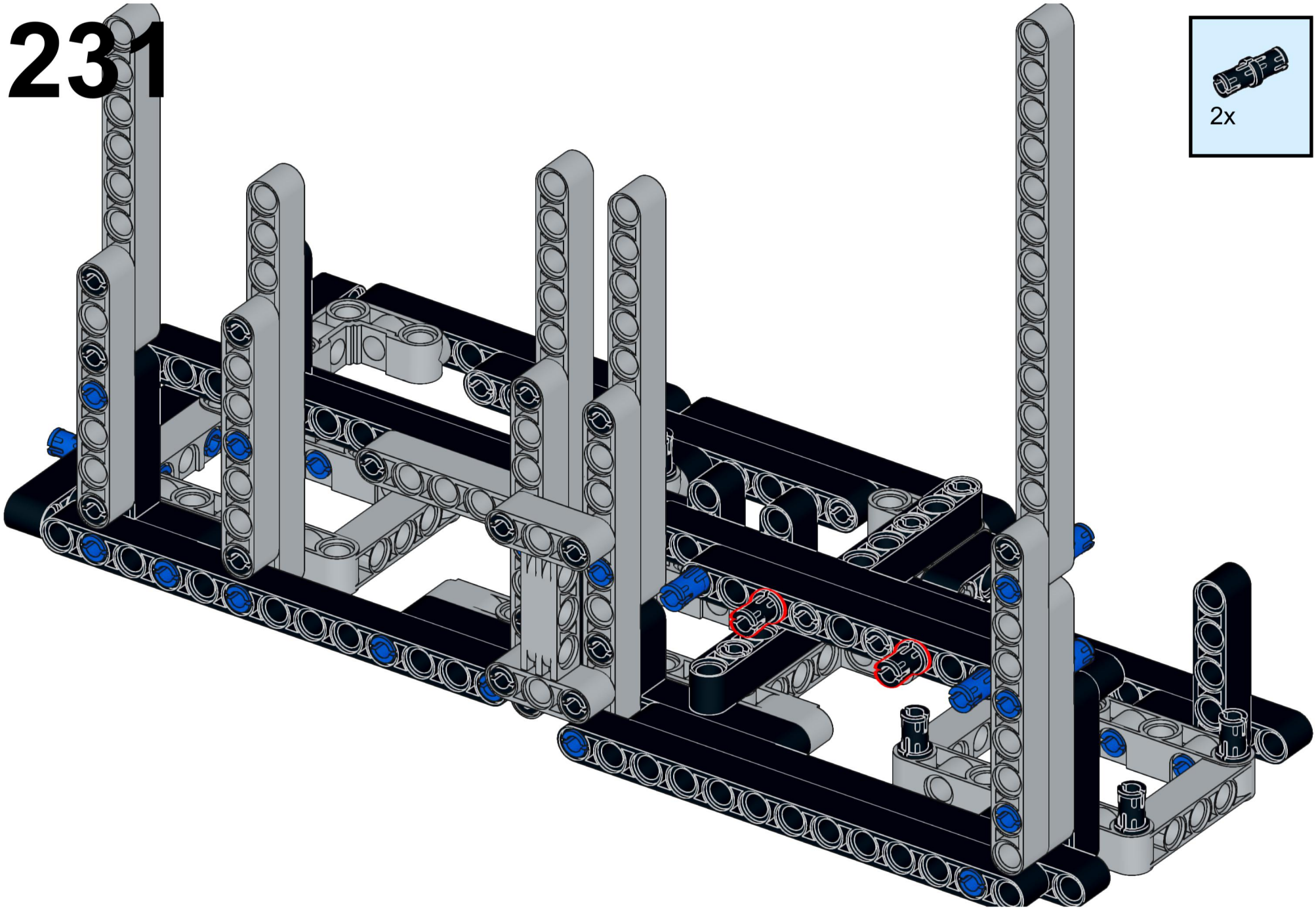

232

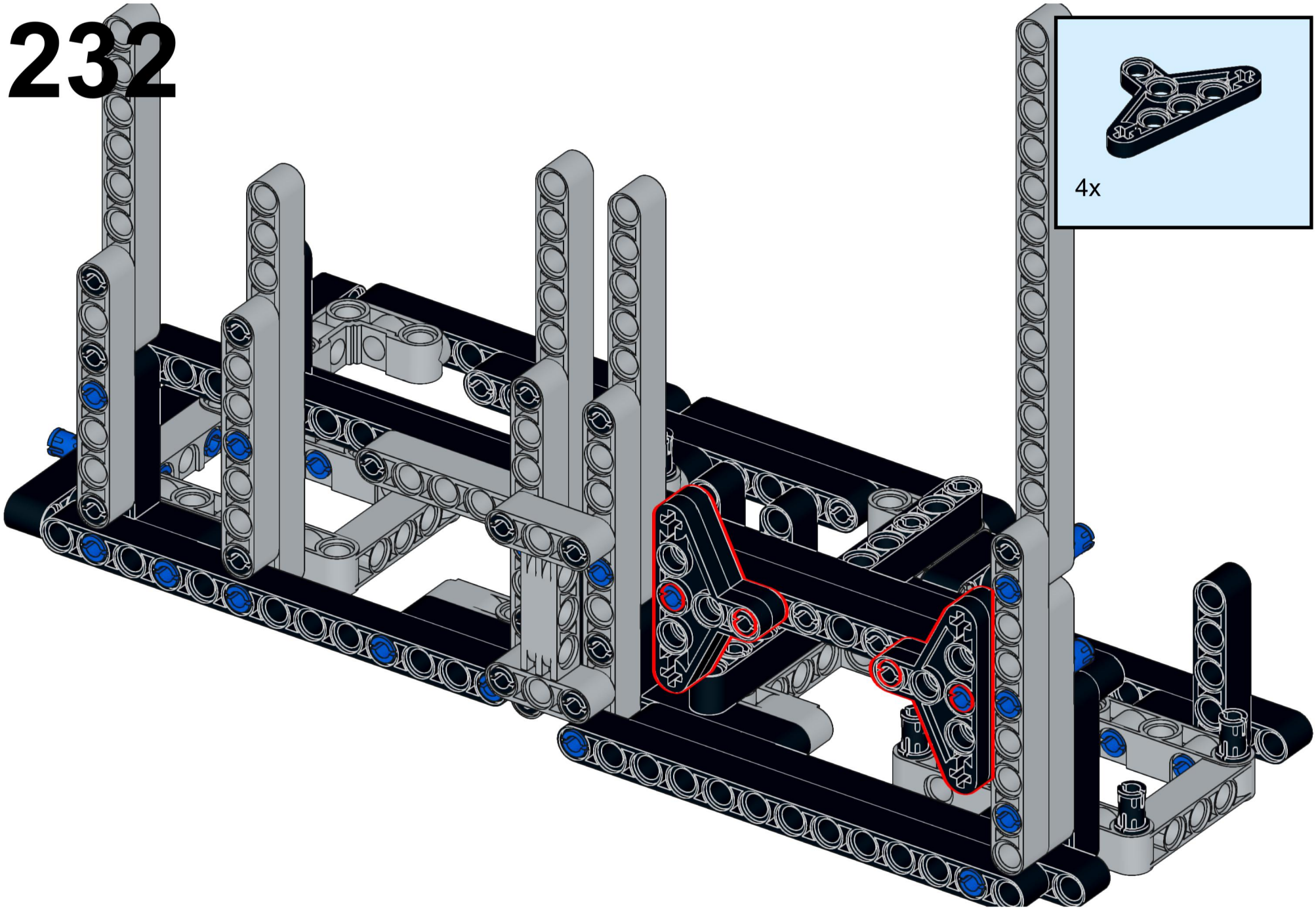

233

