234

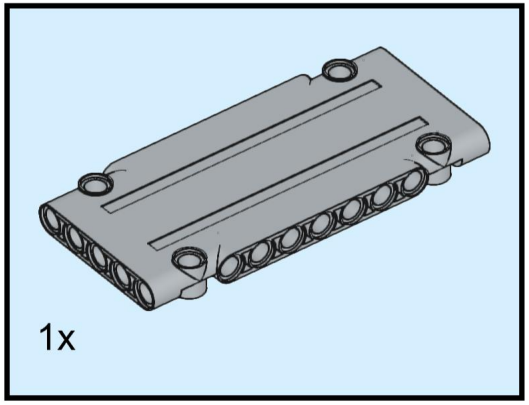

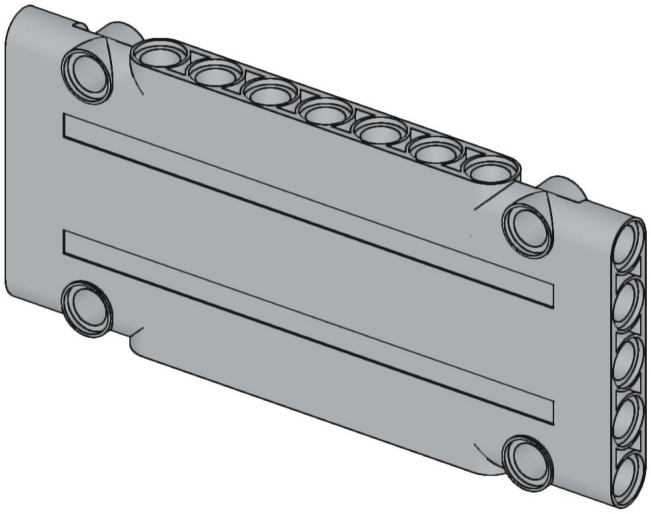

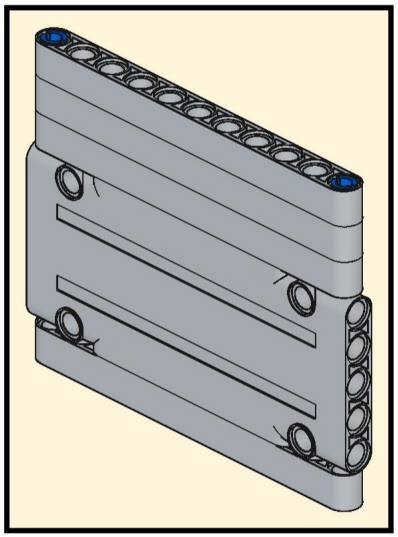

235

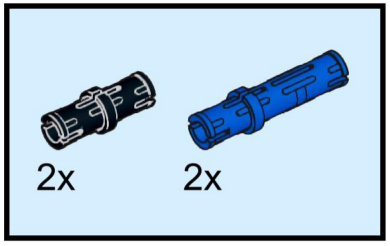

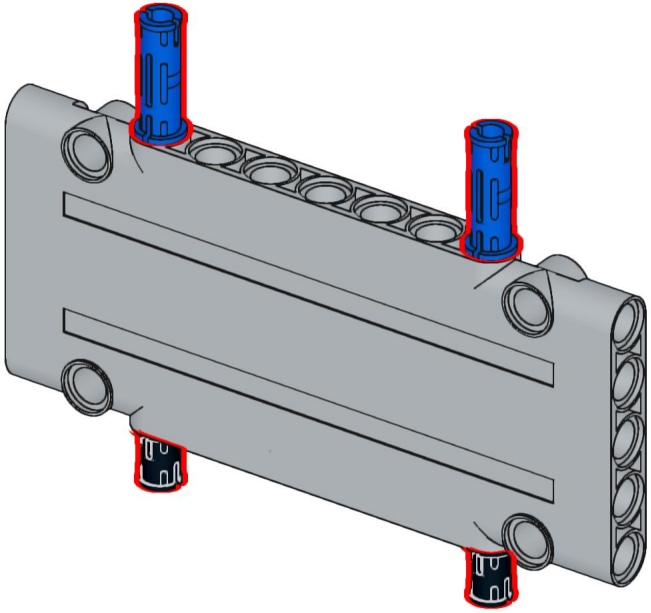

236

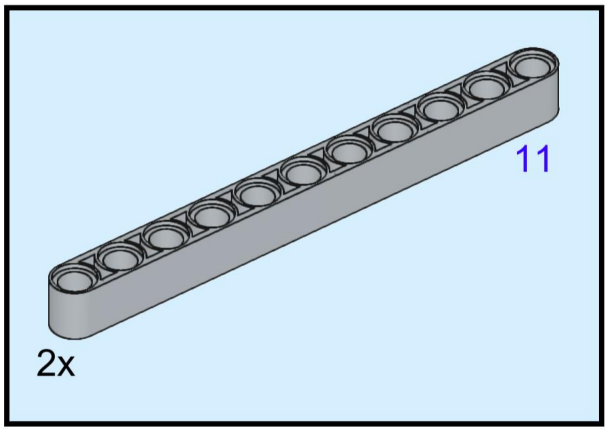

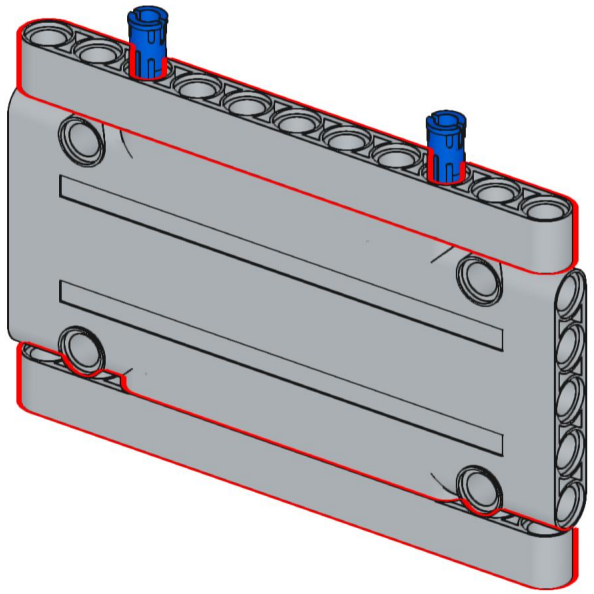

237

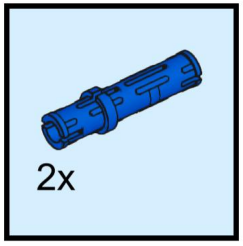

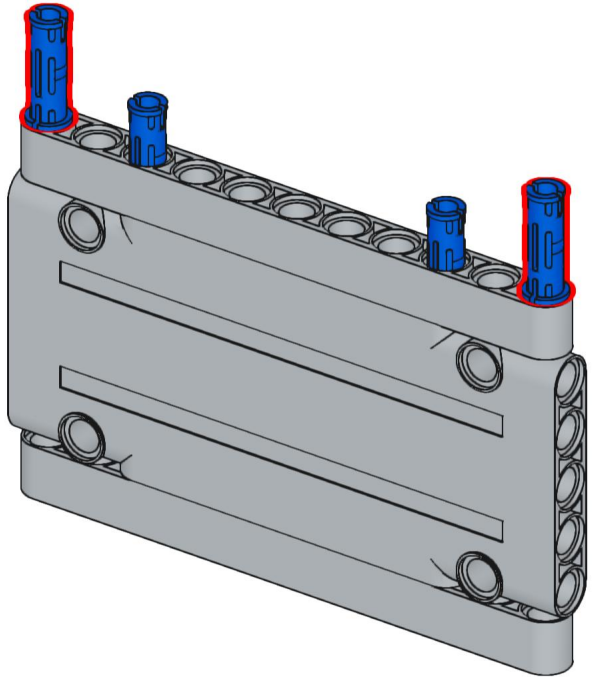

238

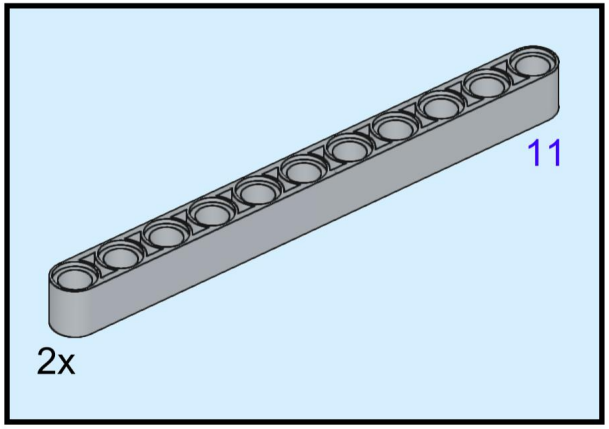

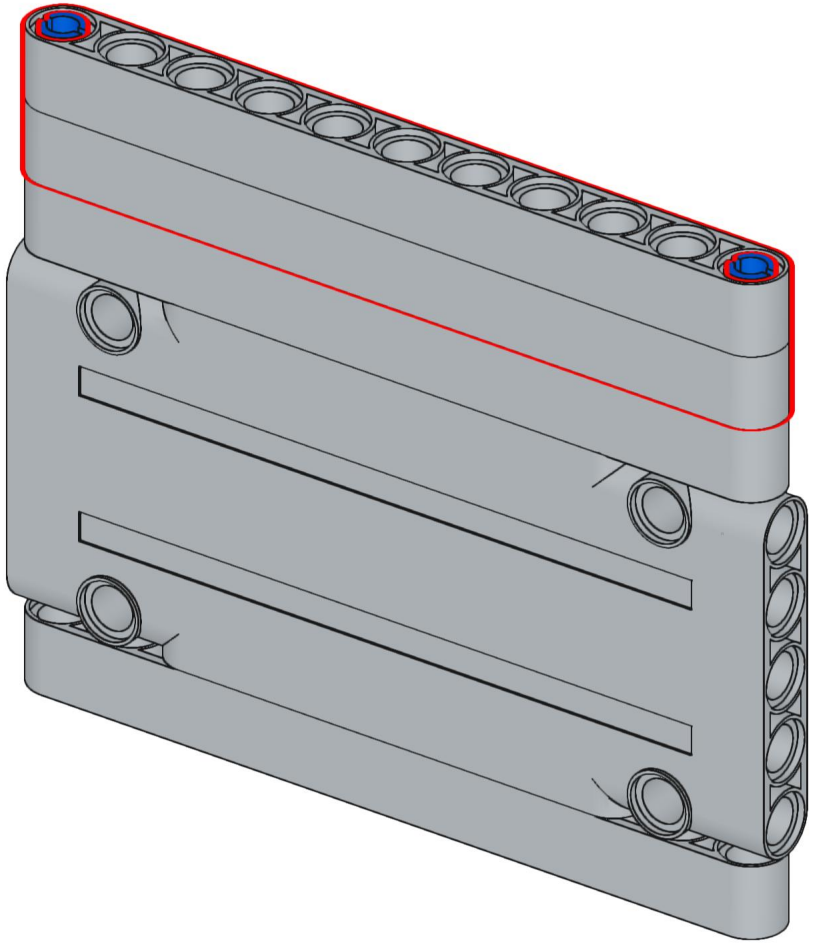

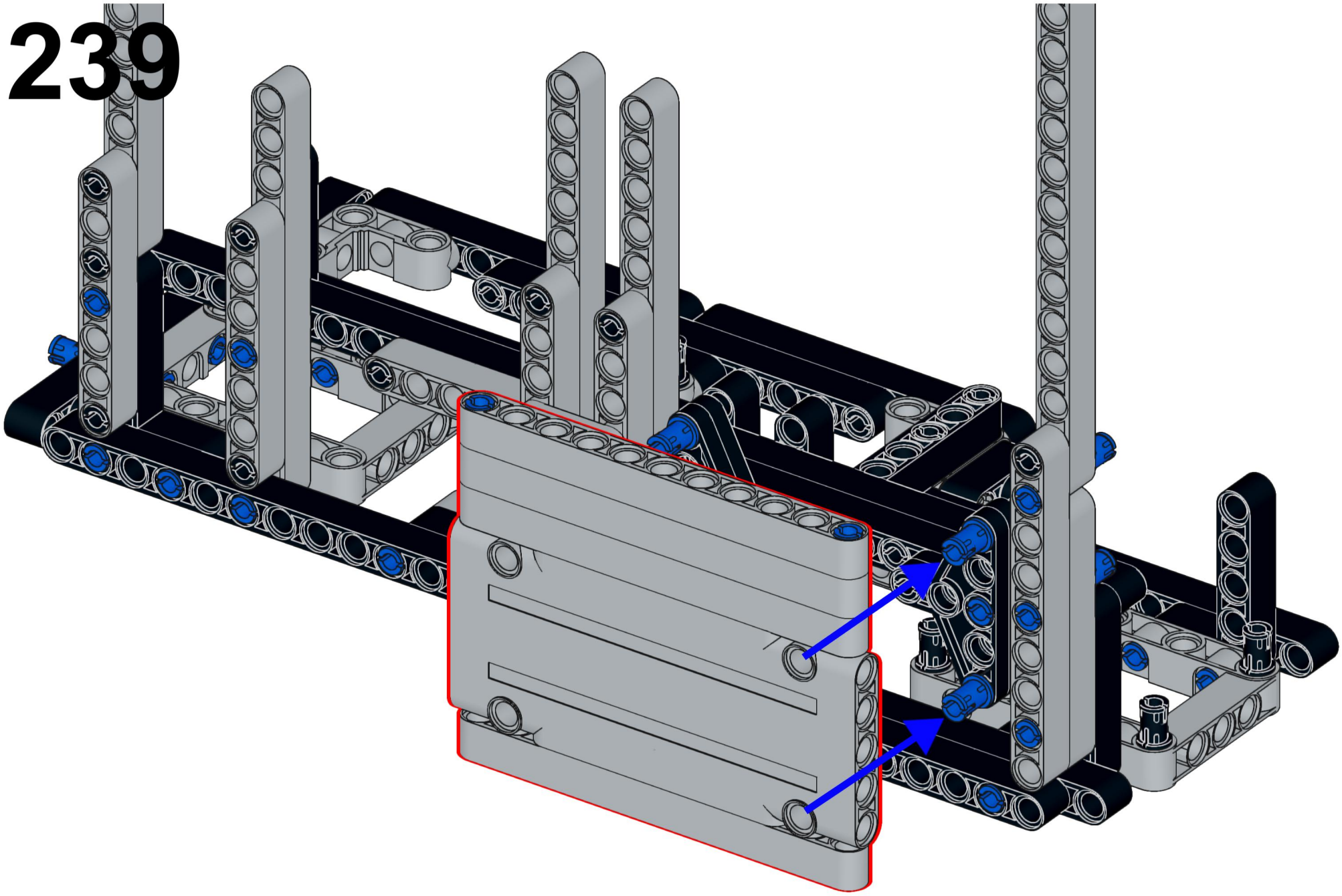

240

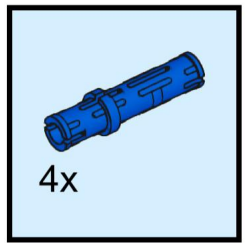

241

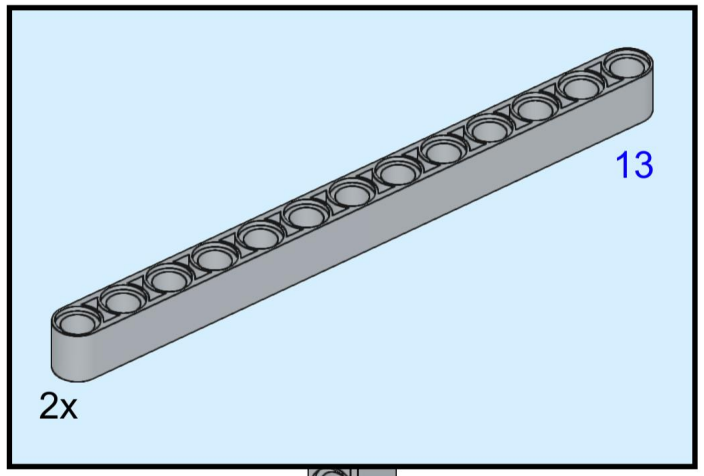

242

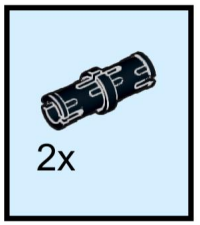

243

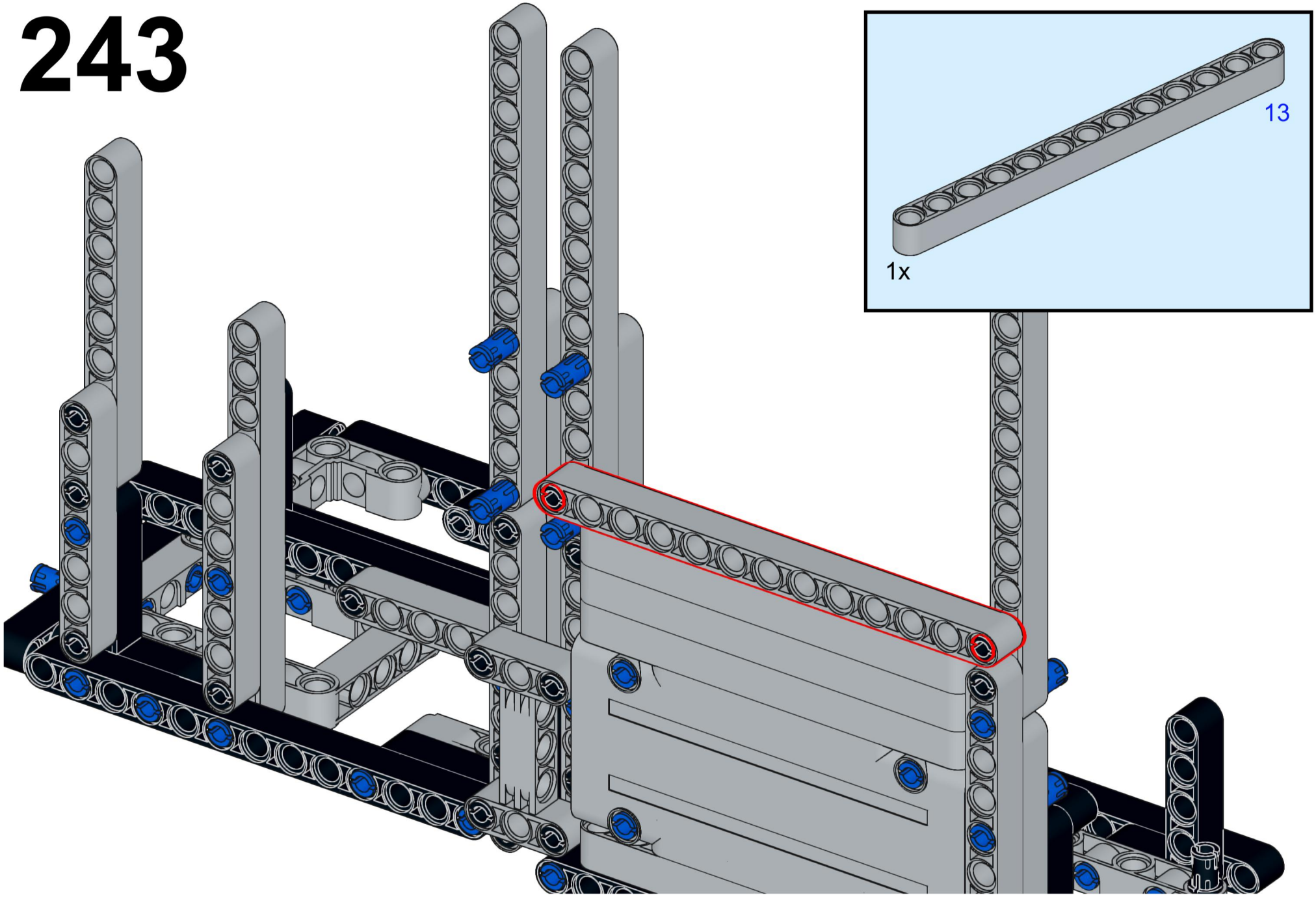

244

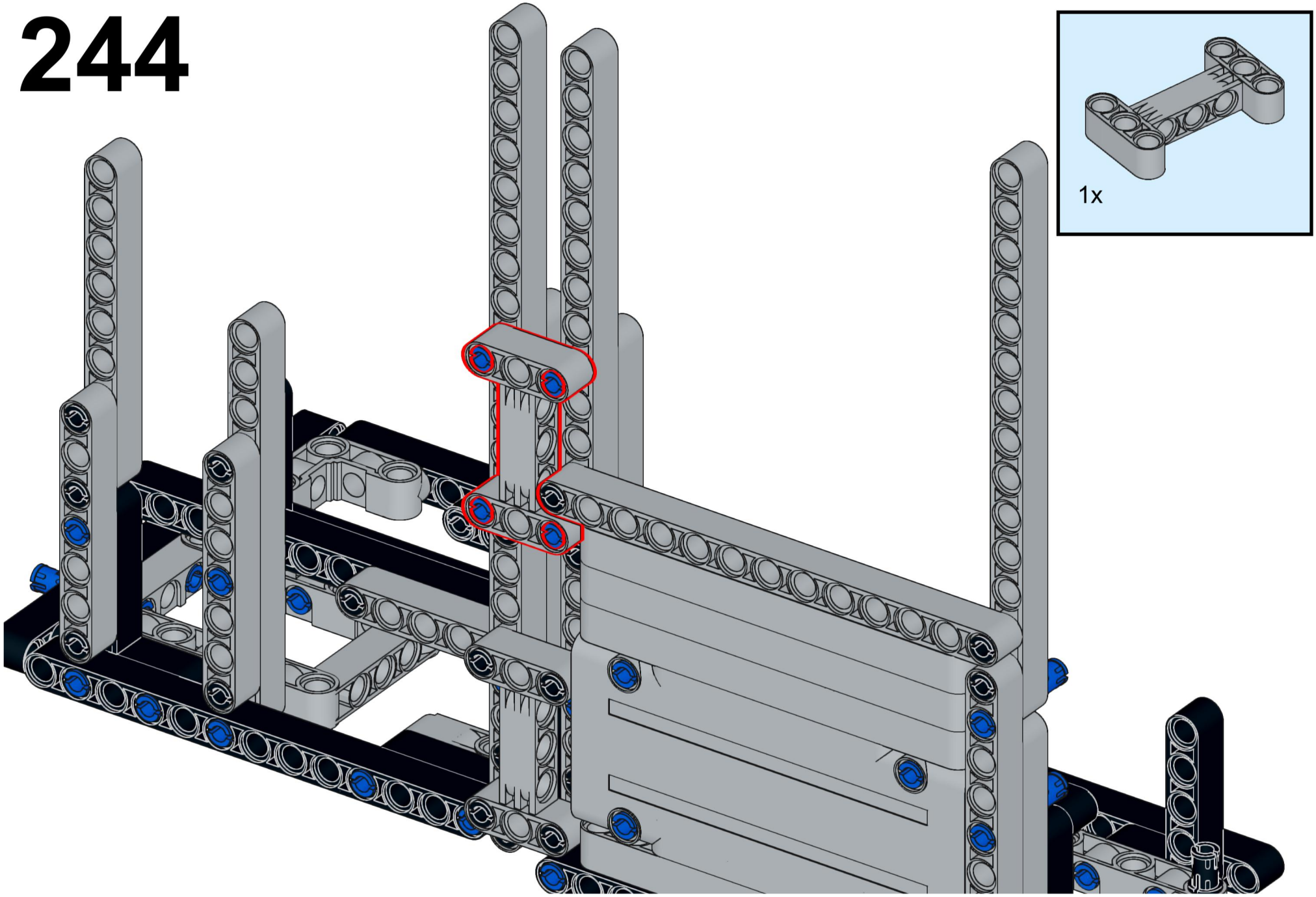

245

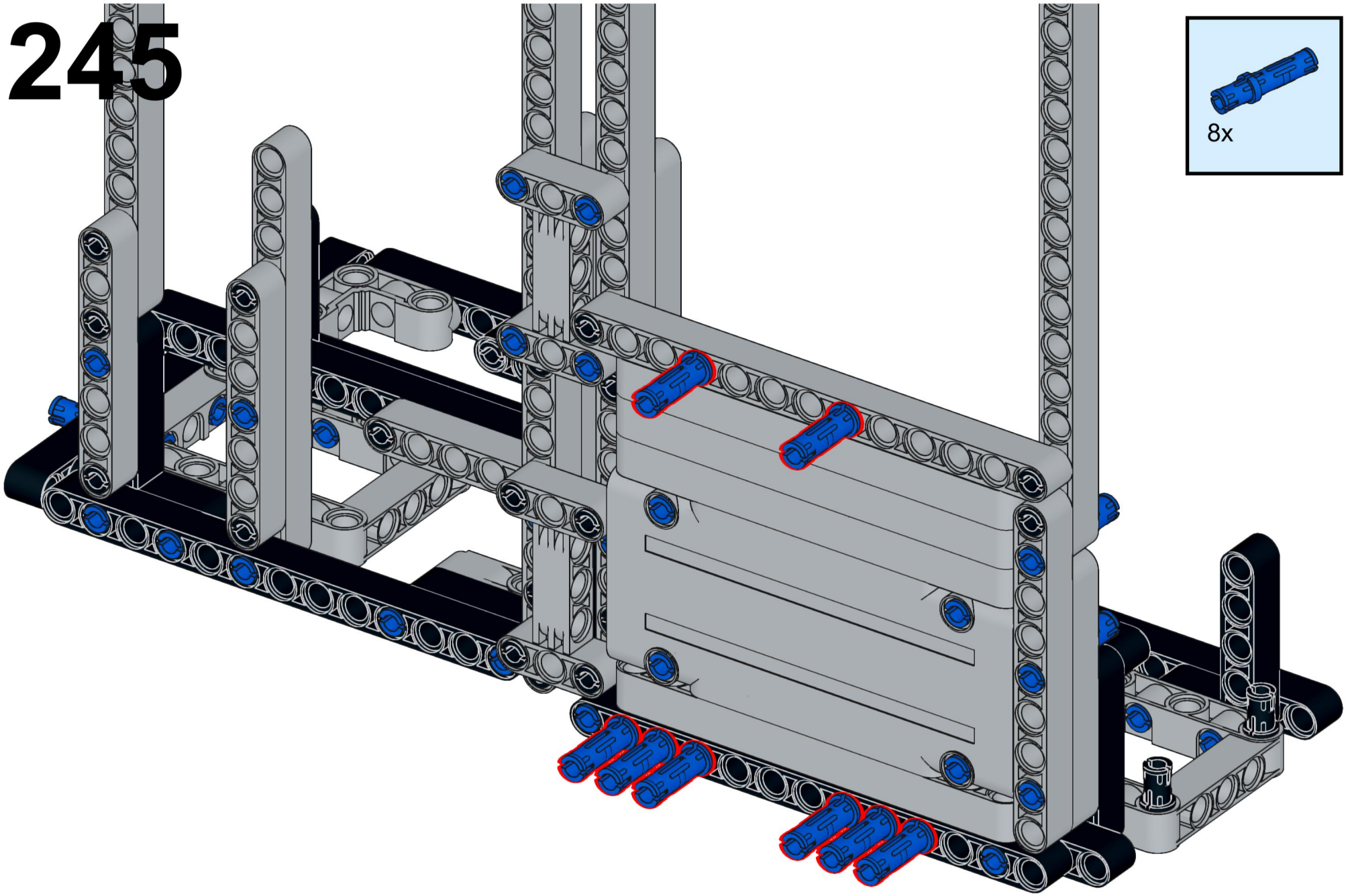

246

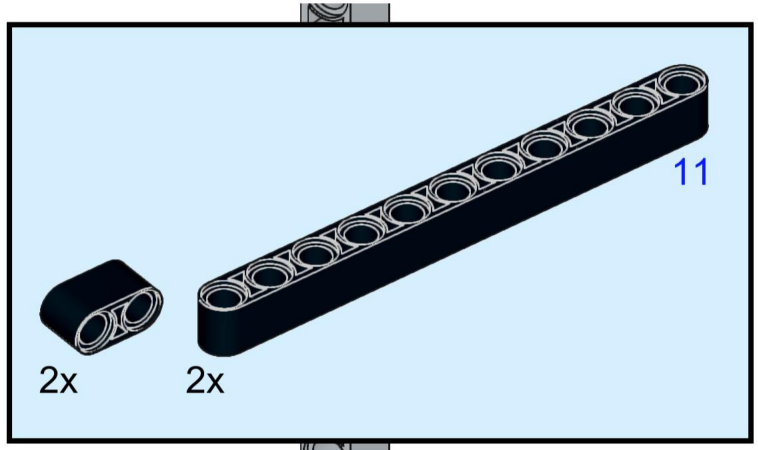

247

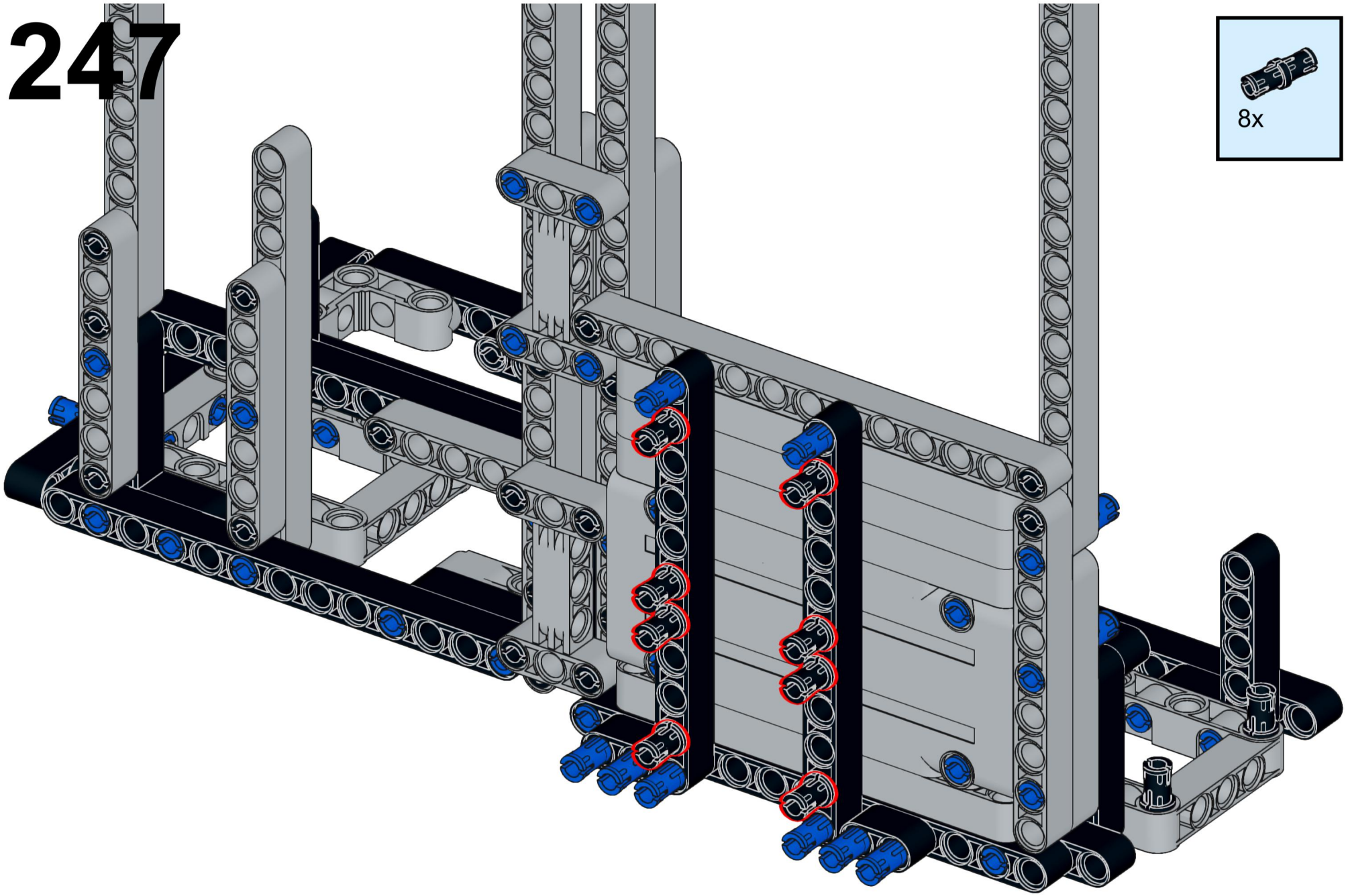

248

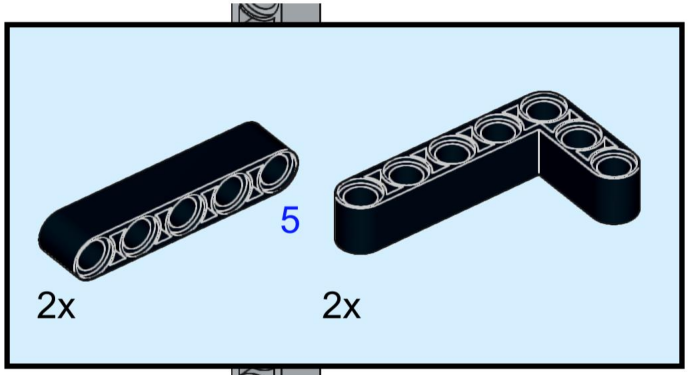

249

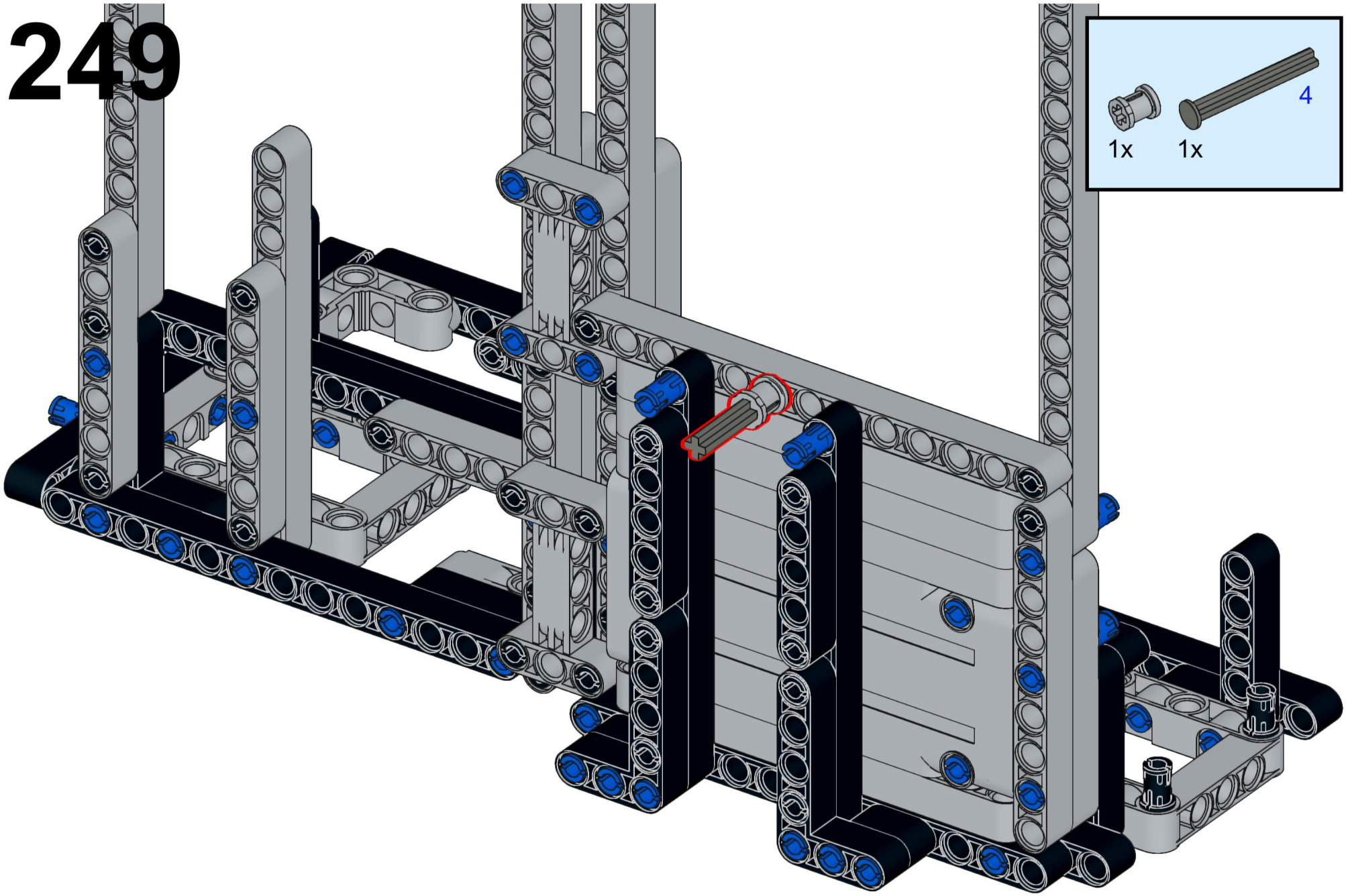

250

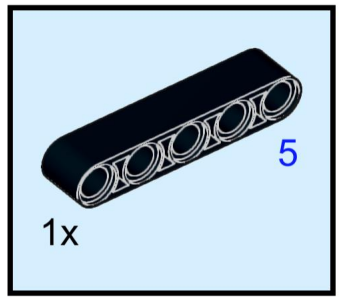

251



252

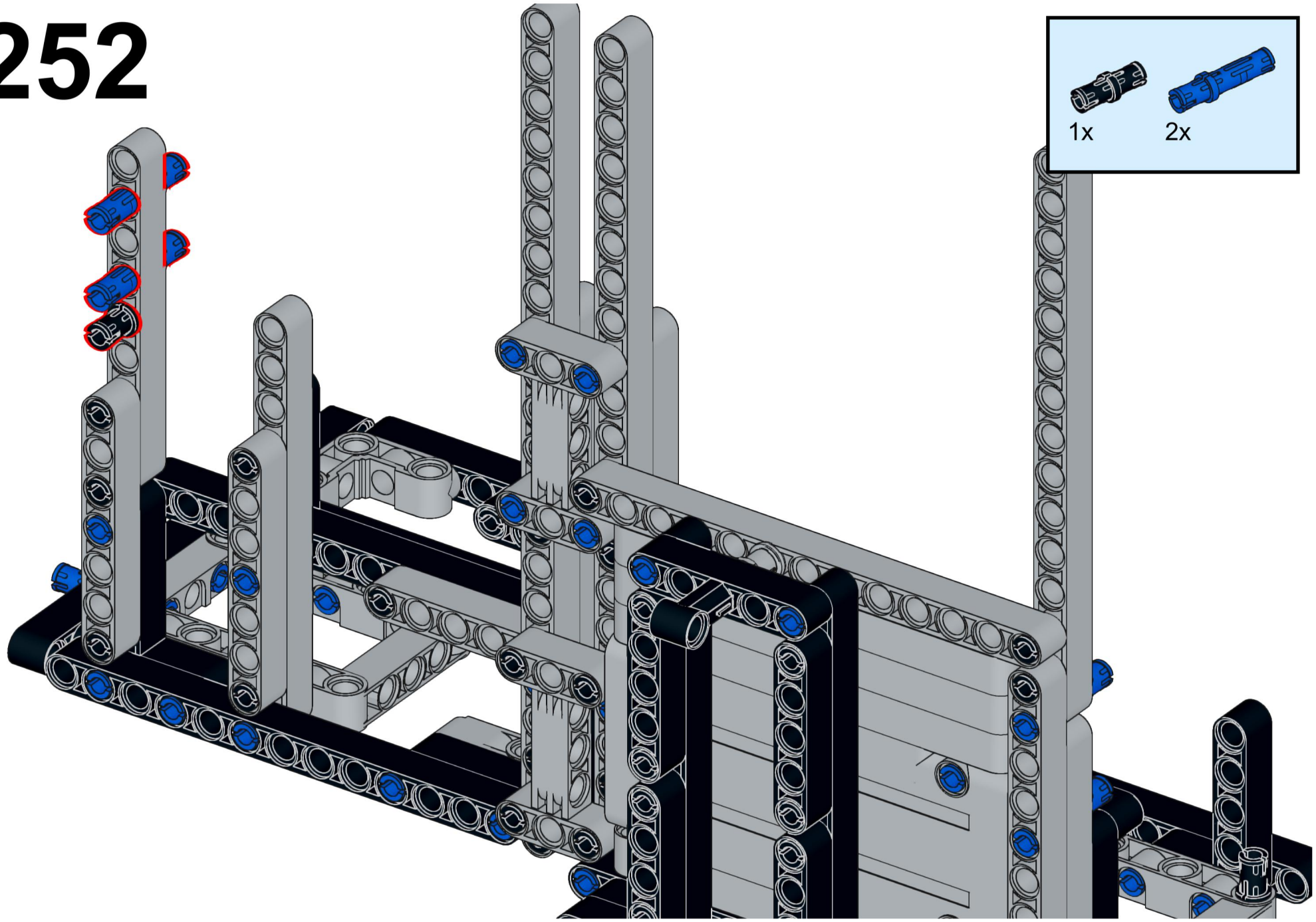

253

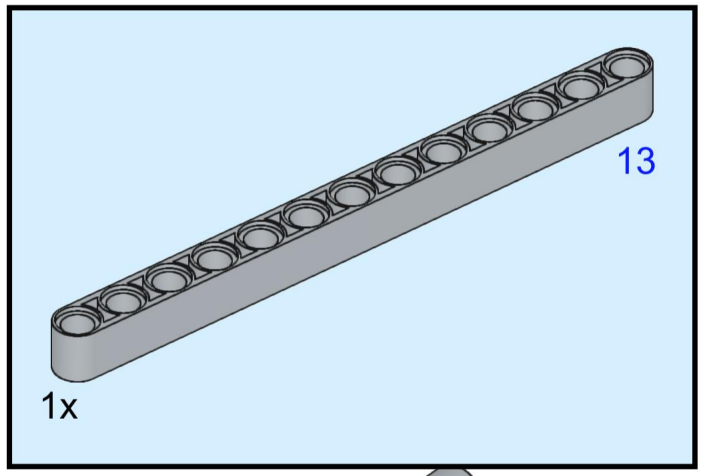

254

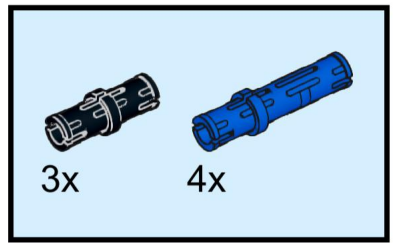

255

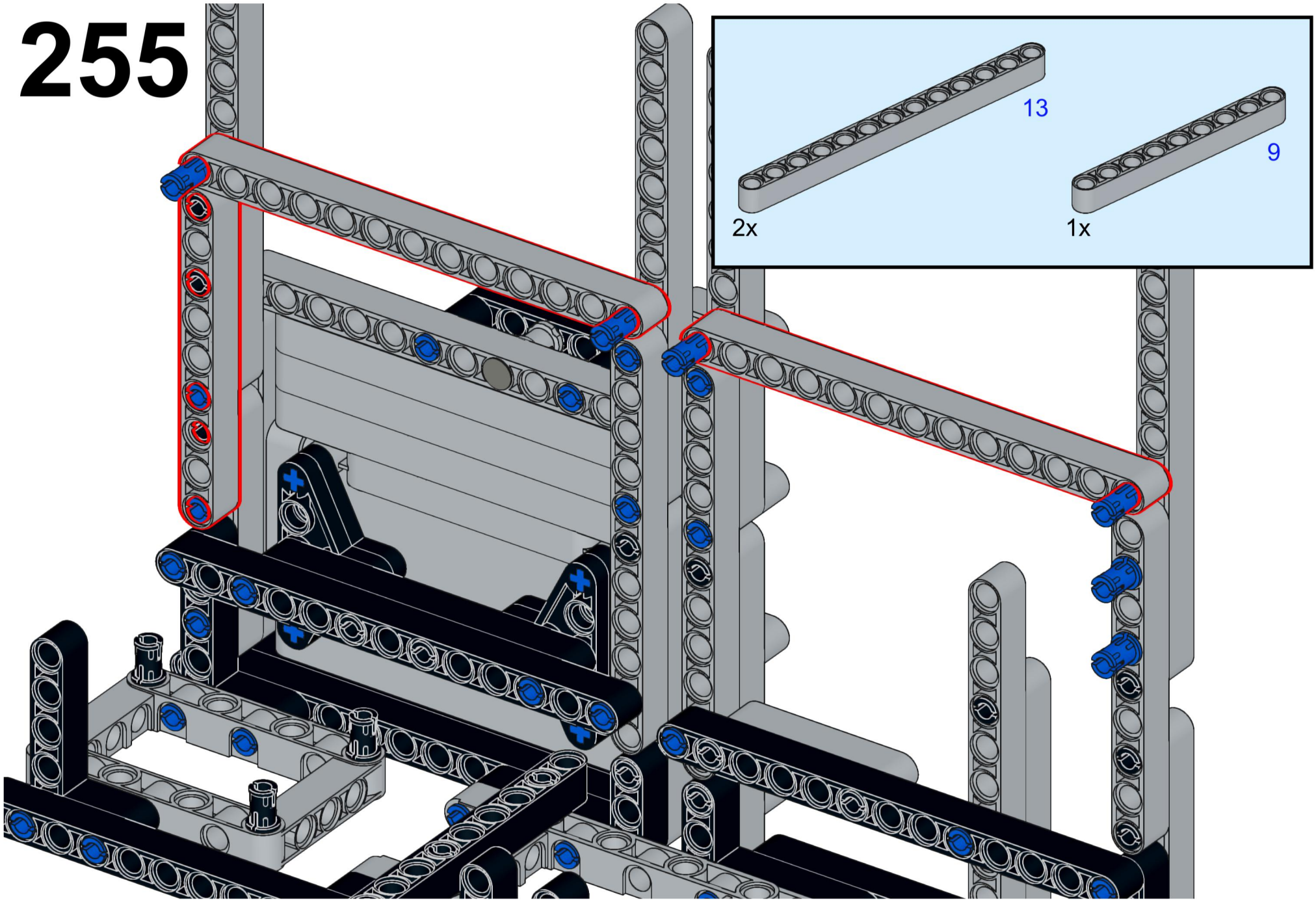

256

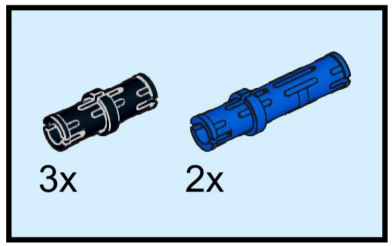

257

