293

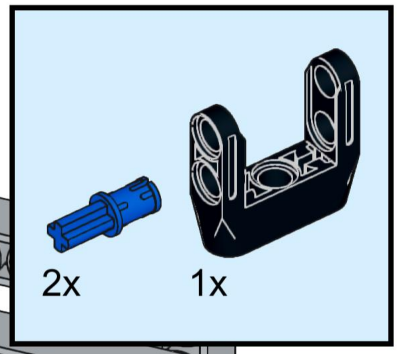

294

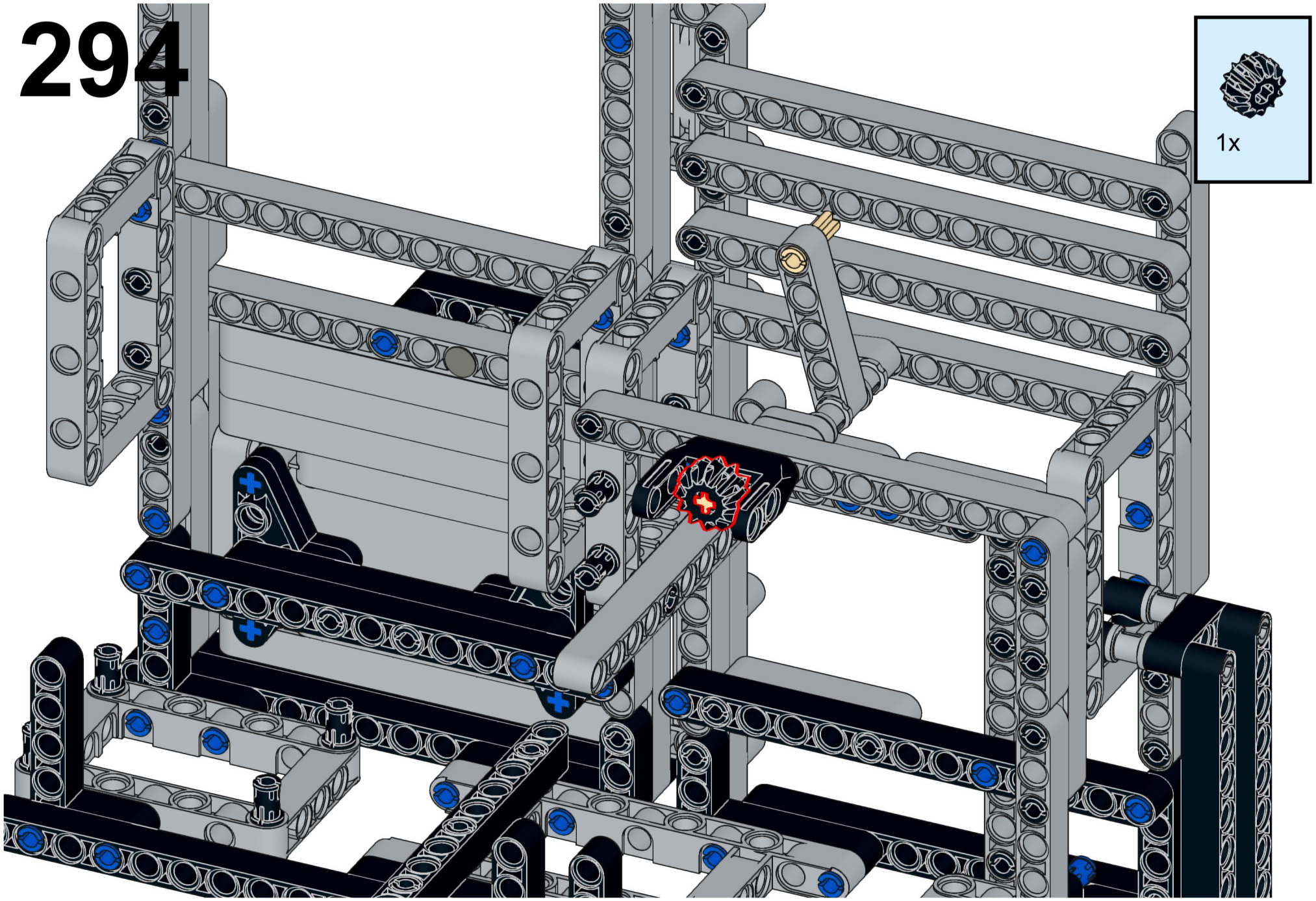

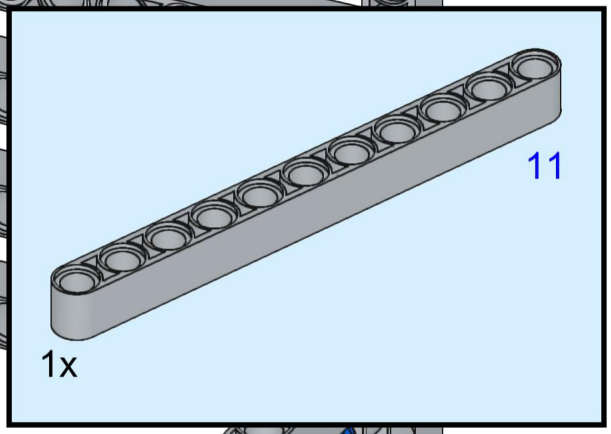
11
1x

296

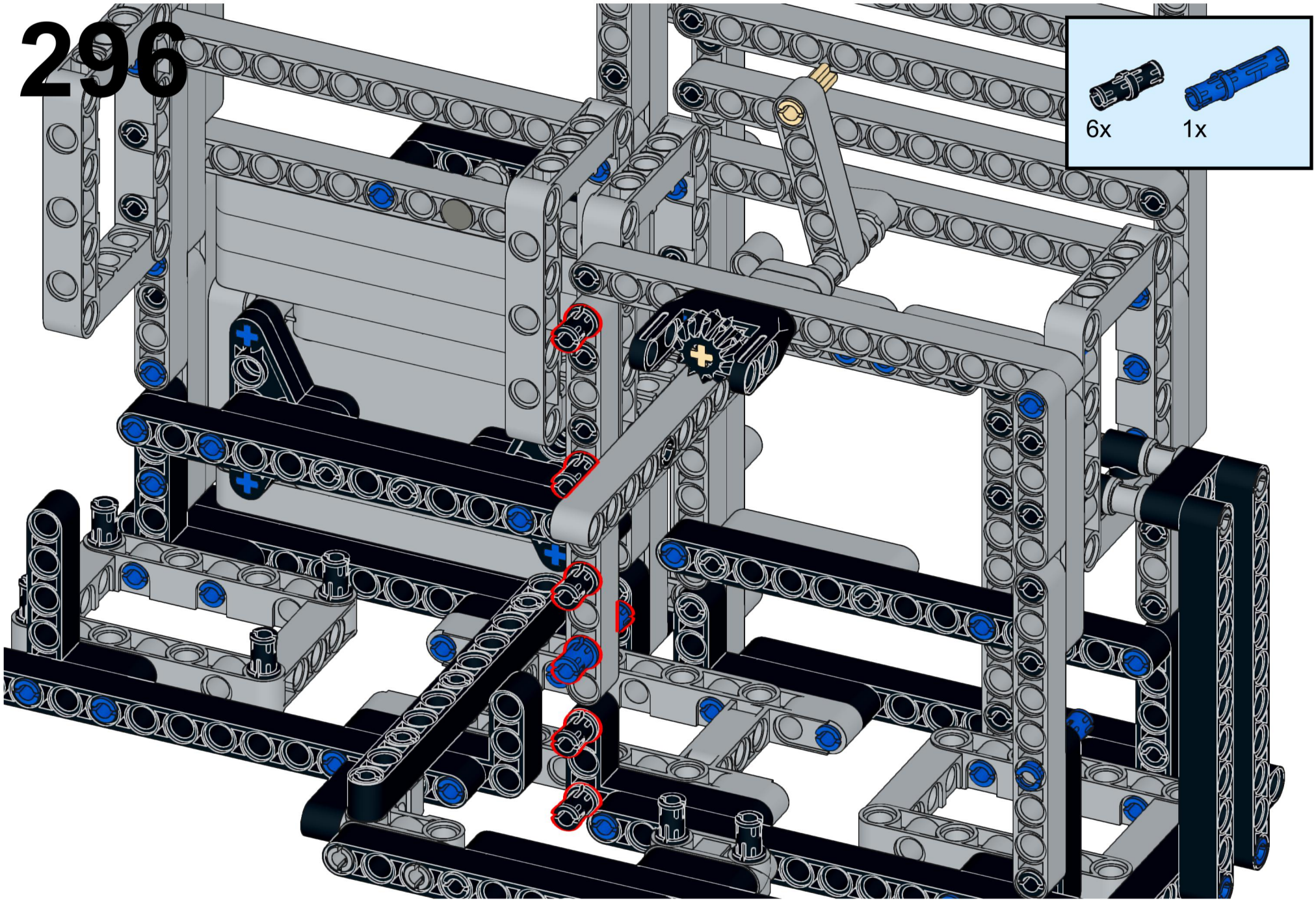

297

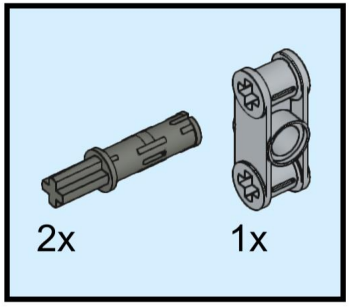

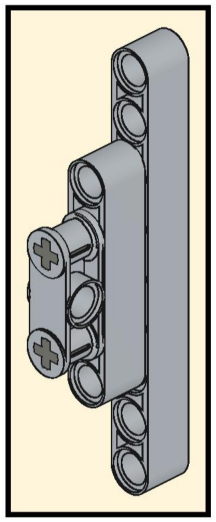

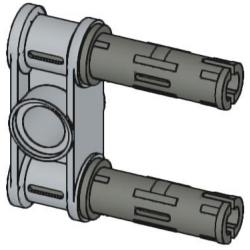

298

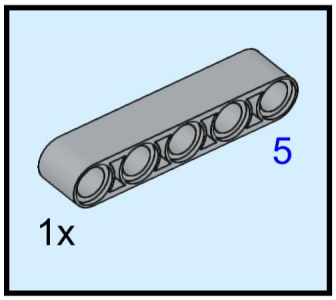

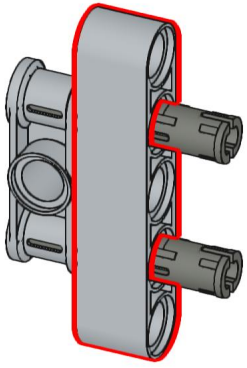

299

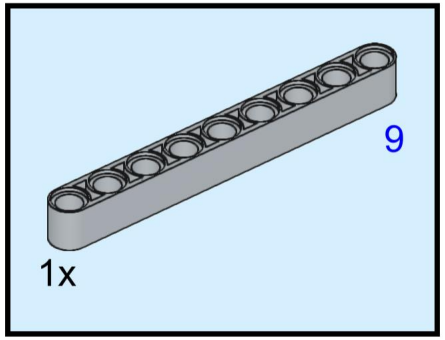

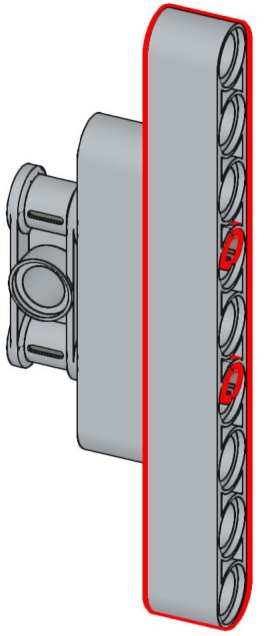

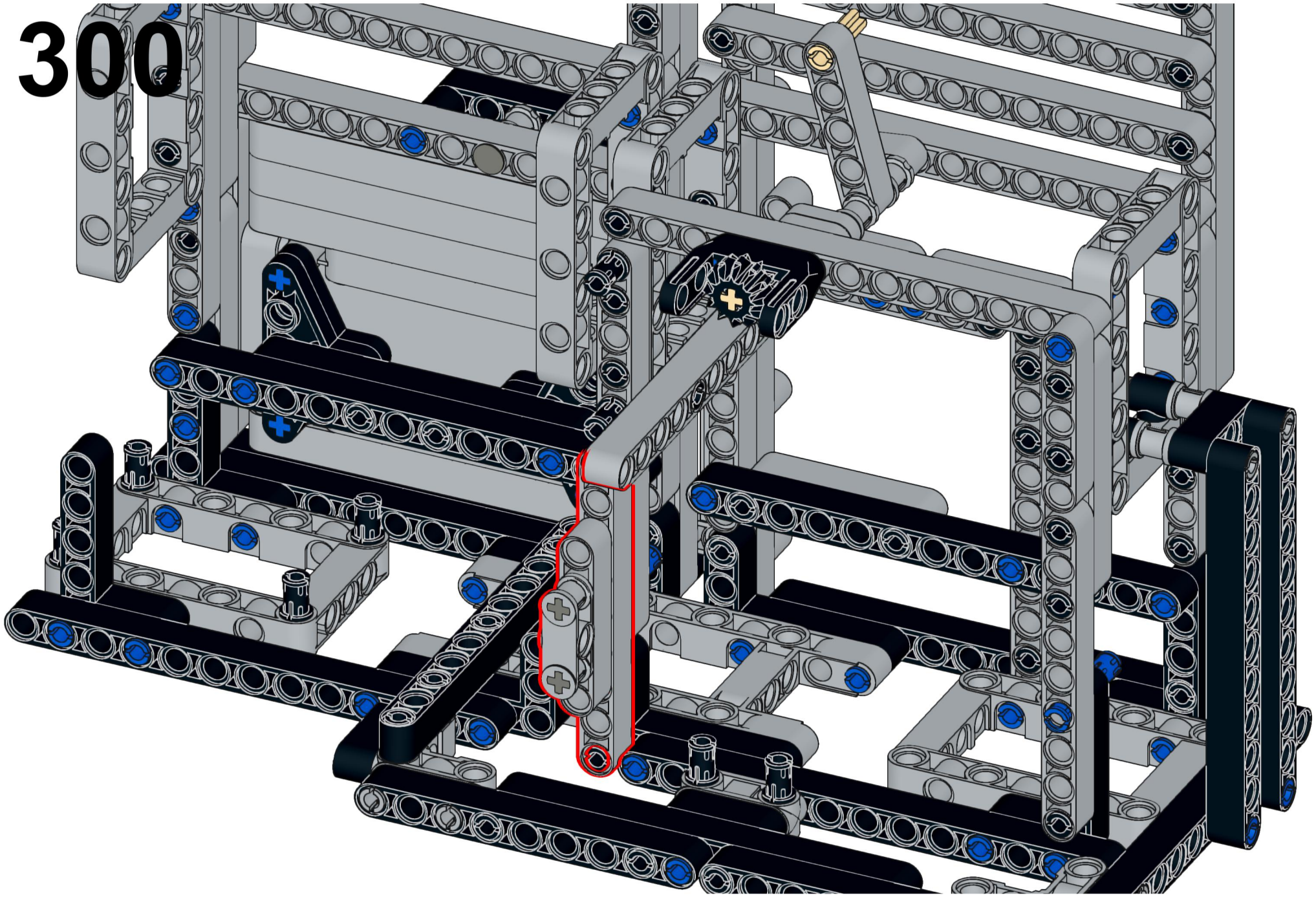

301

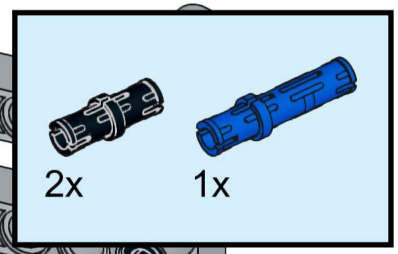

302

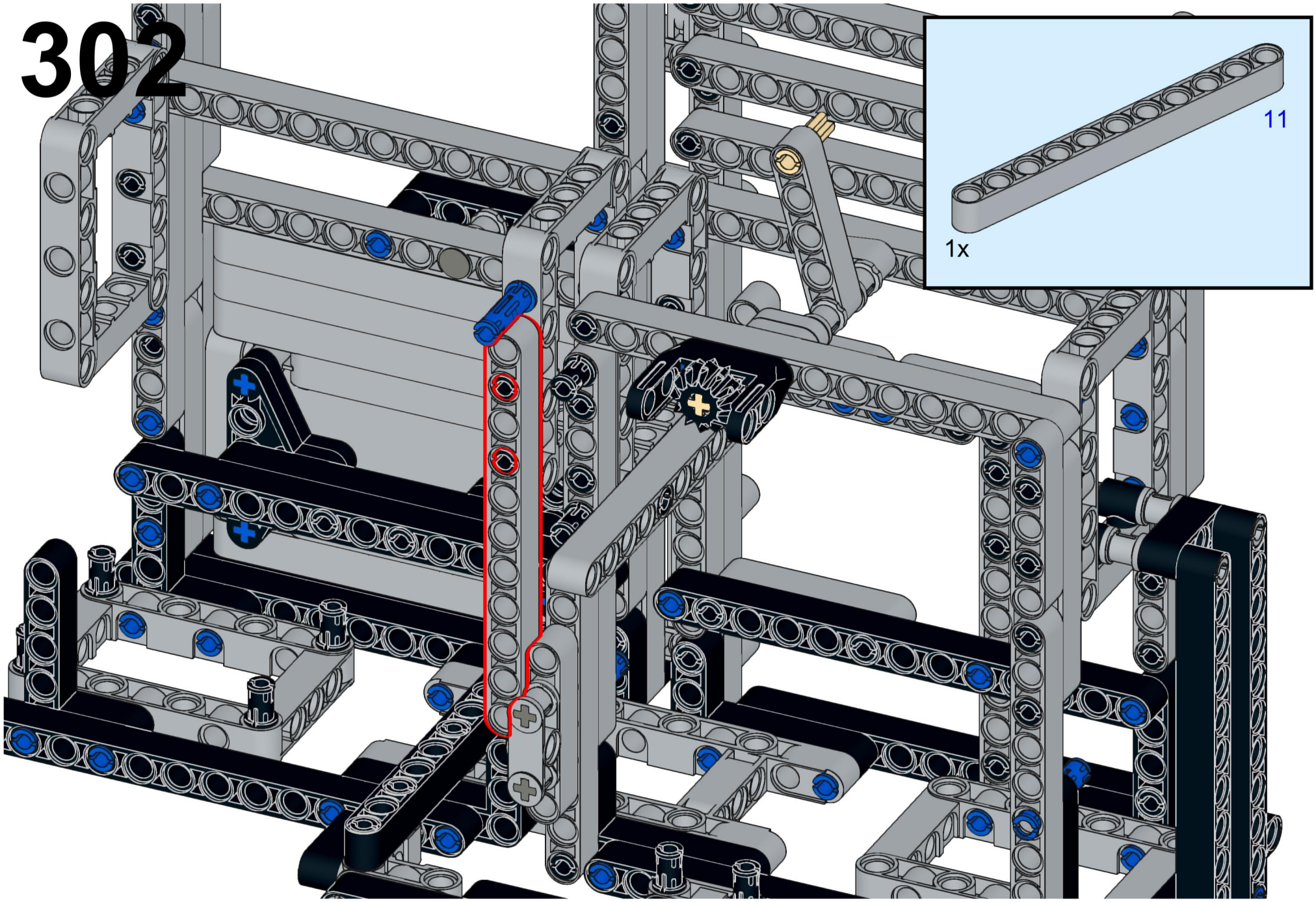

303

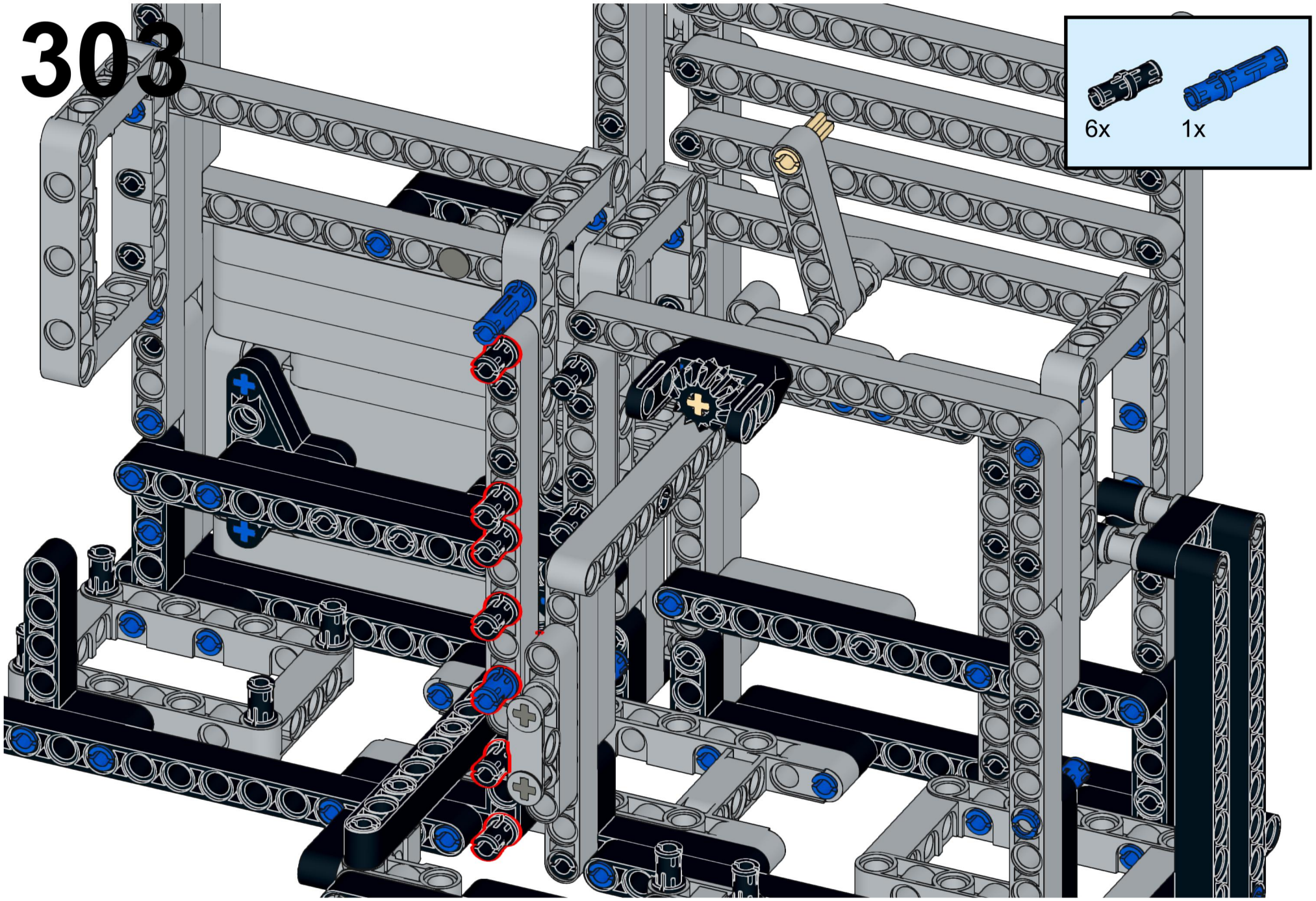

304

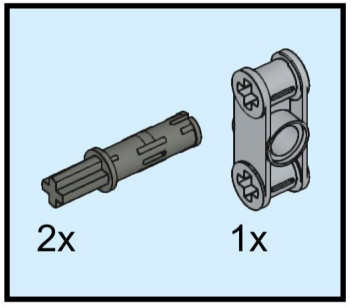

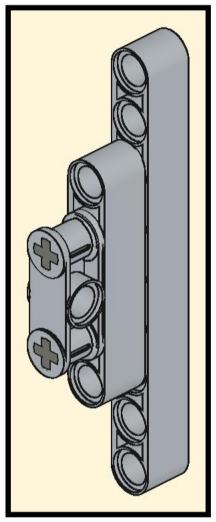

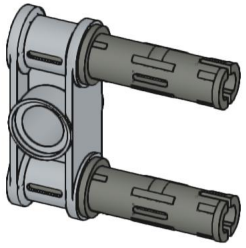

305

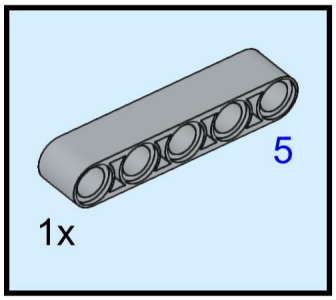

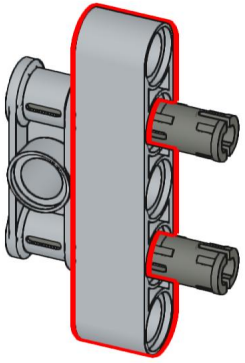

306

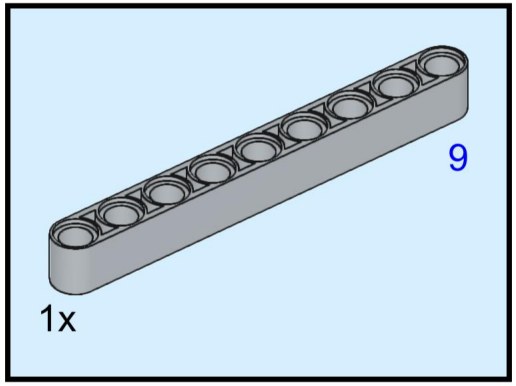

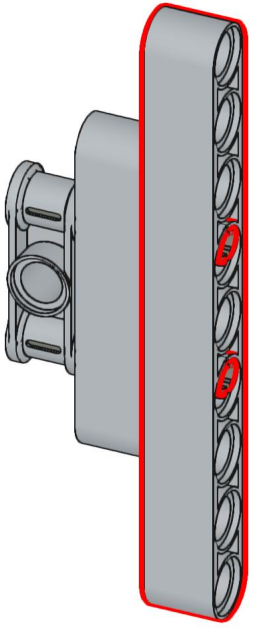

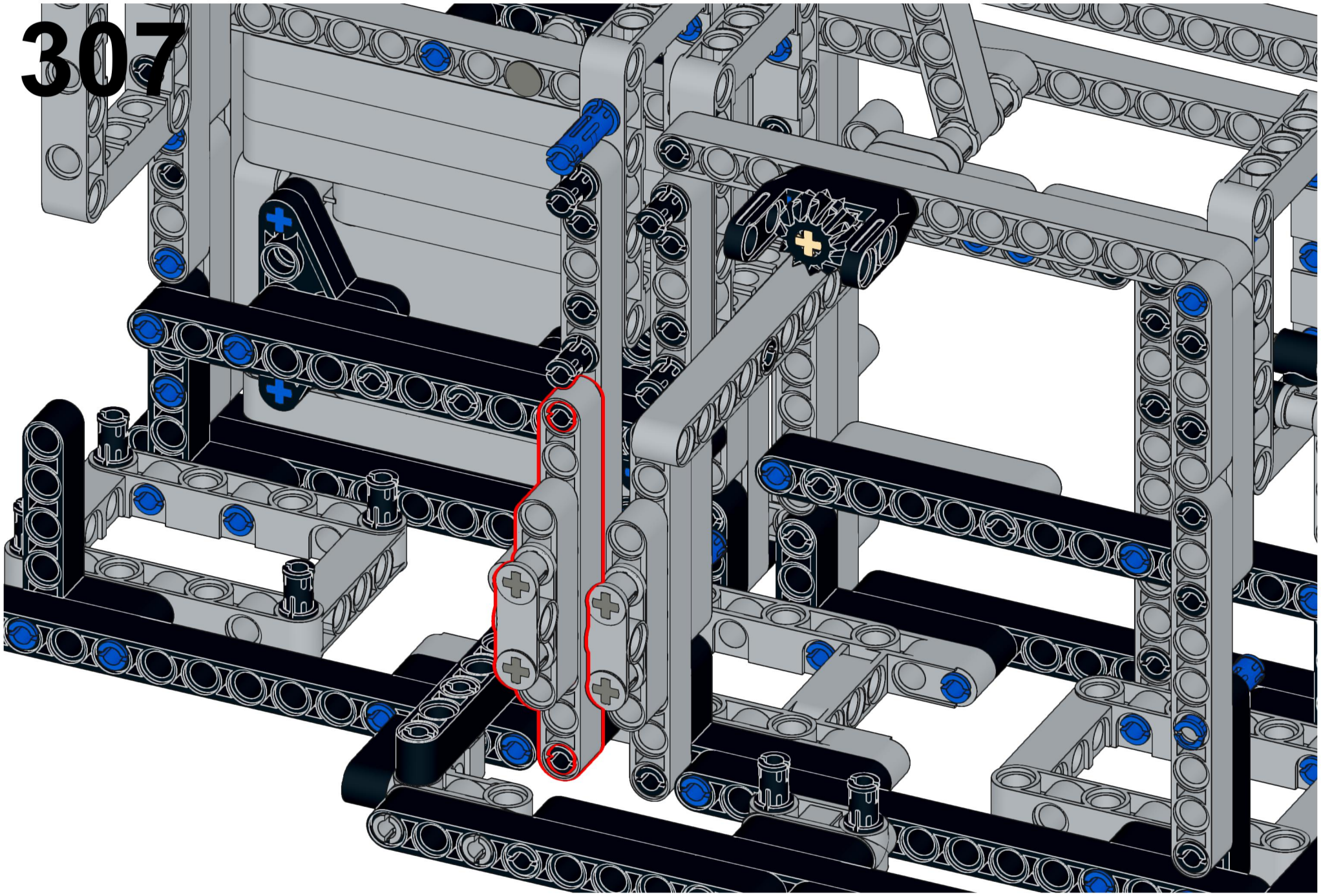

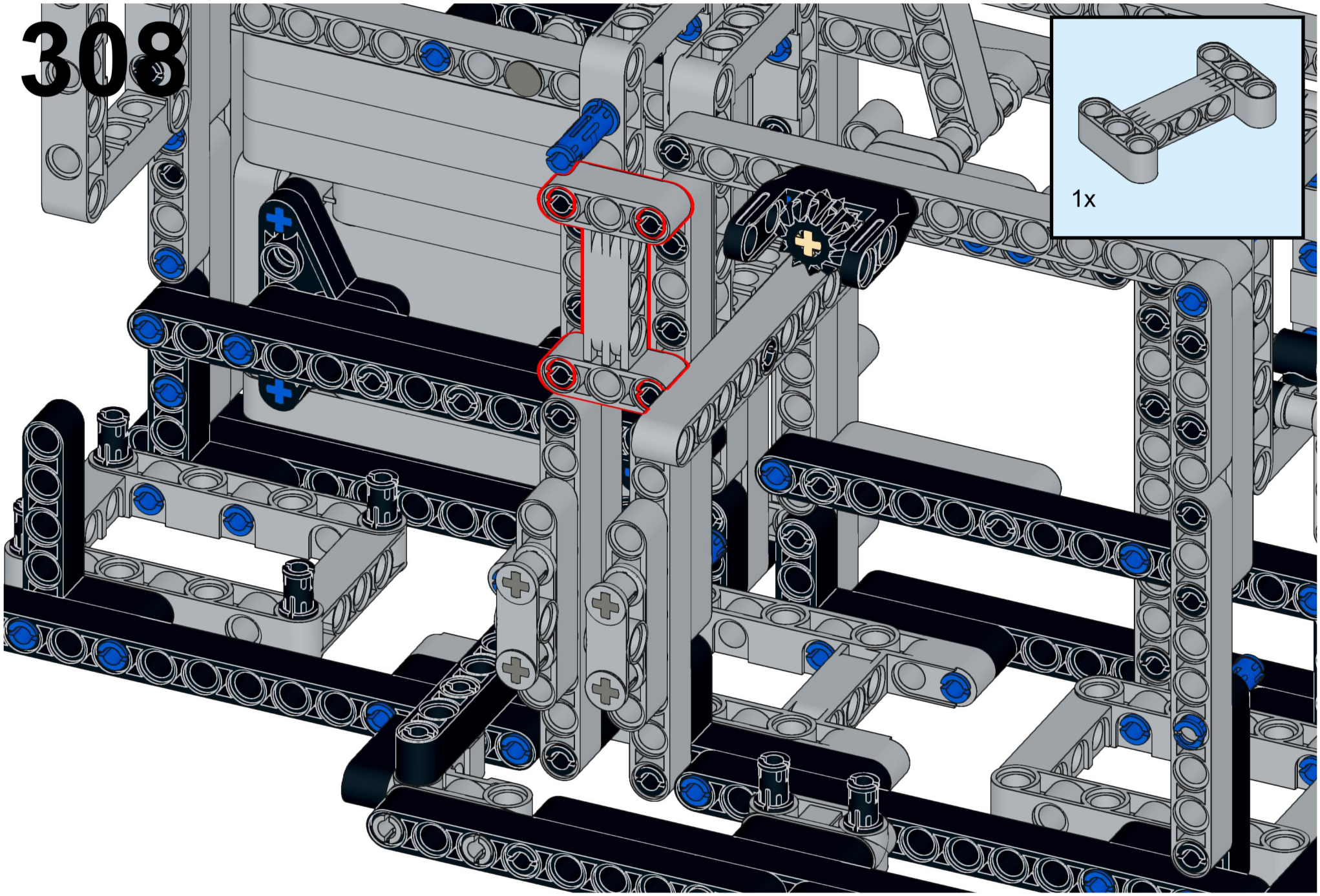
1x

309

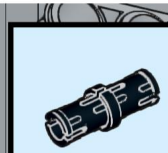

1x

310

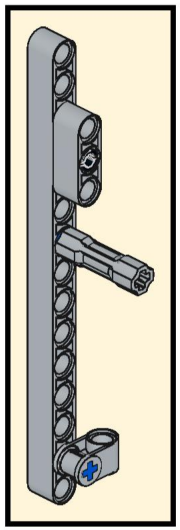

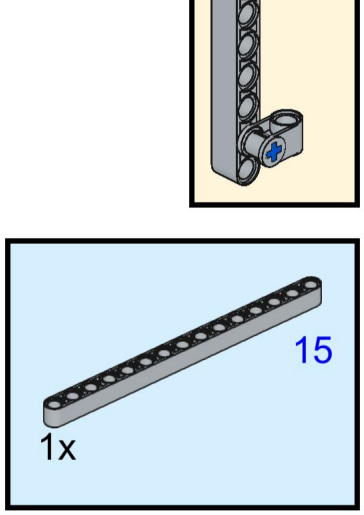

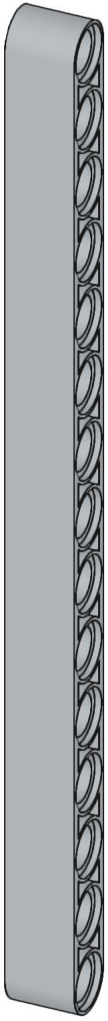

311

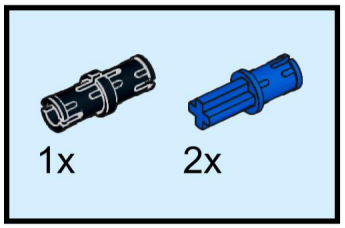

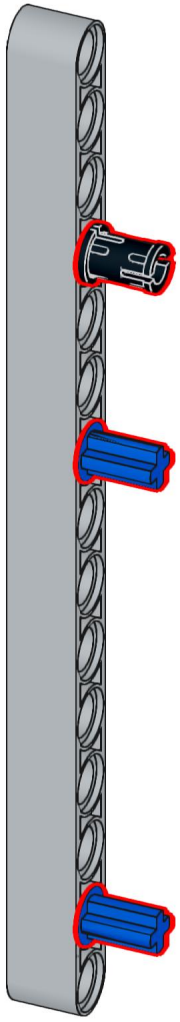

312

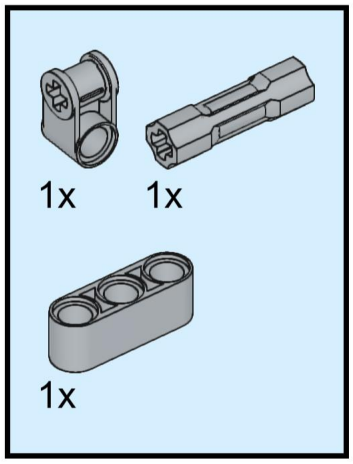

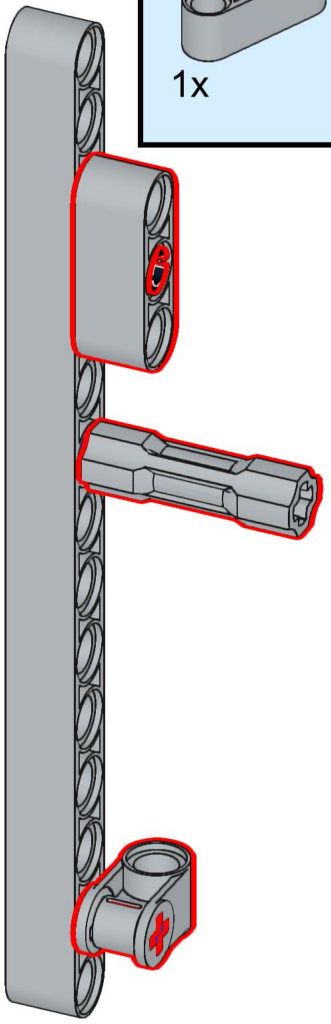

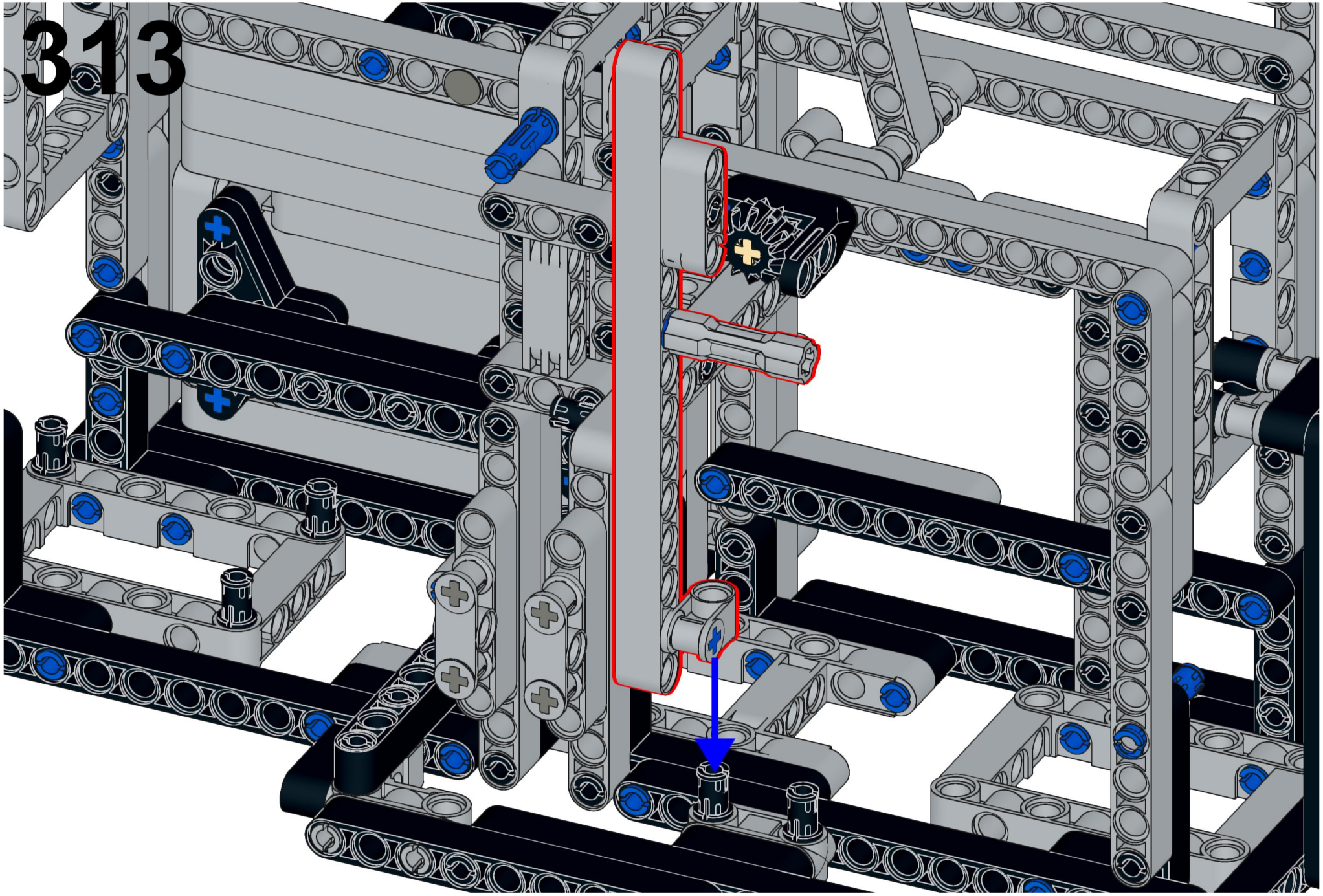
313

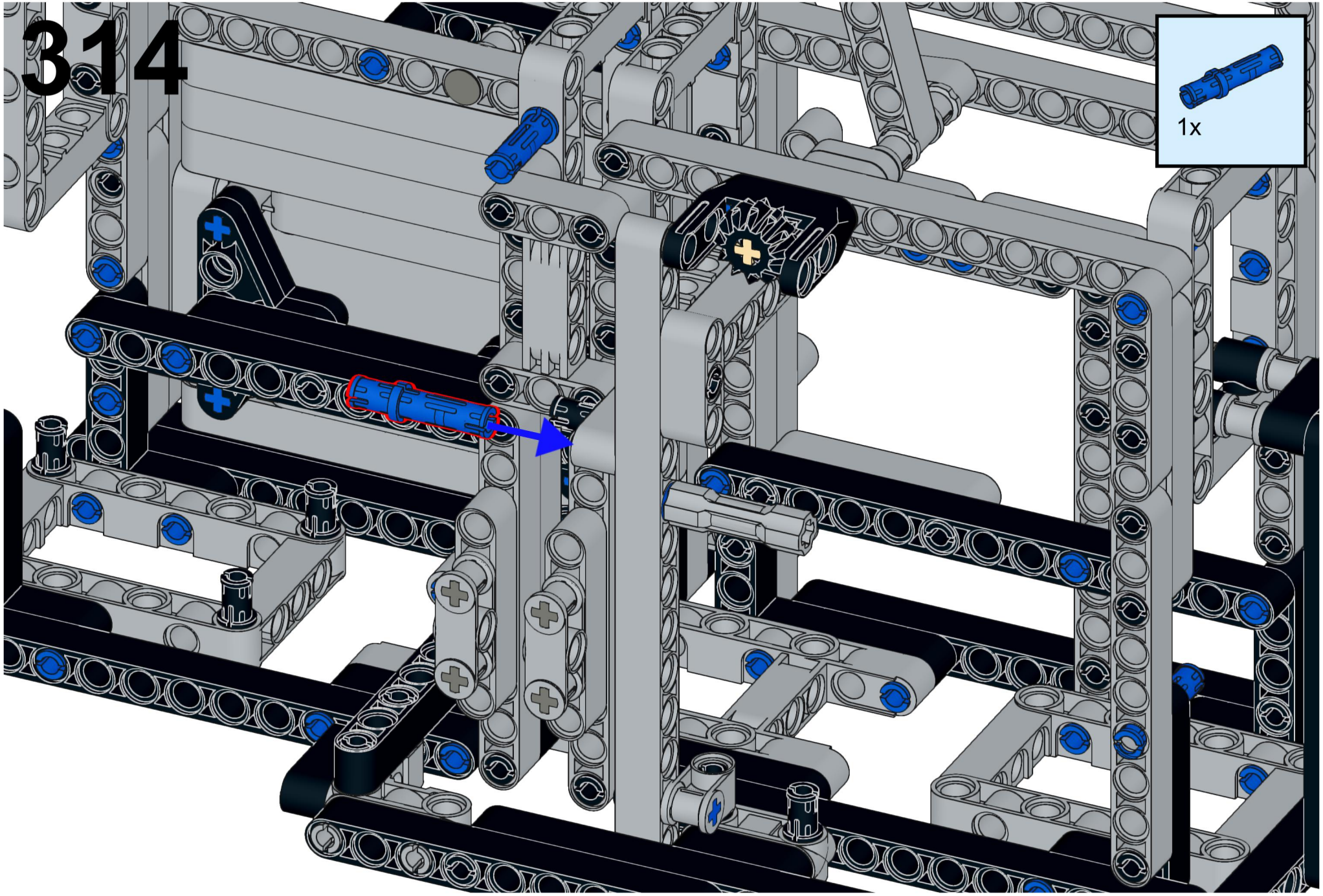
314
1x

315

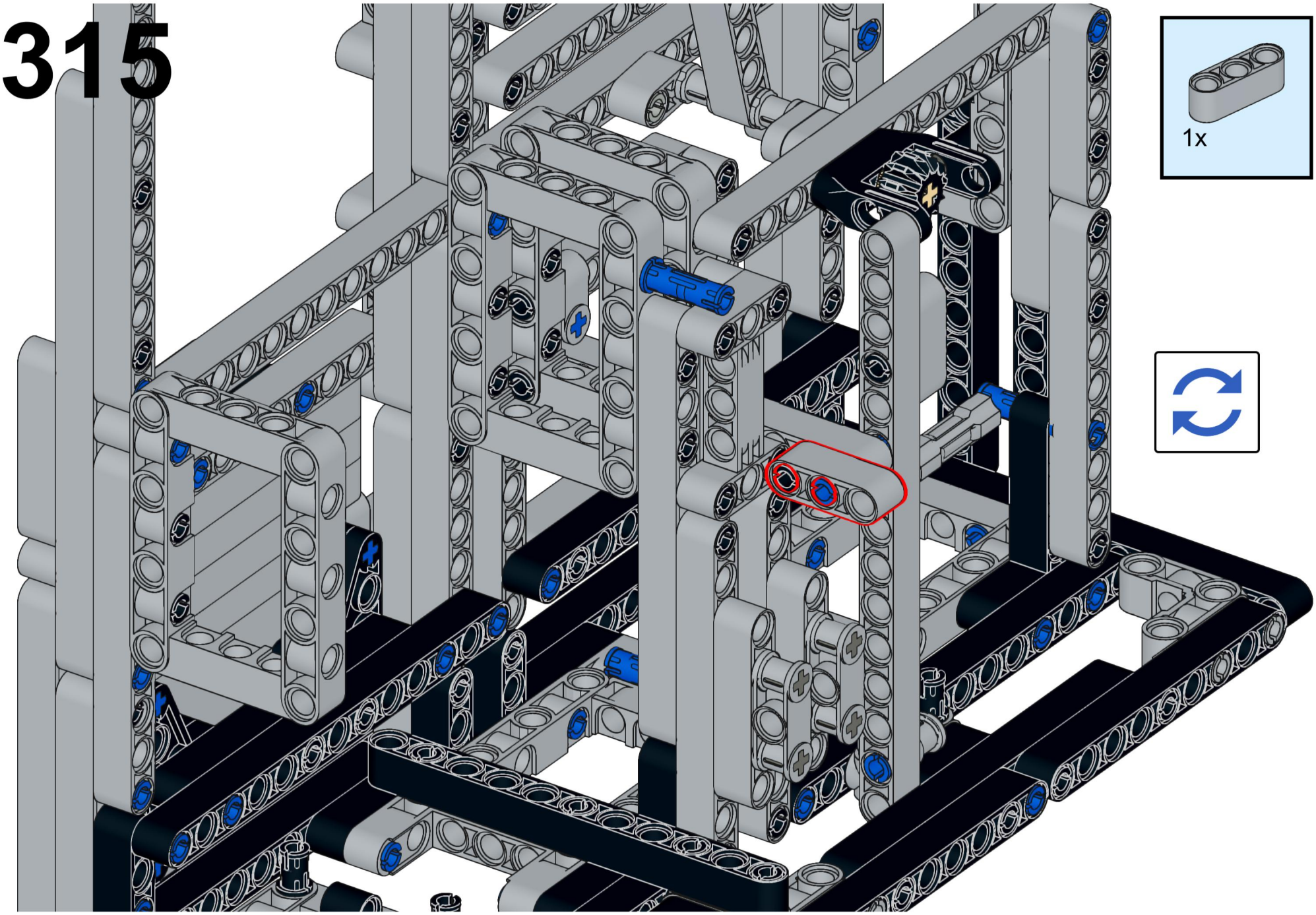

316

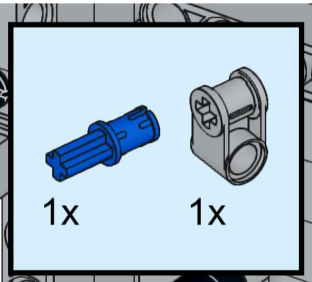

317

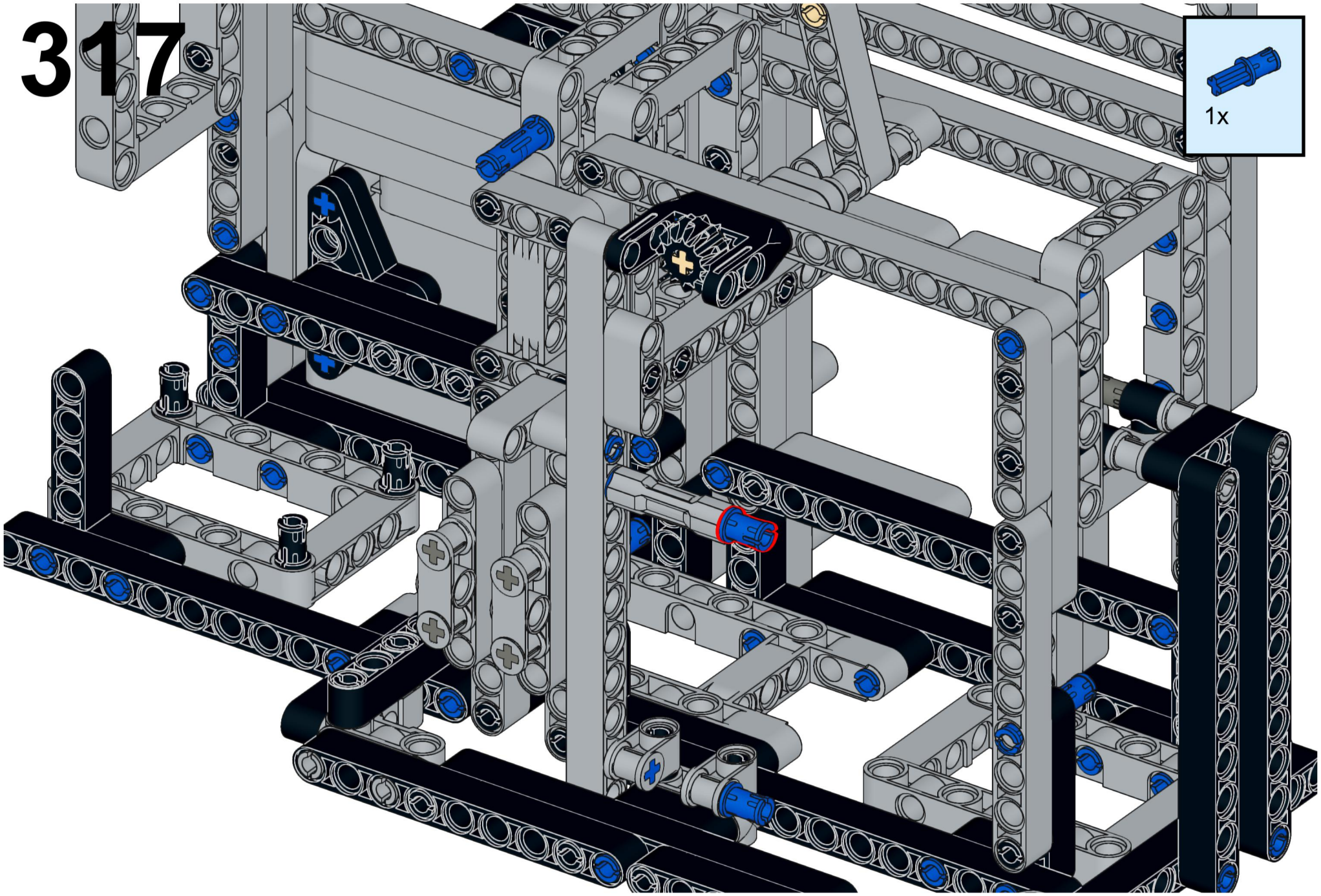

318

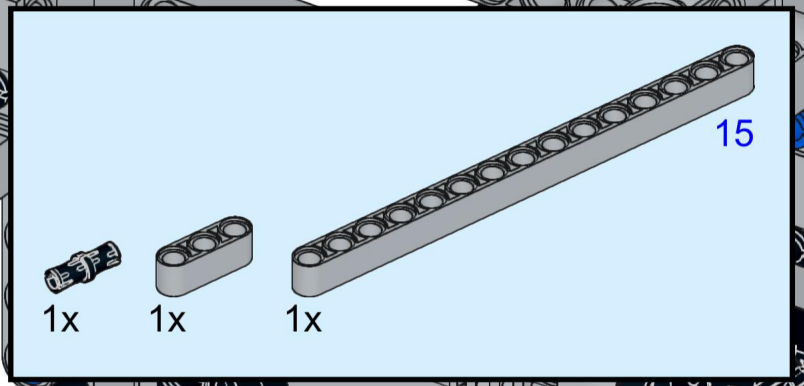

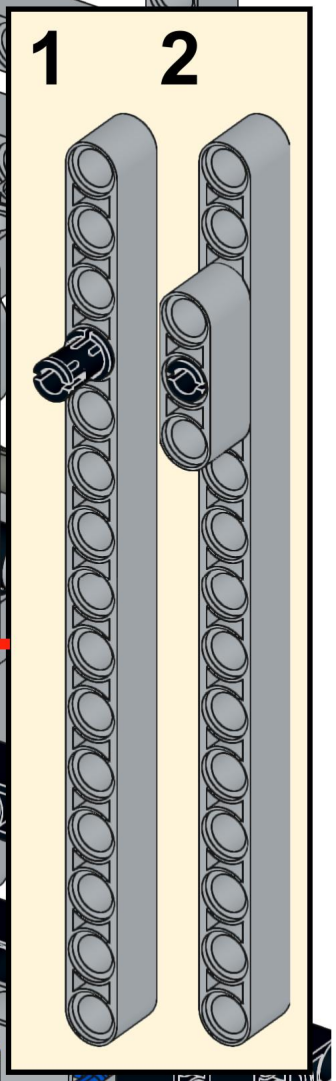

319

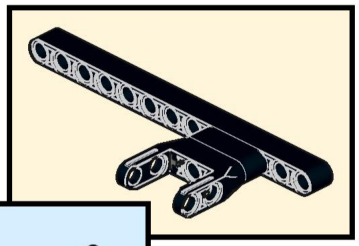

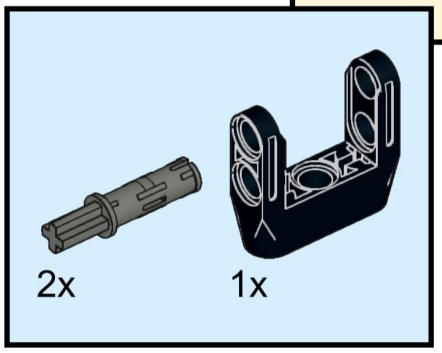

320

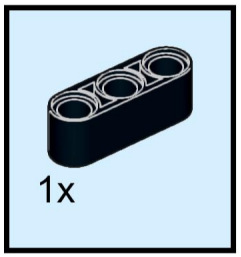

321

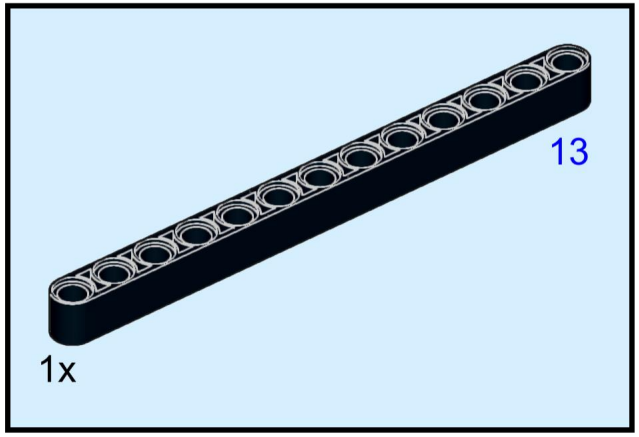

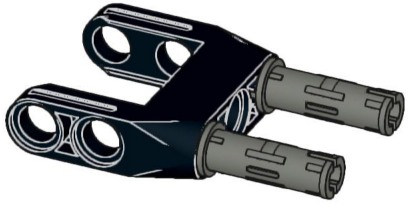

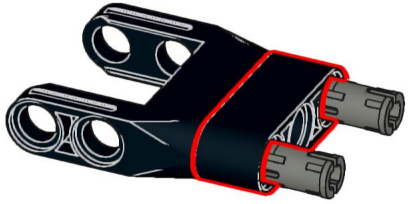



322

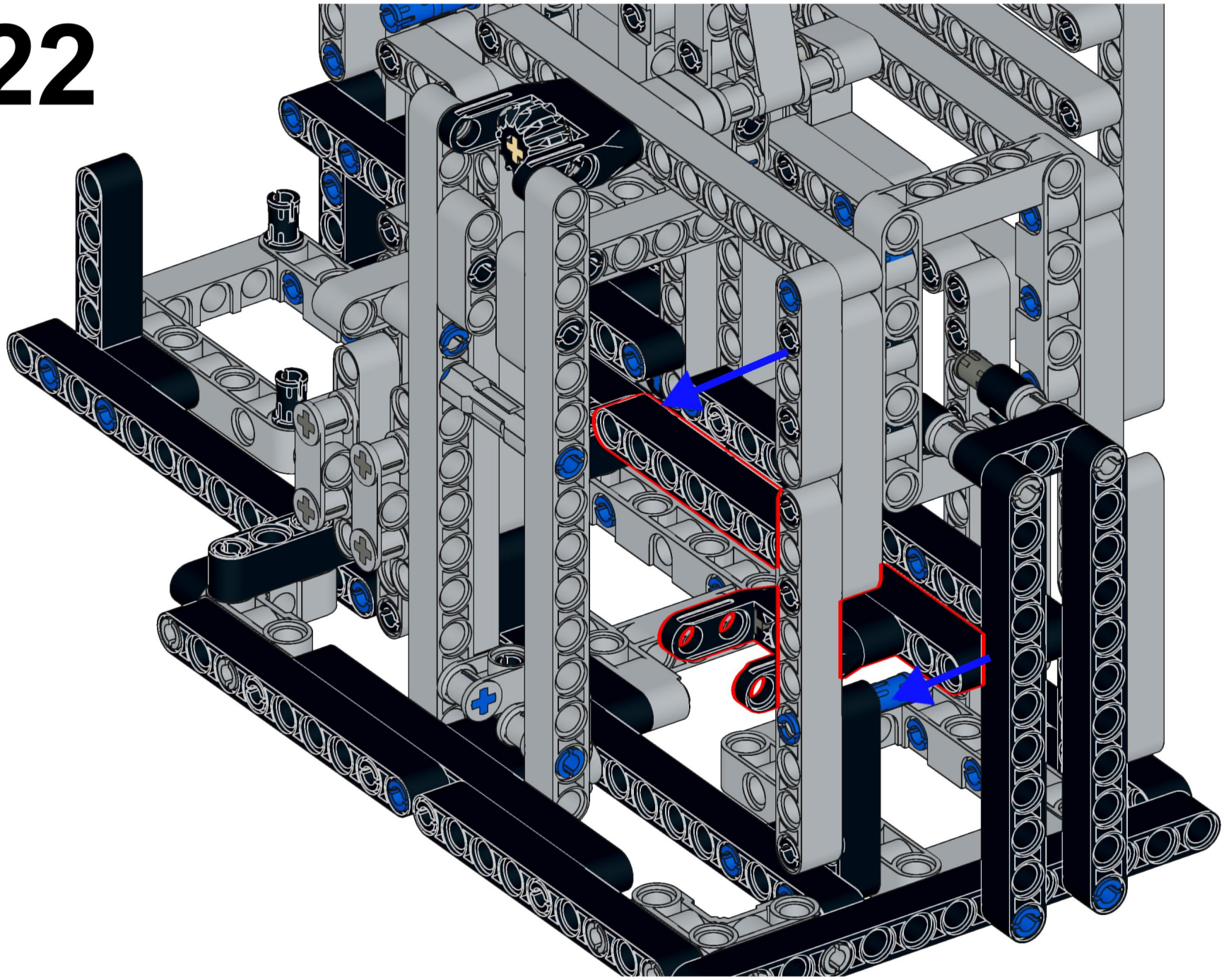

323

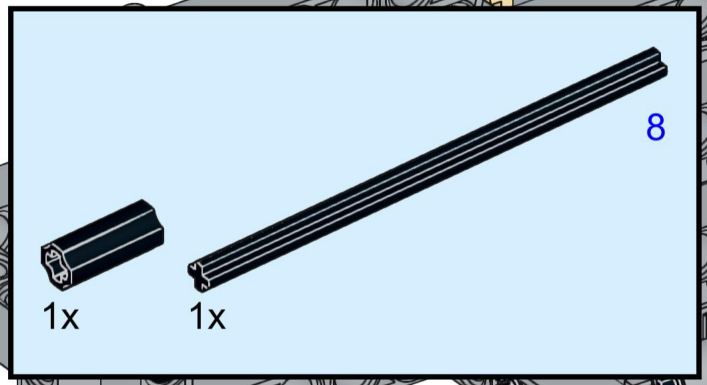

324

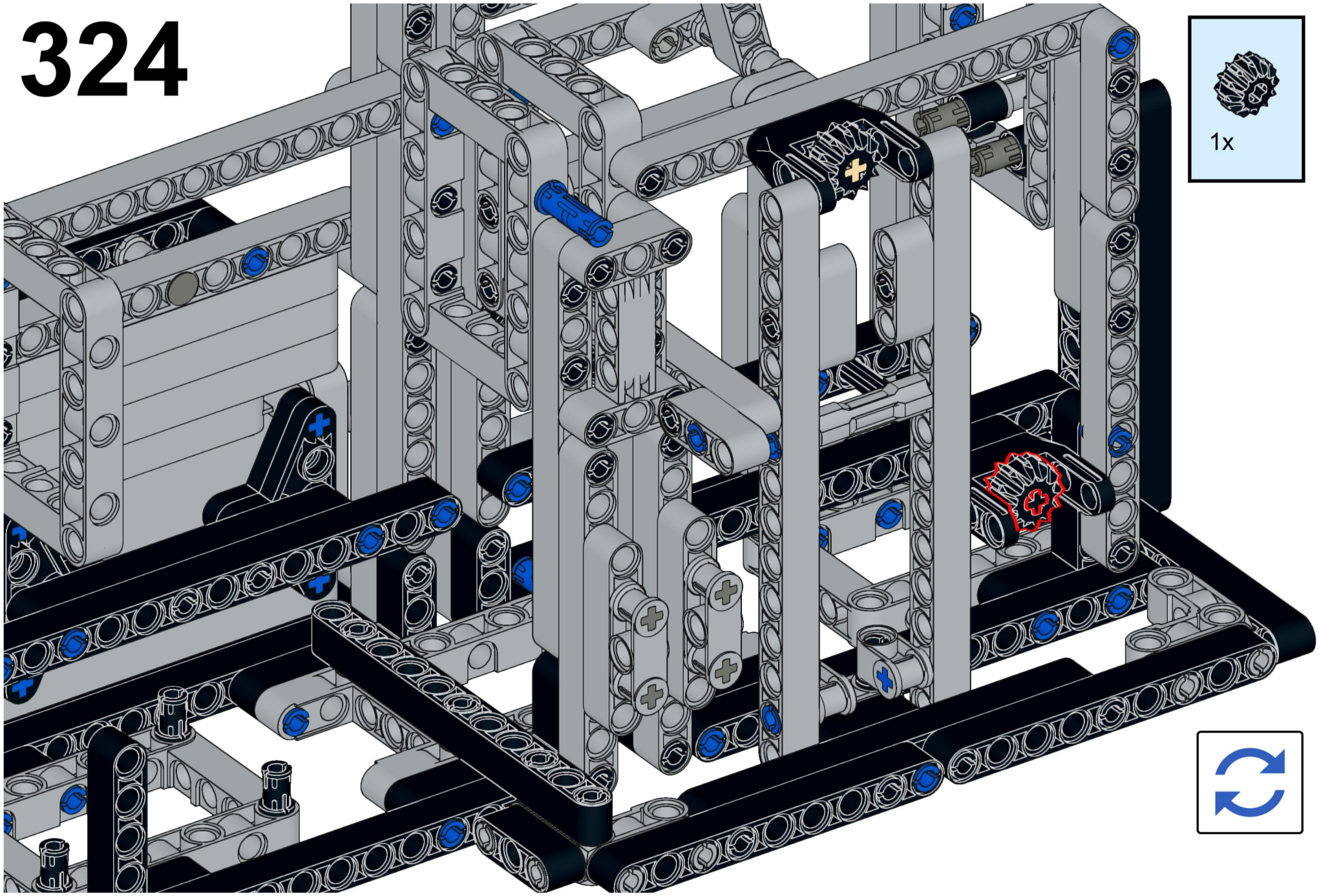

1x

325

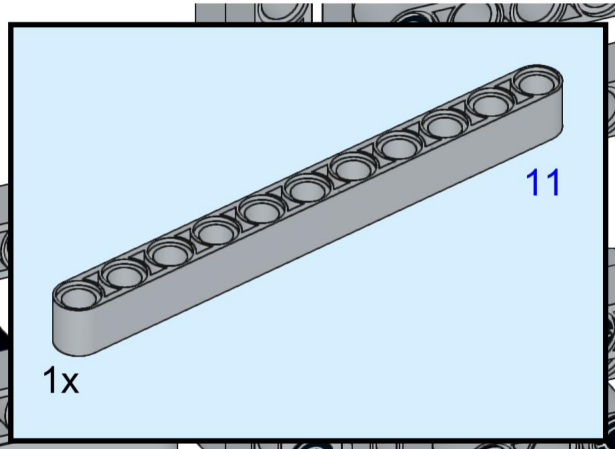

326

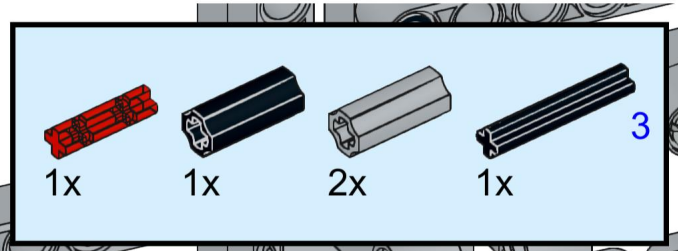

327

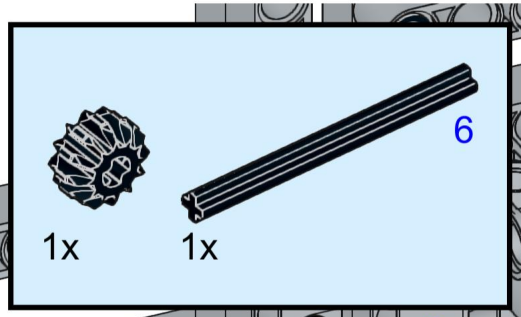

328

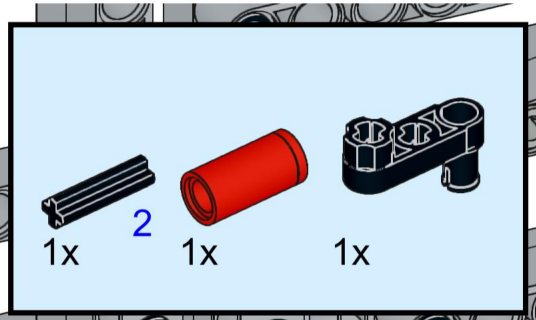

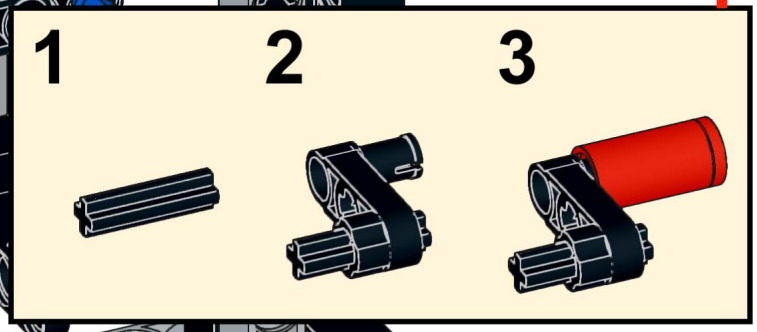

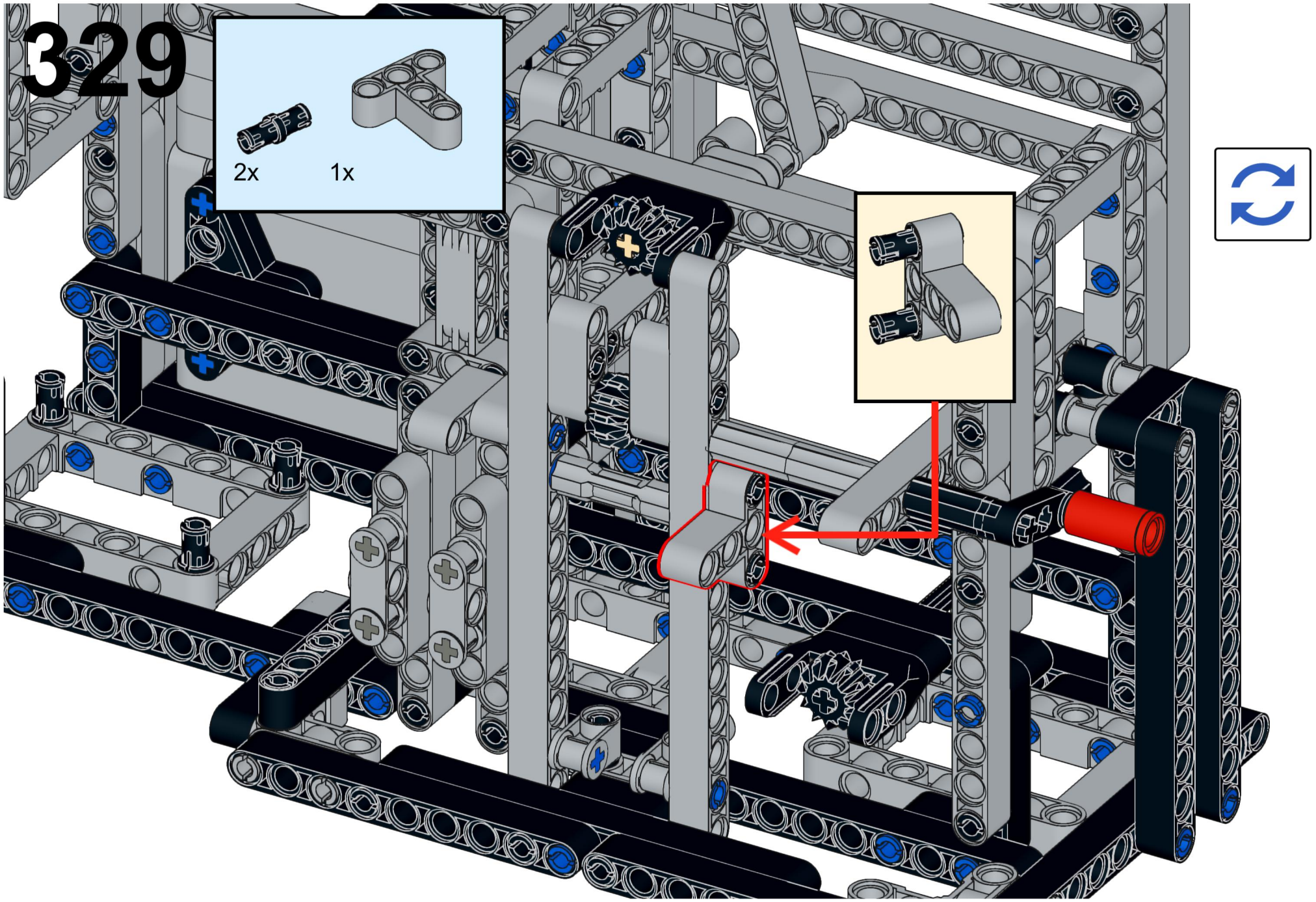
329
2x
1x

330

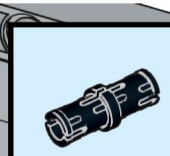

1x

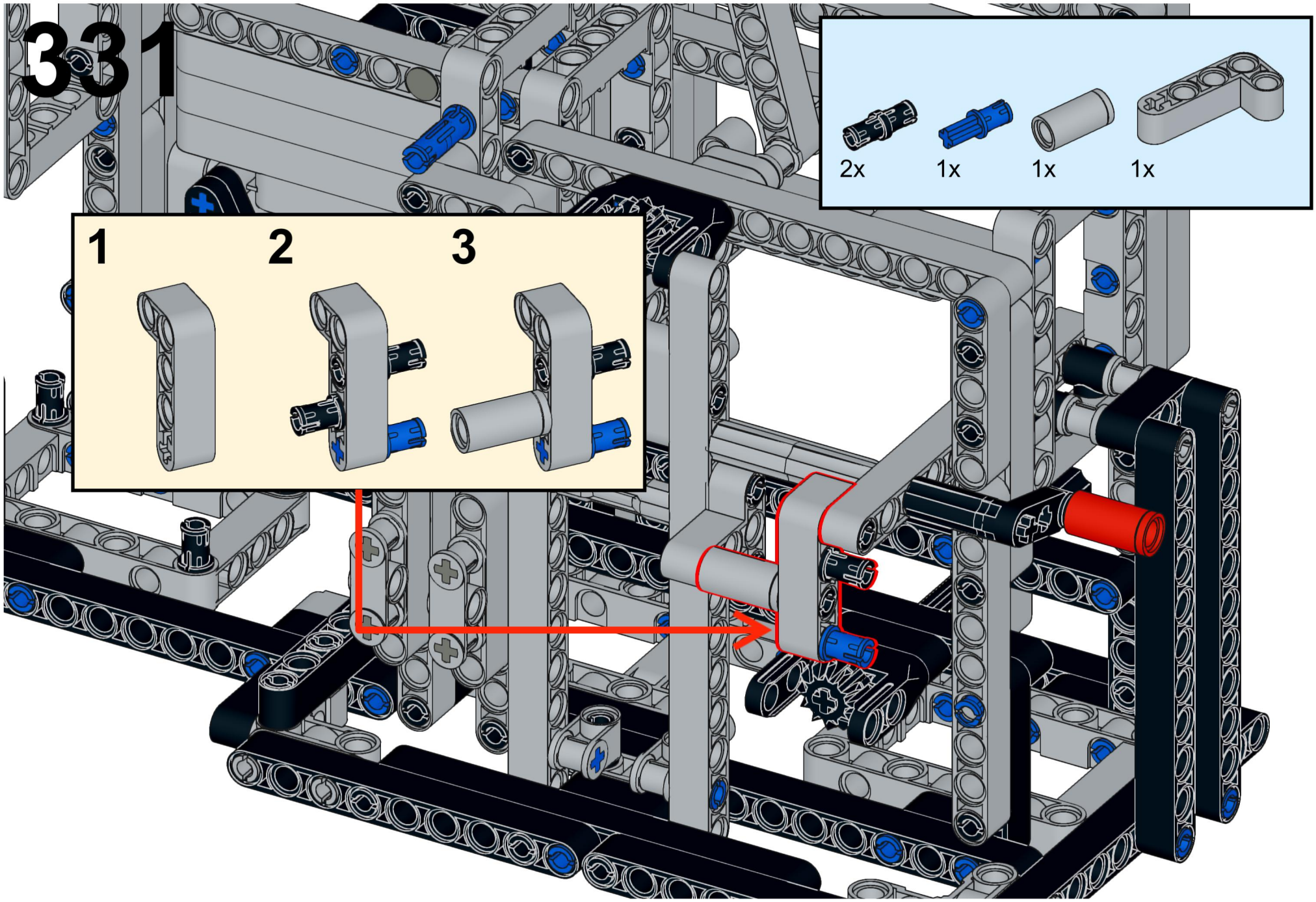
331
2x
1x
1x
1x
1
2
3

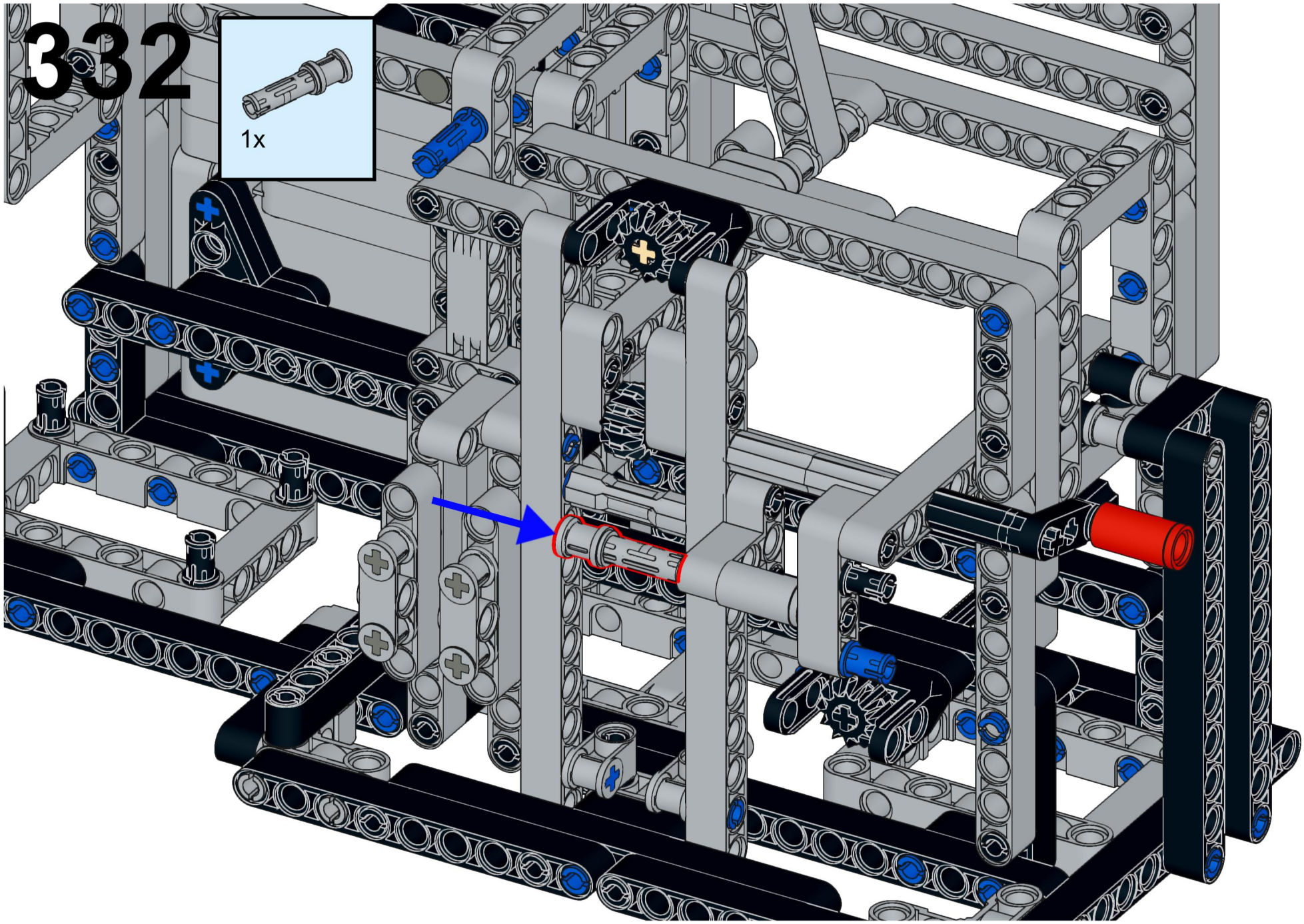
332
1x

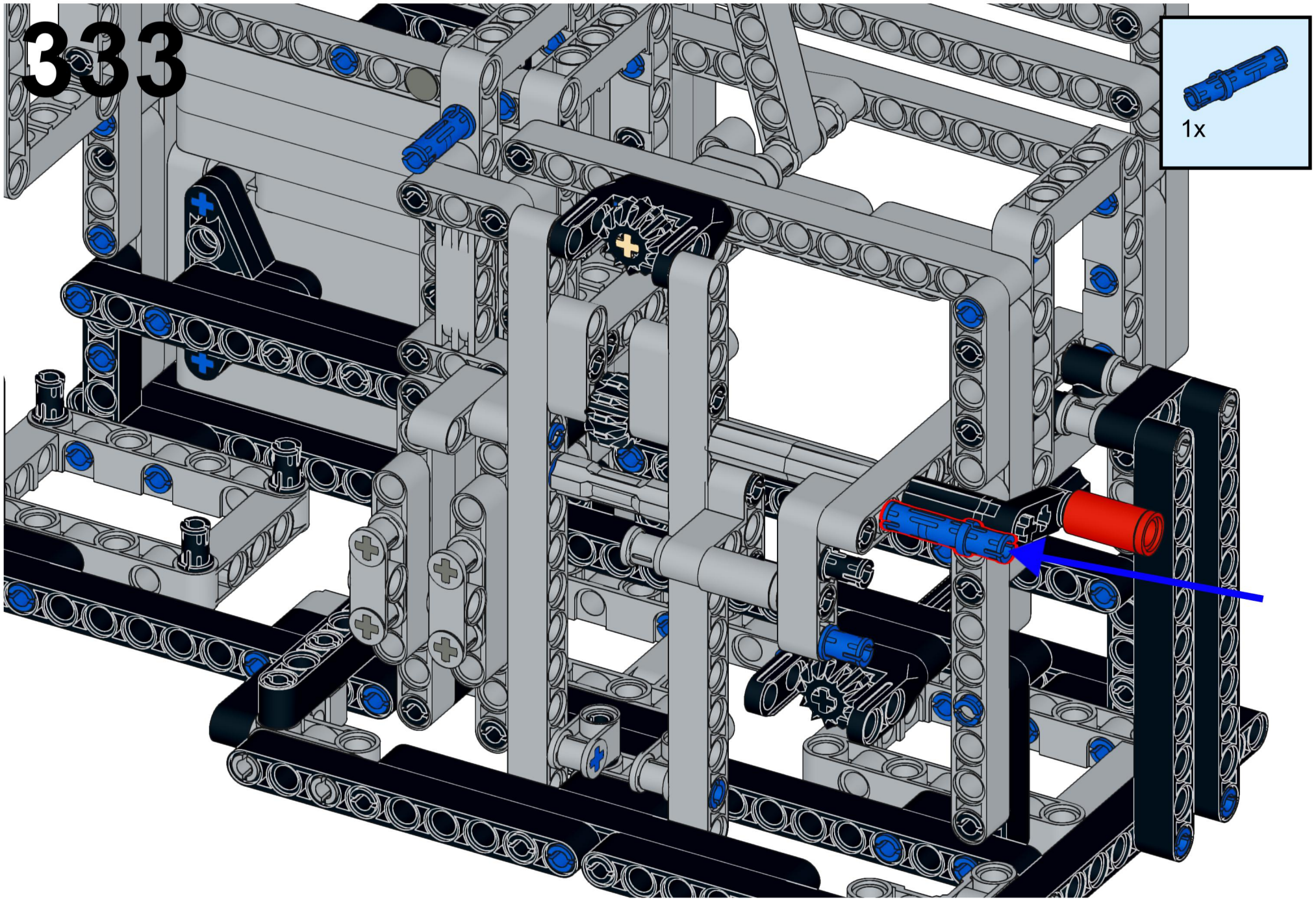
333
1x

334

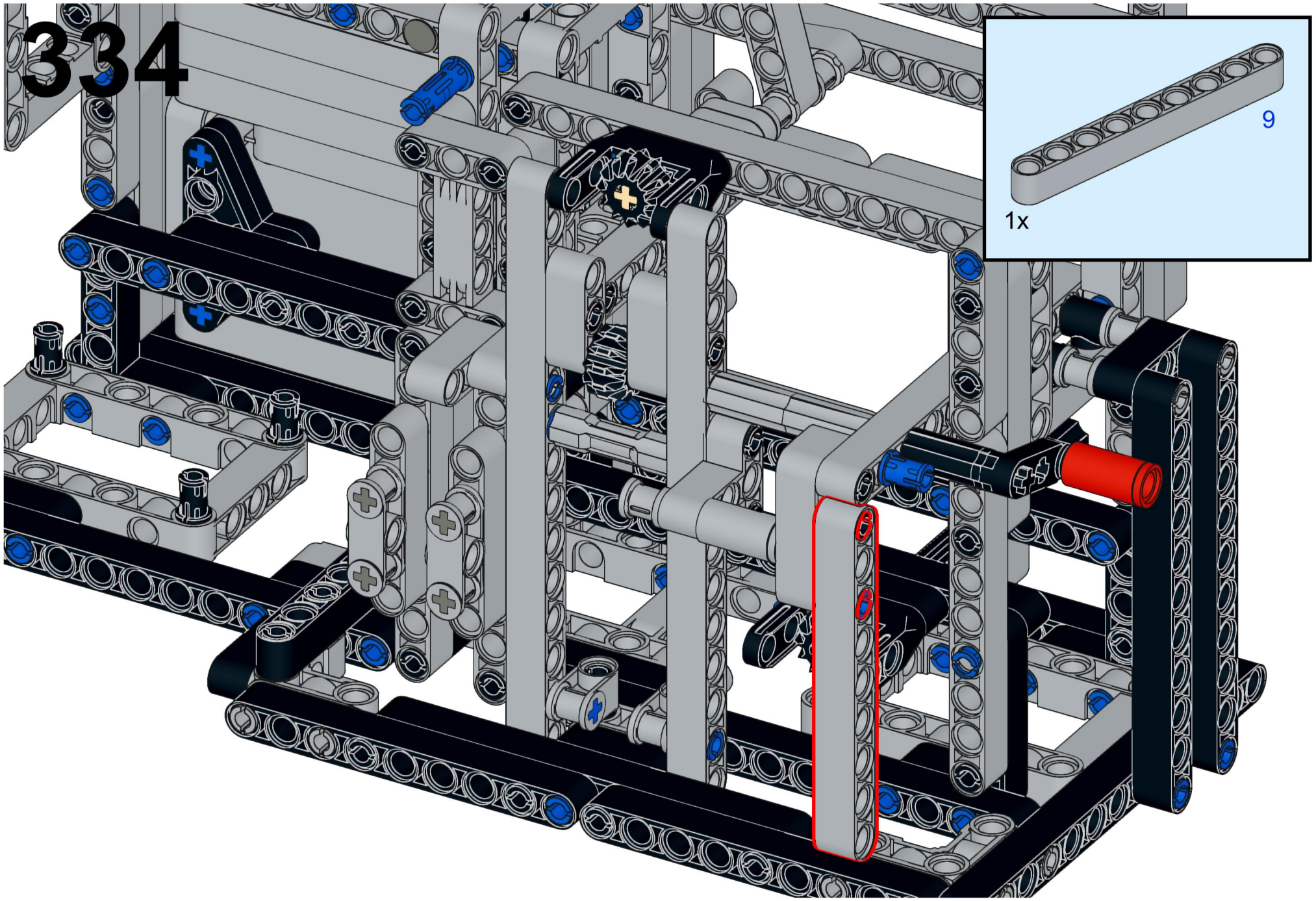

335

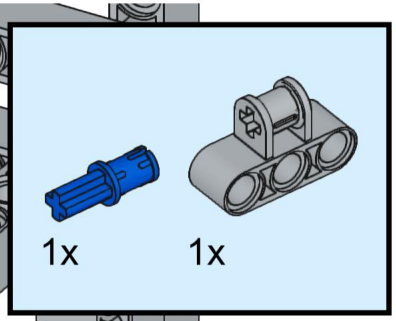

336

