337

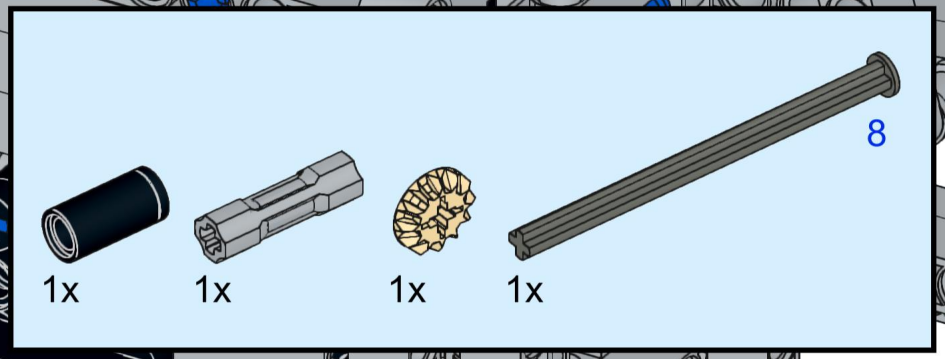

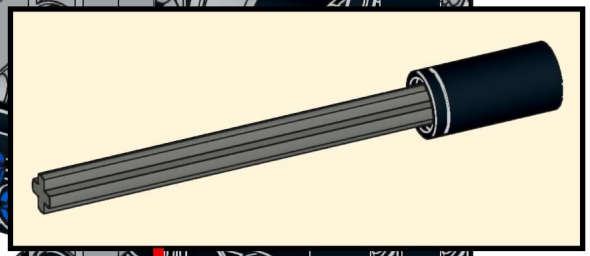

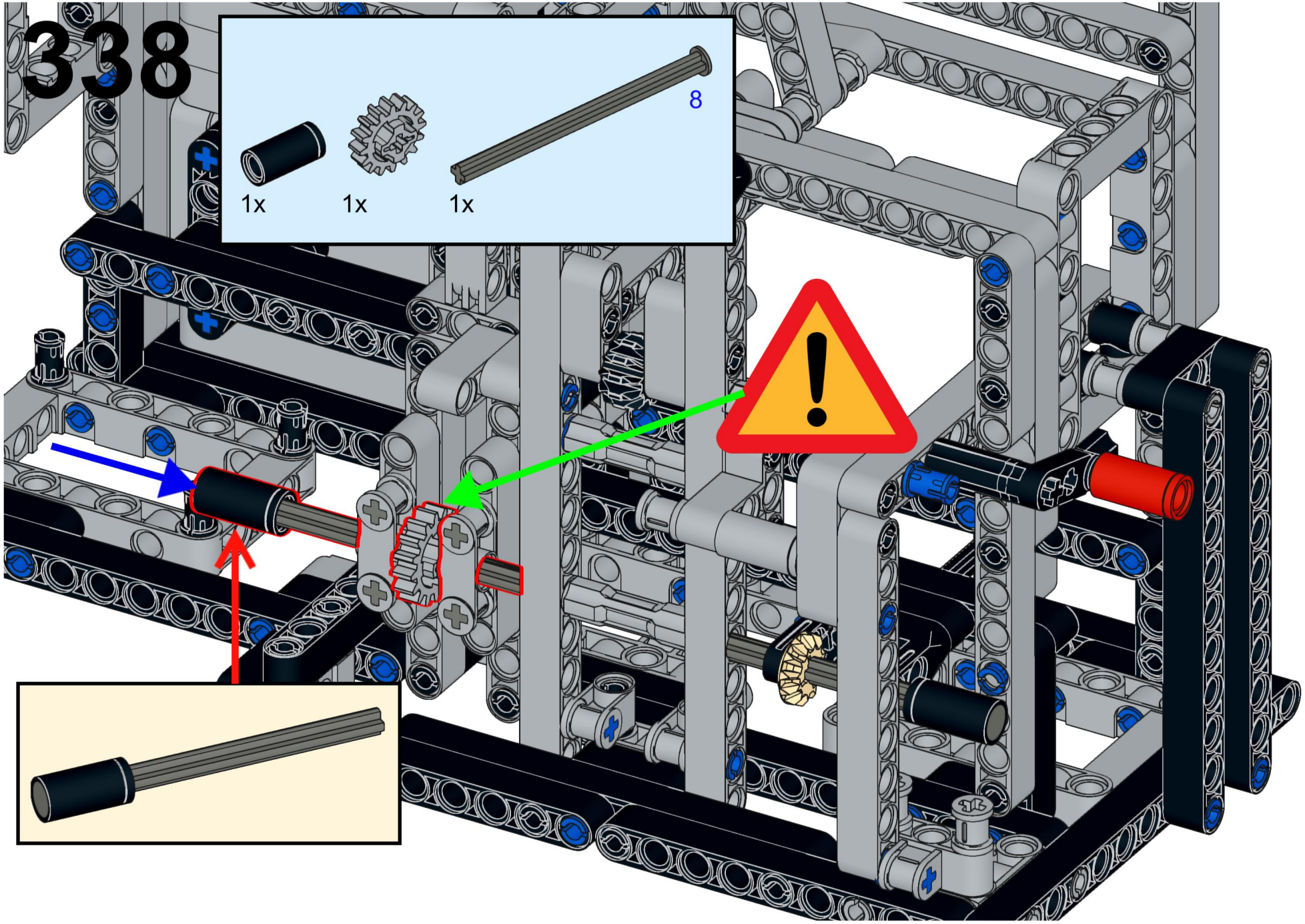
338
1x
1x
1x
8

339

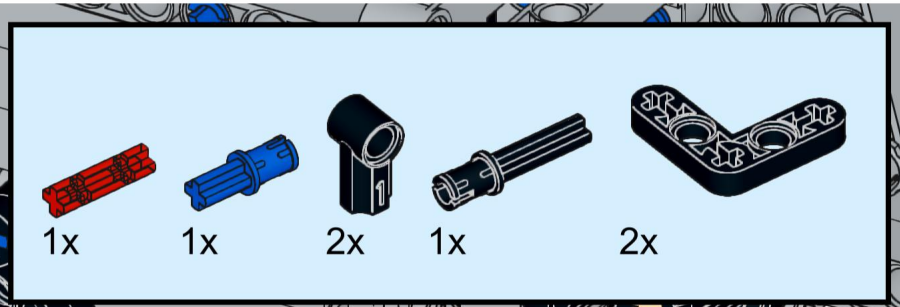

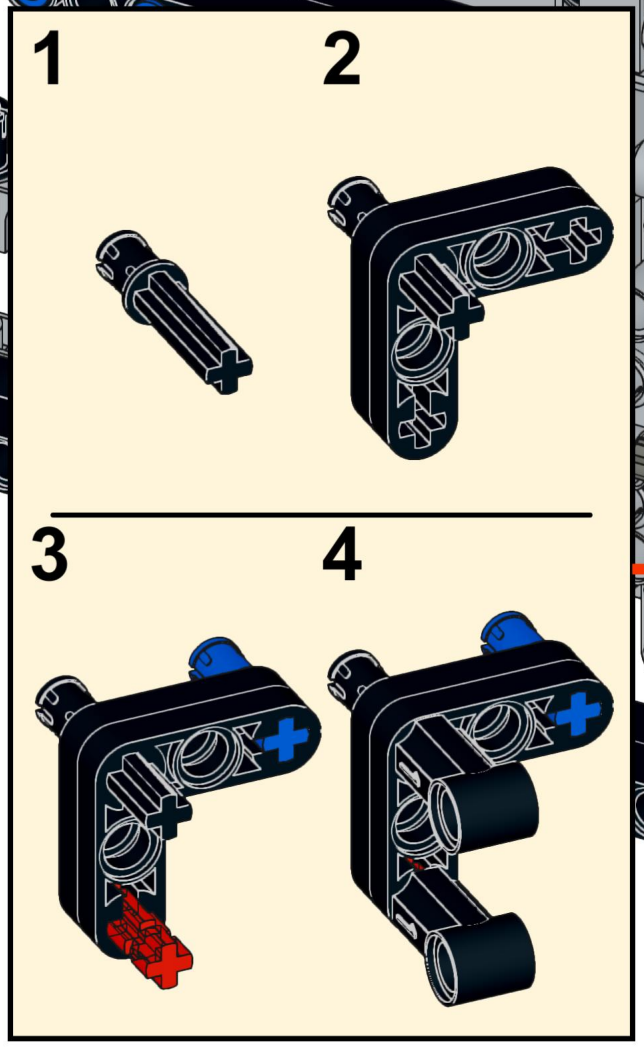

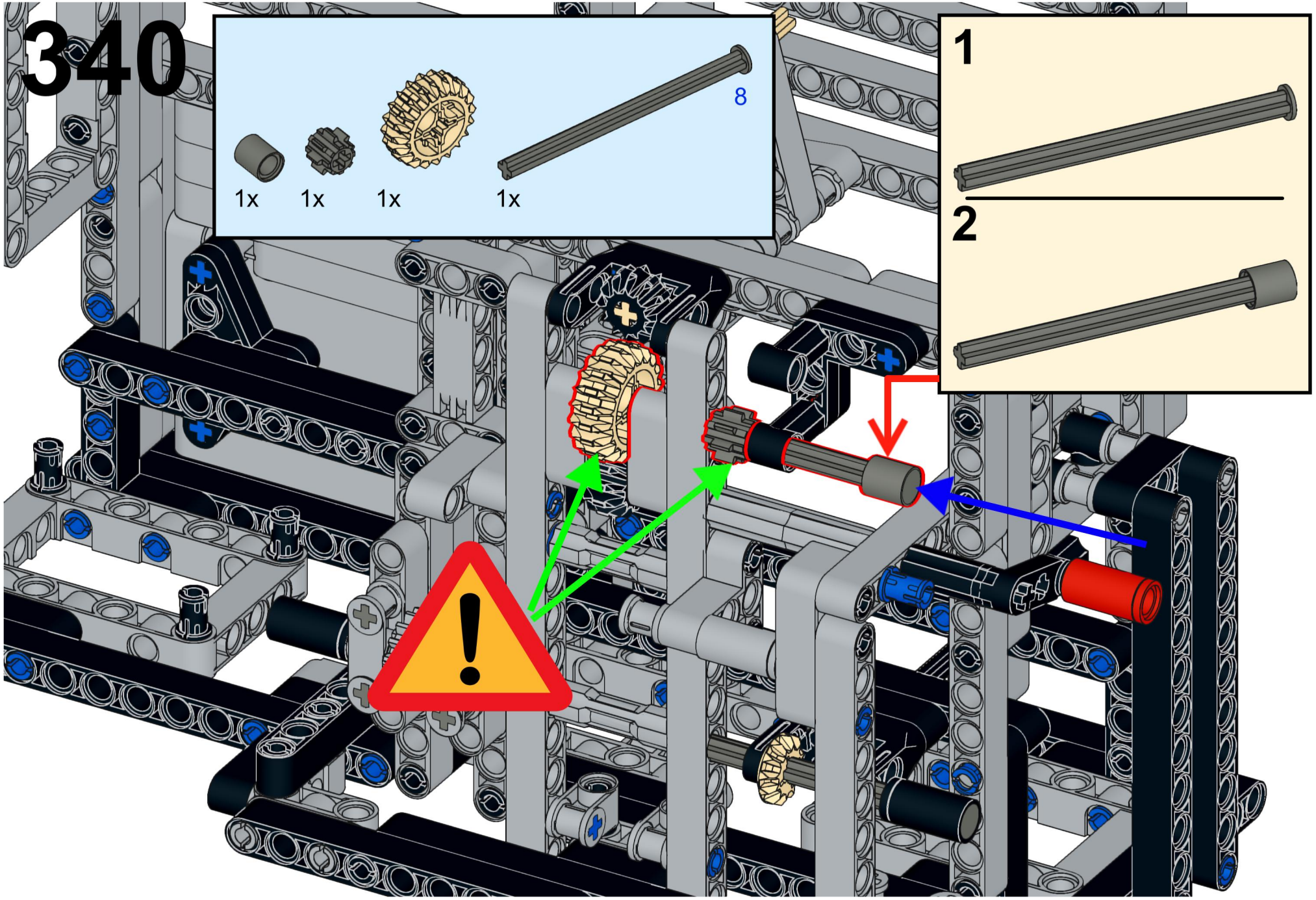
340
1x
1x
1x
1x
8
1
2

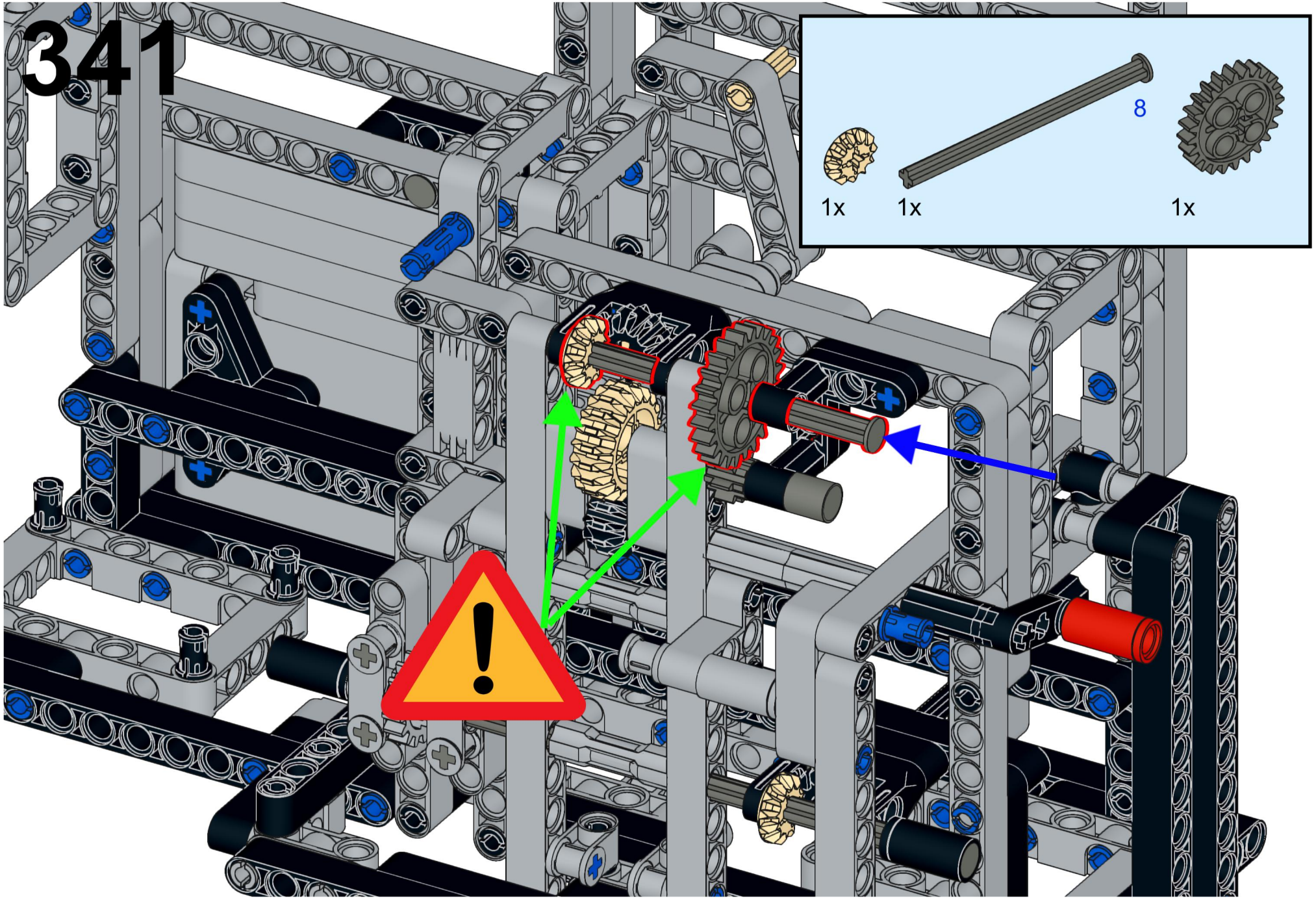
341
8
1x
1x
1x

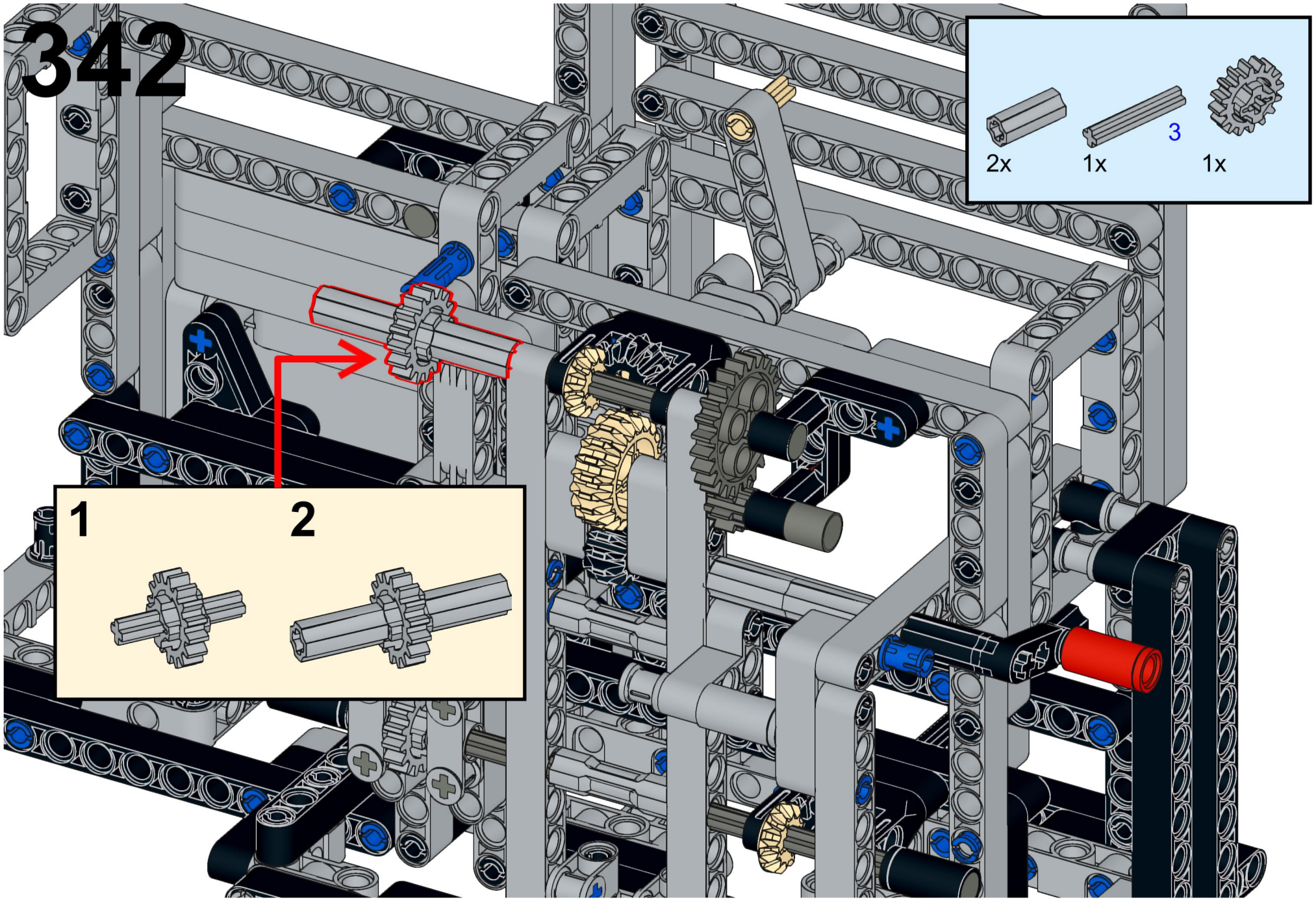
342
2x
1x
3
1x
1
2

343

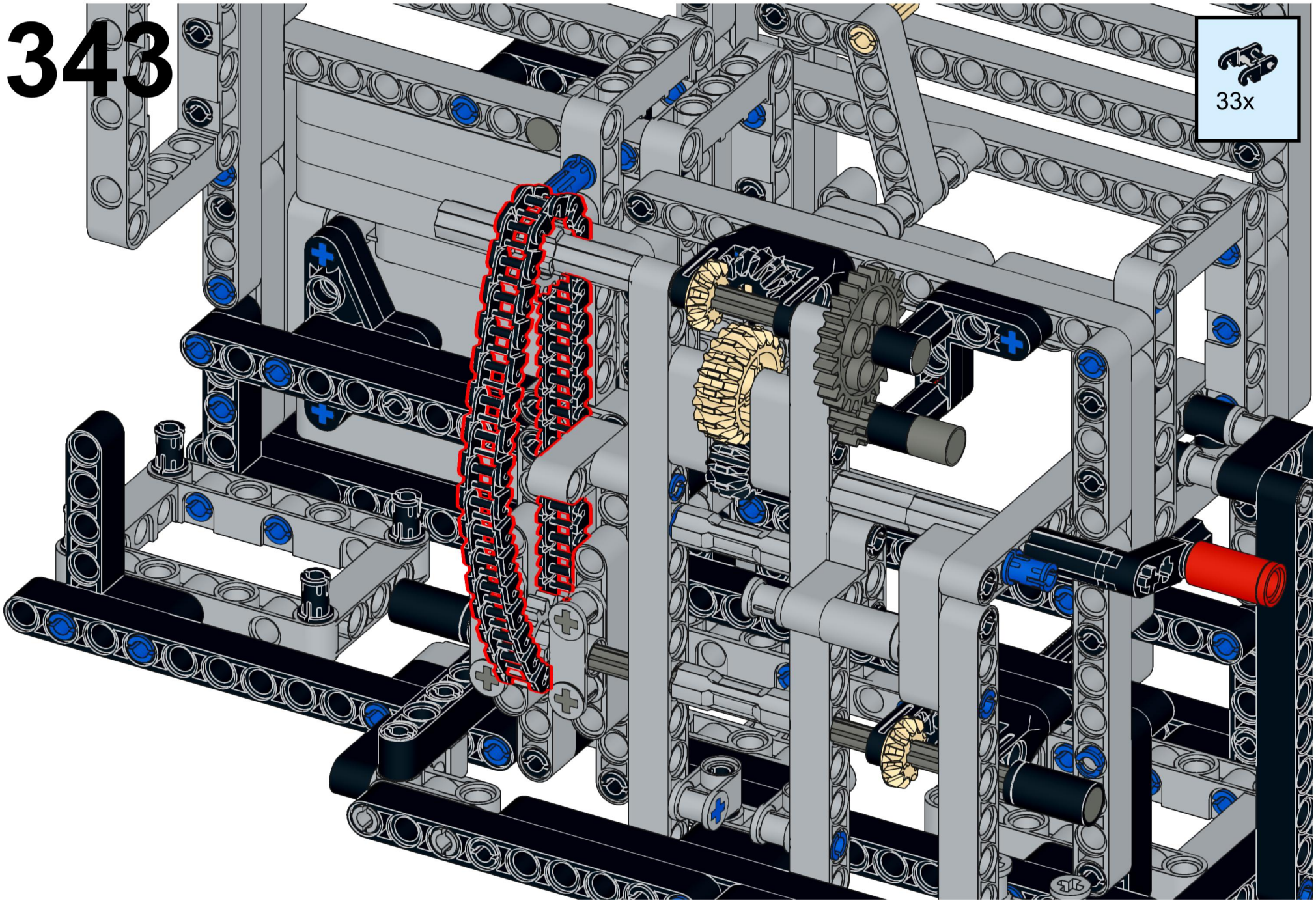

344

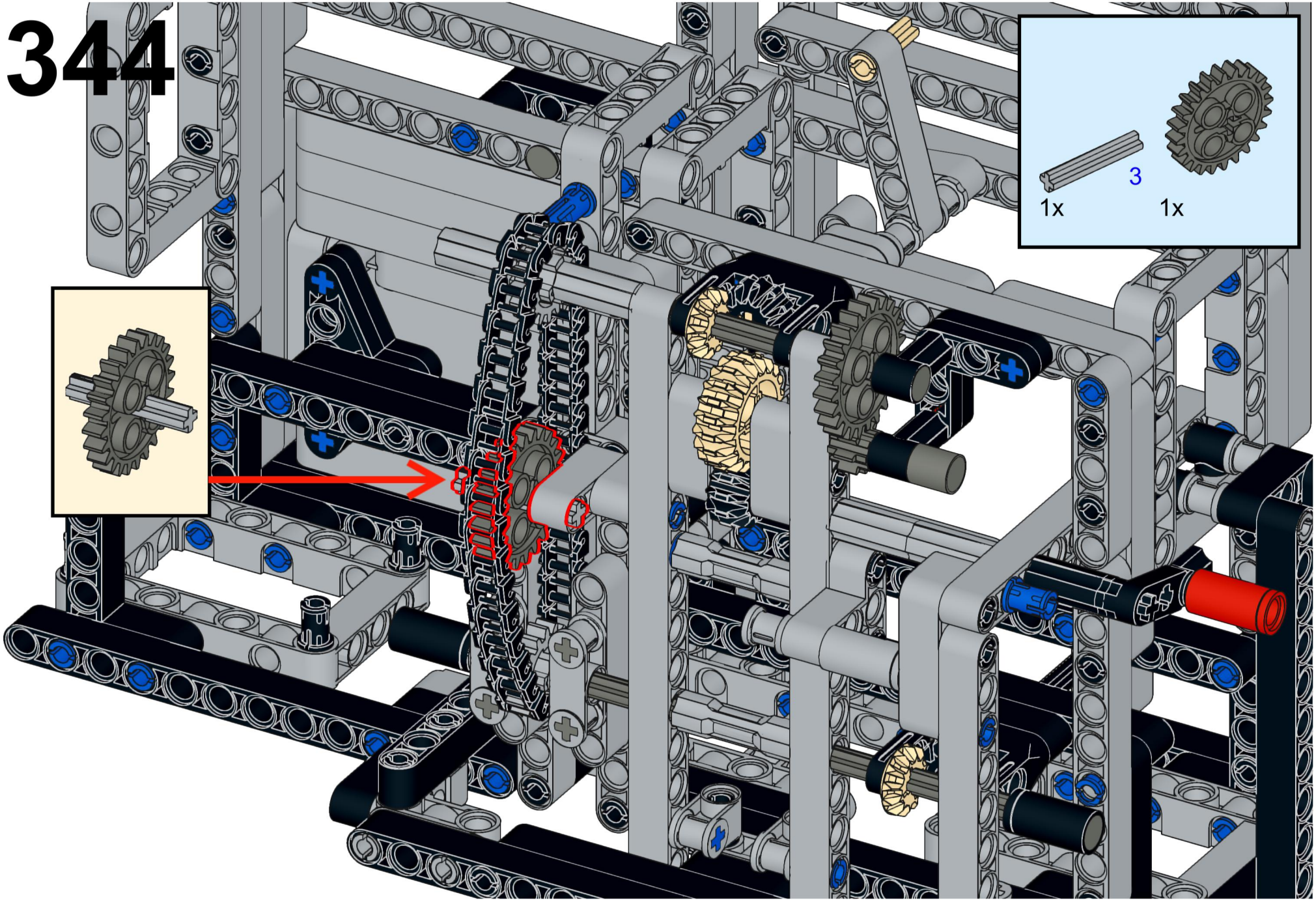

345



2x

346

