347

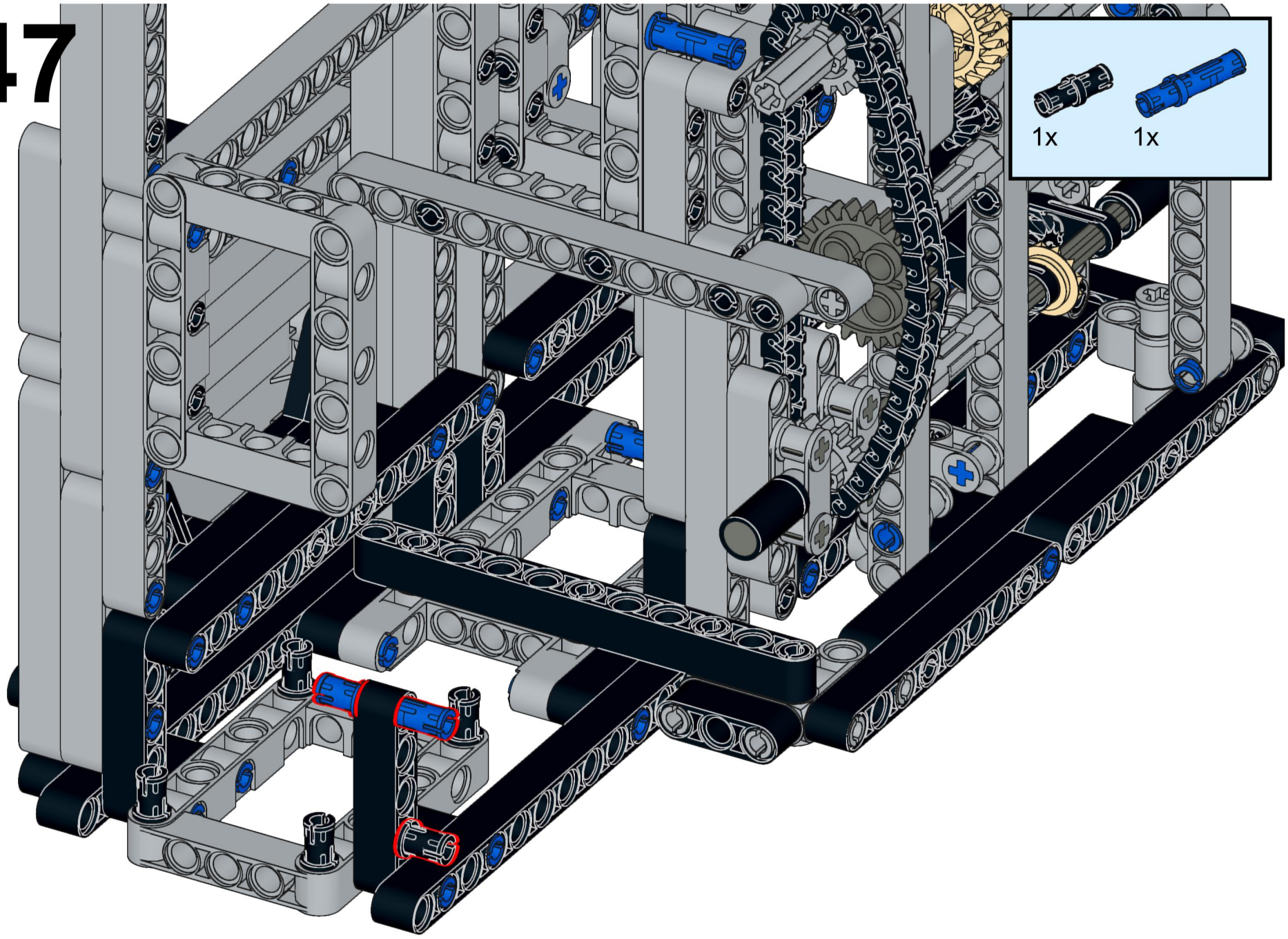

348

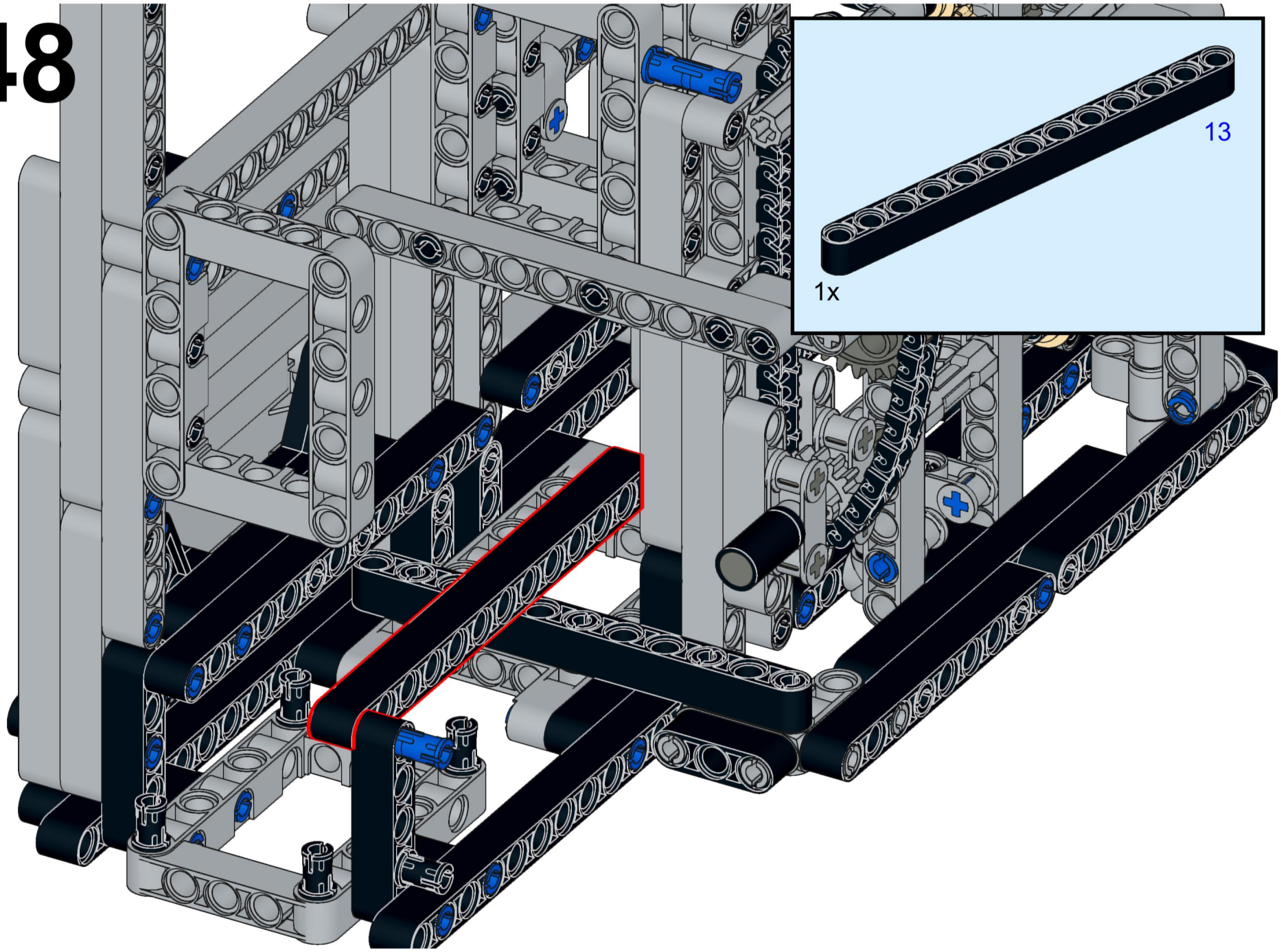

349

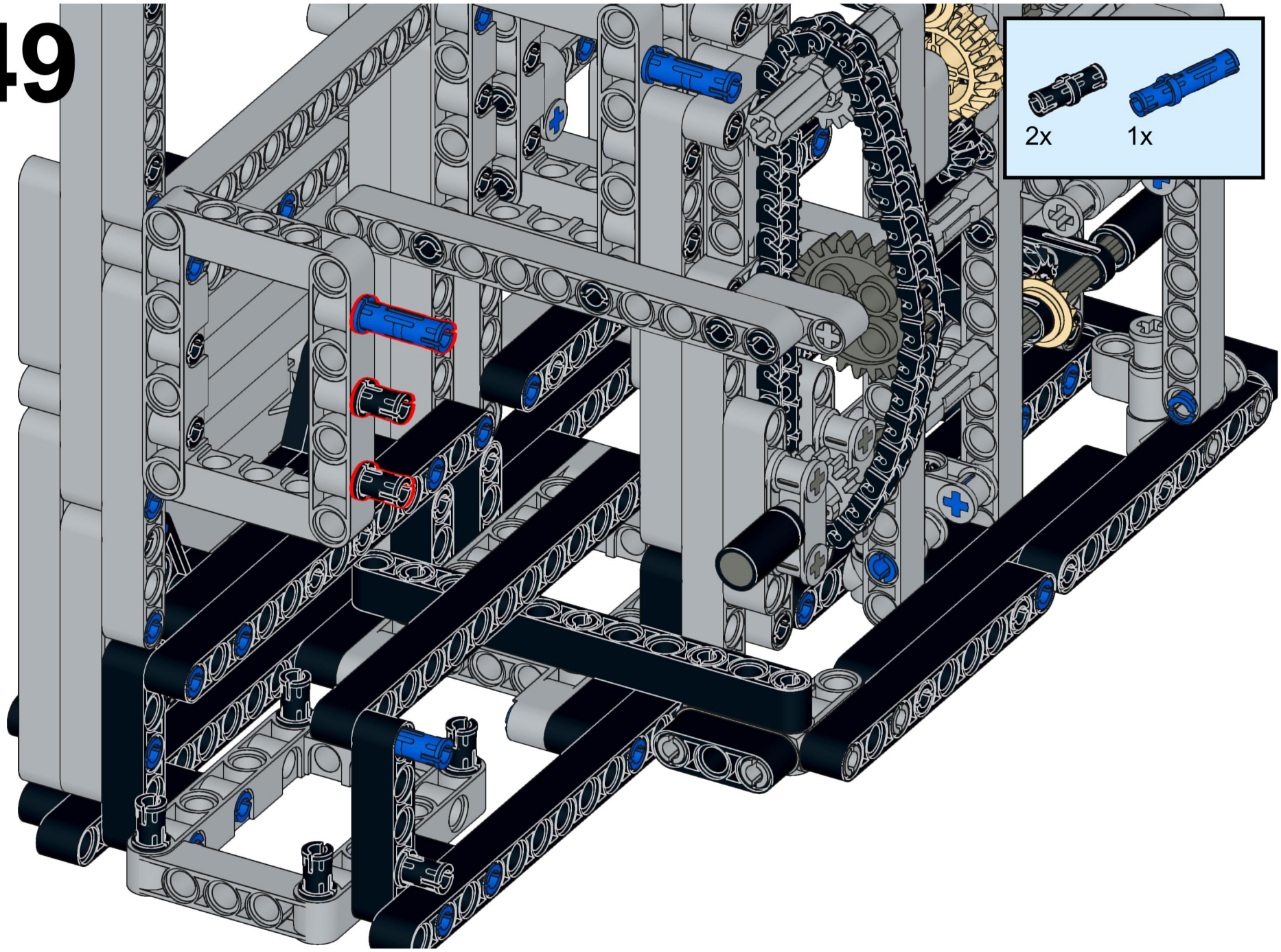

350

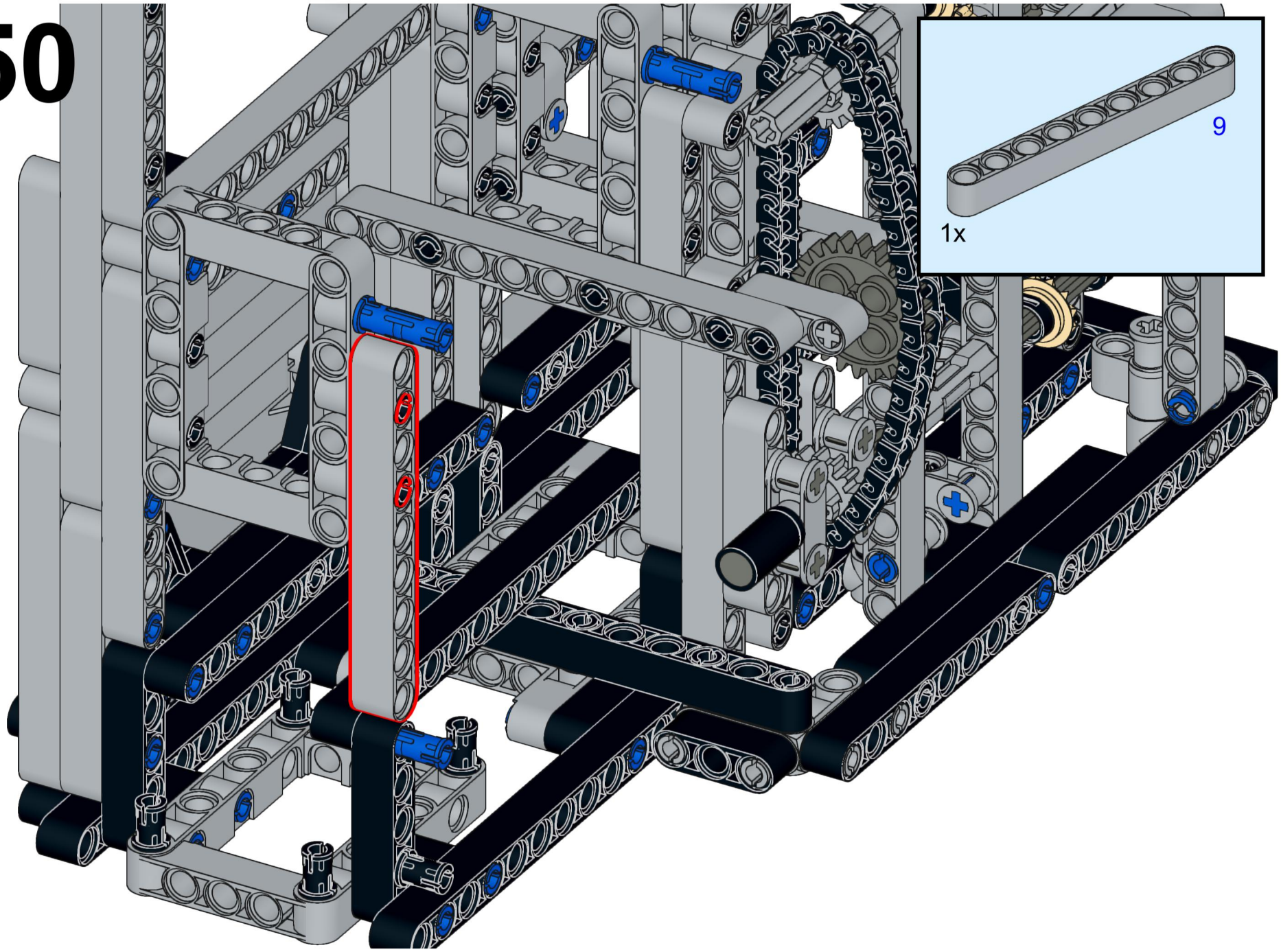

351

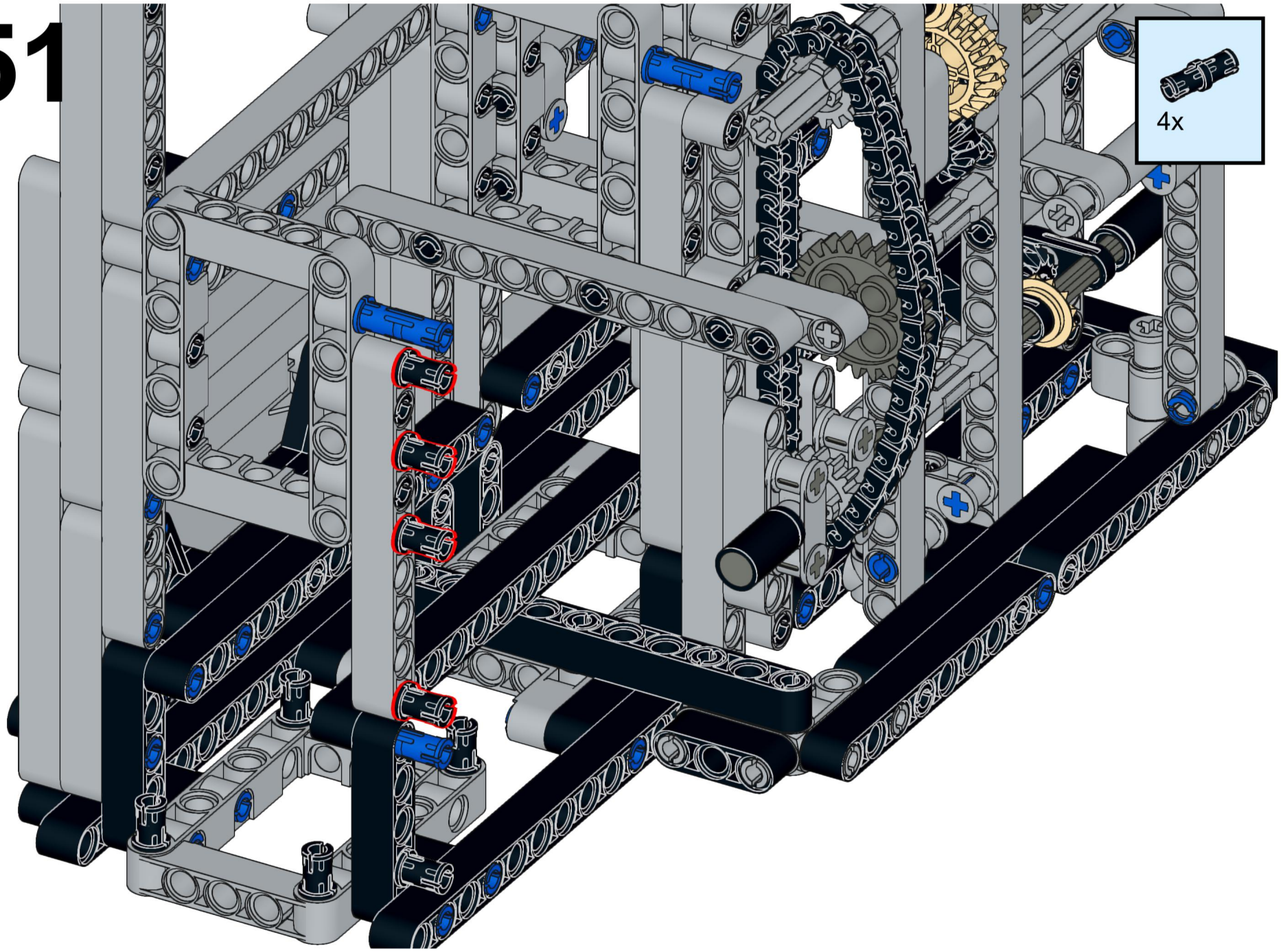

352

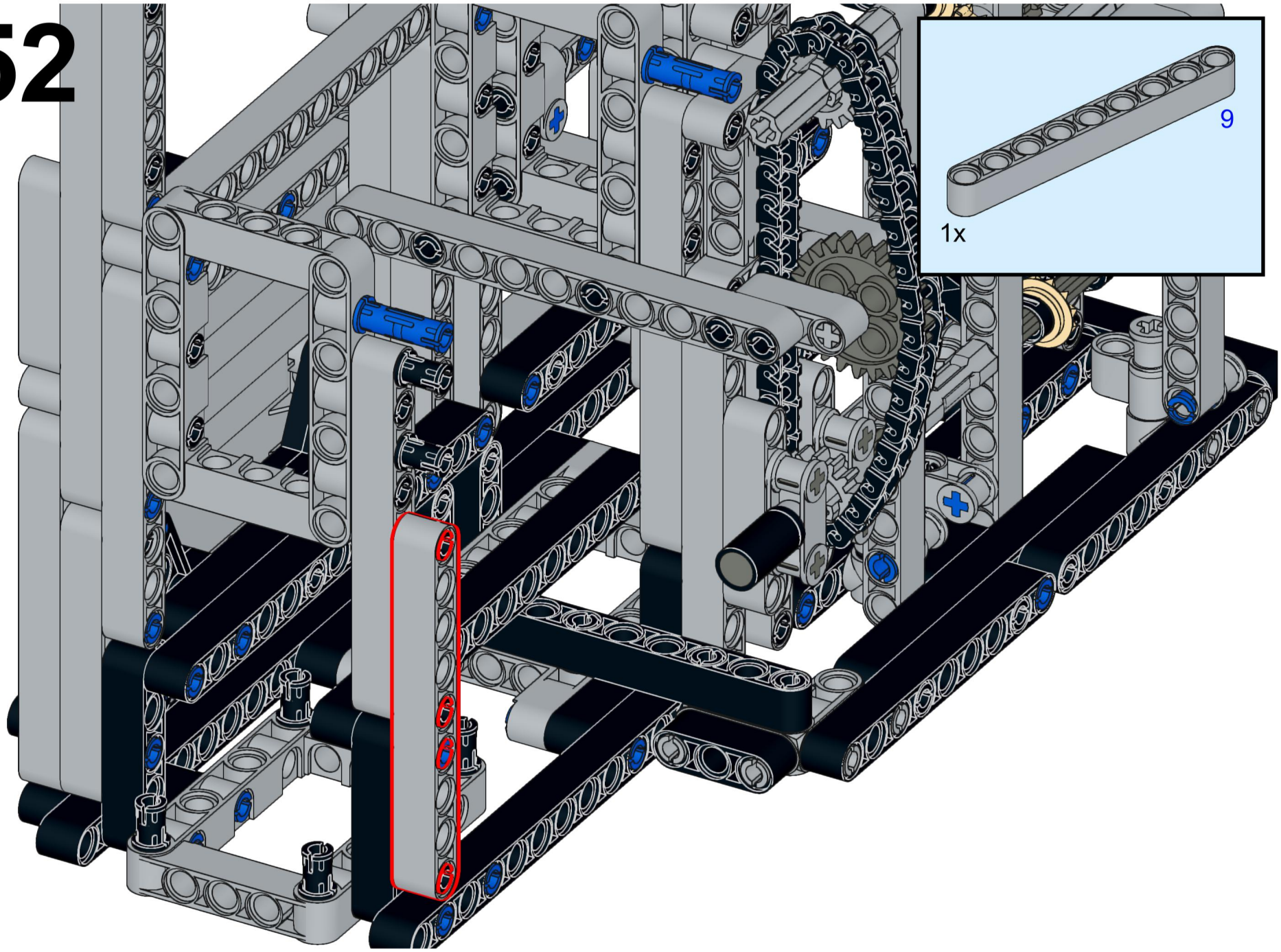

353

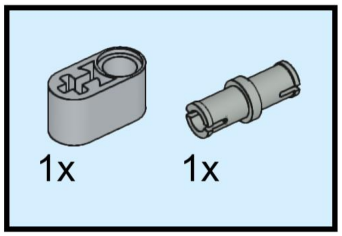

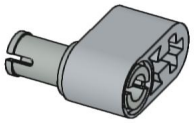

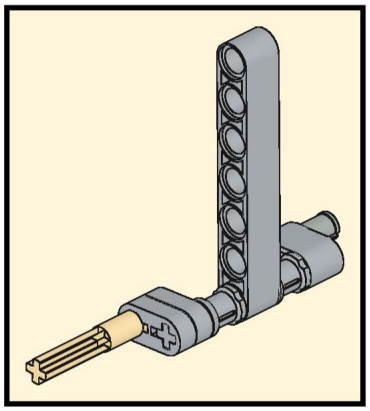

354

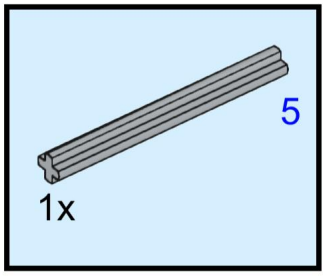

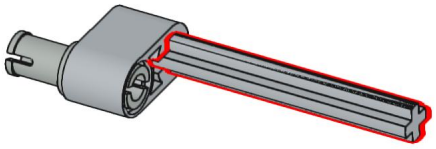

355

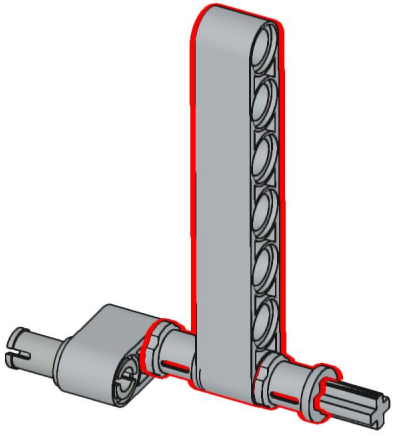

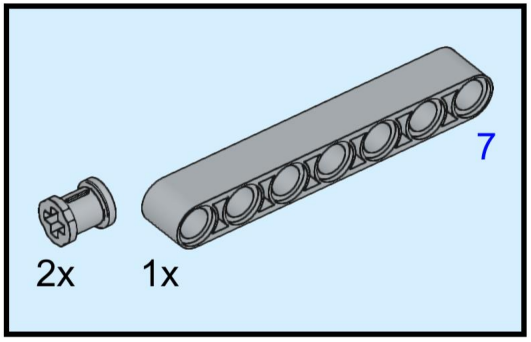

356

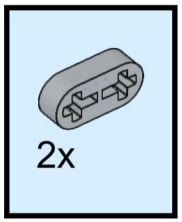

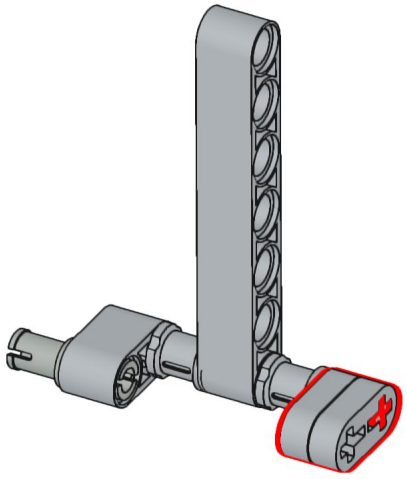

357

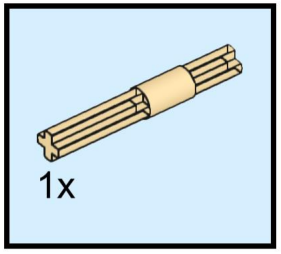

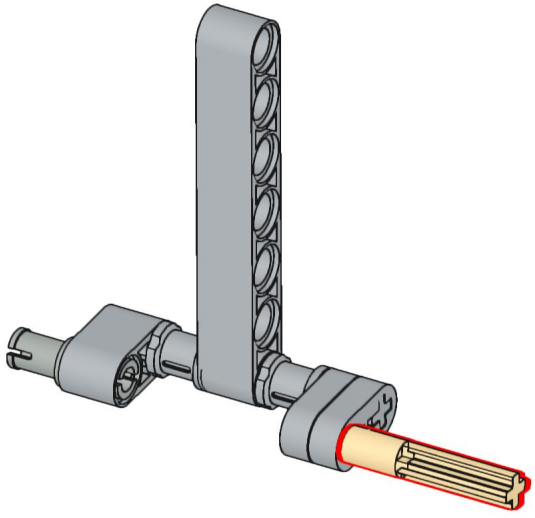

358

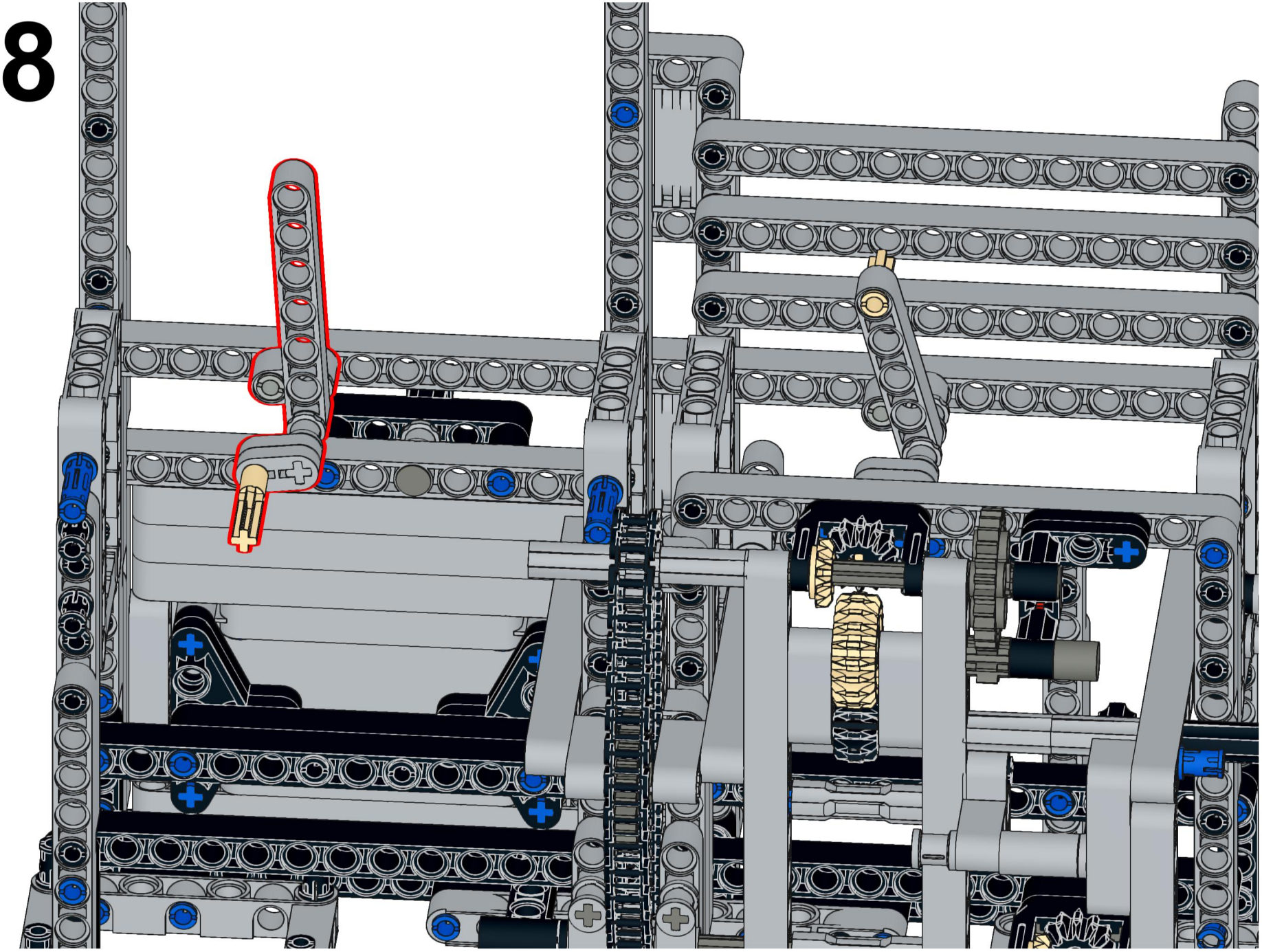

359

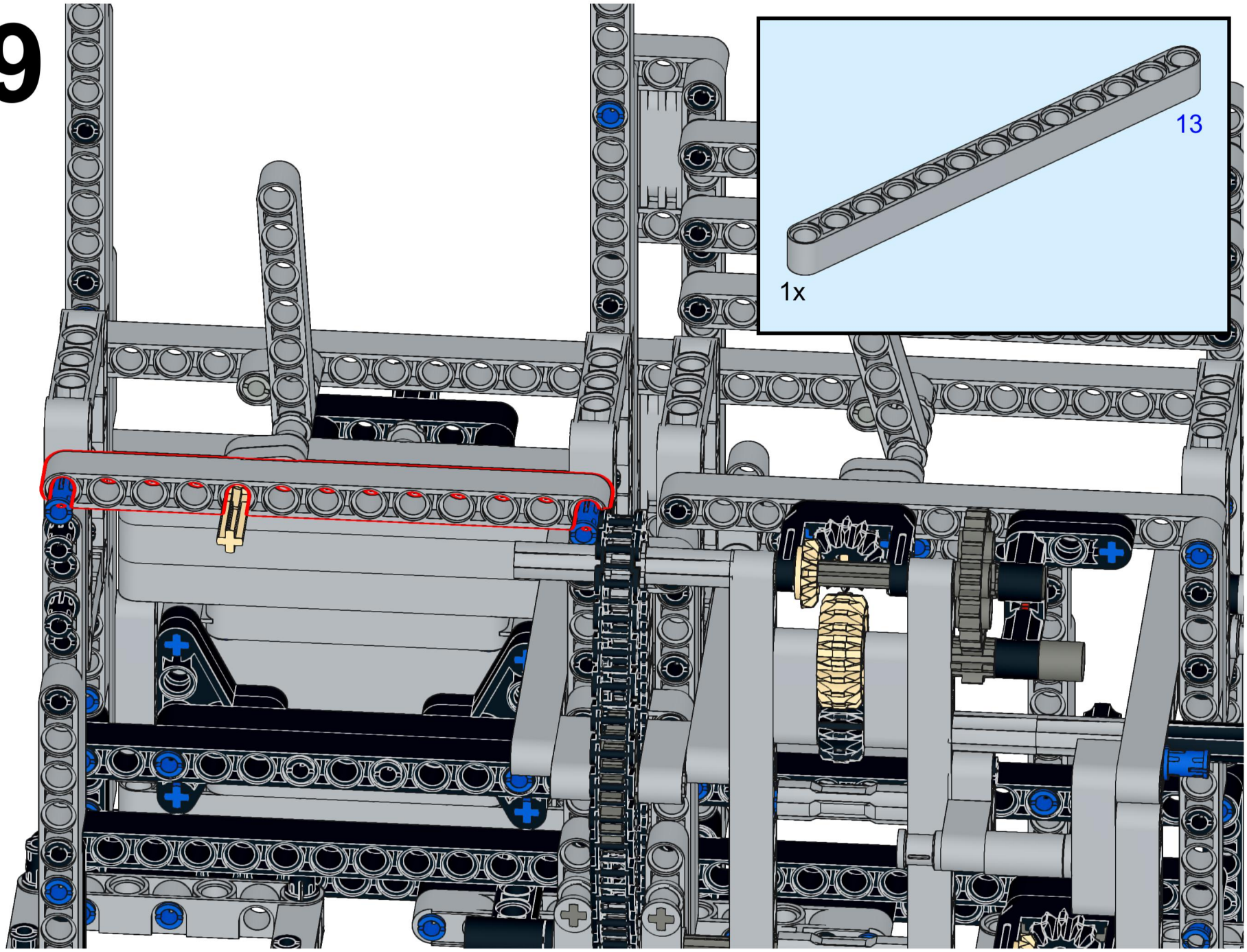

360

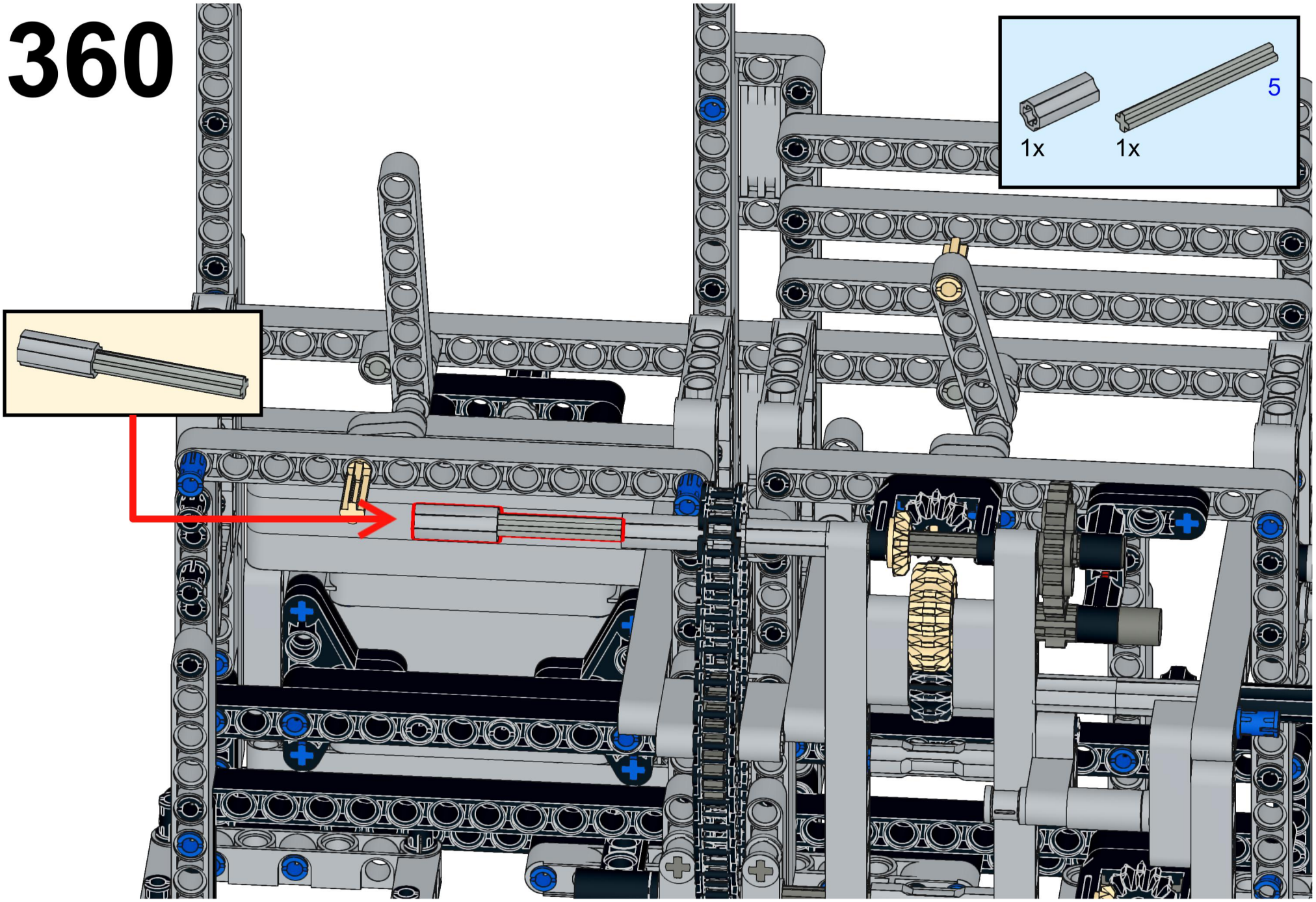

361

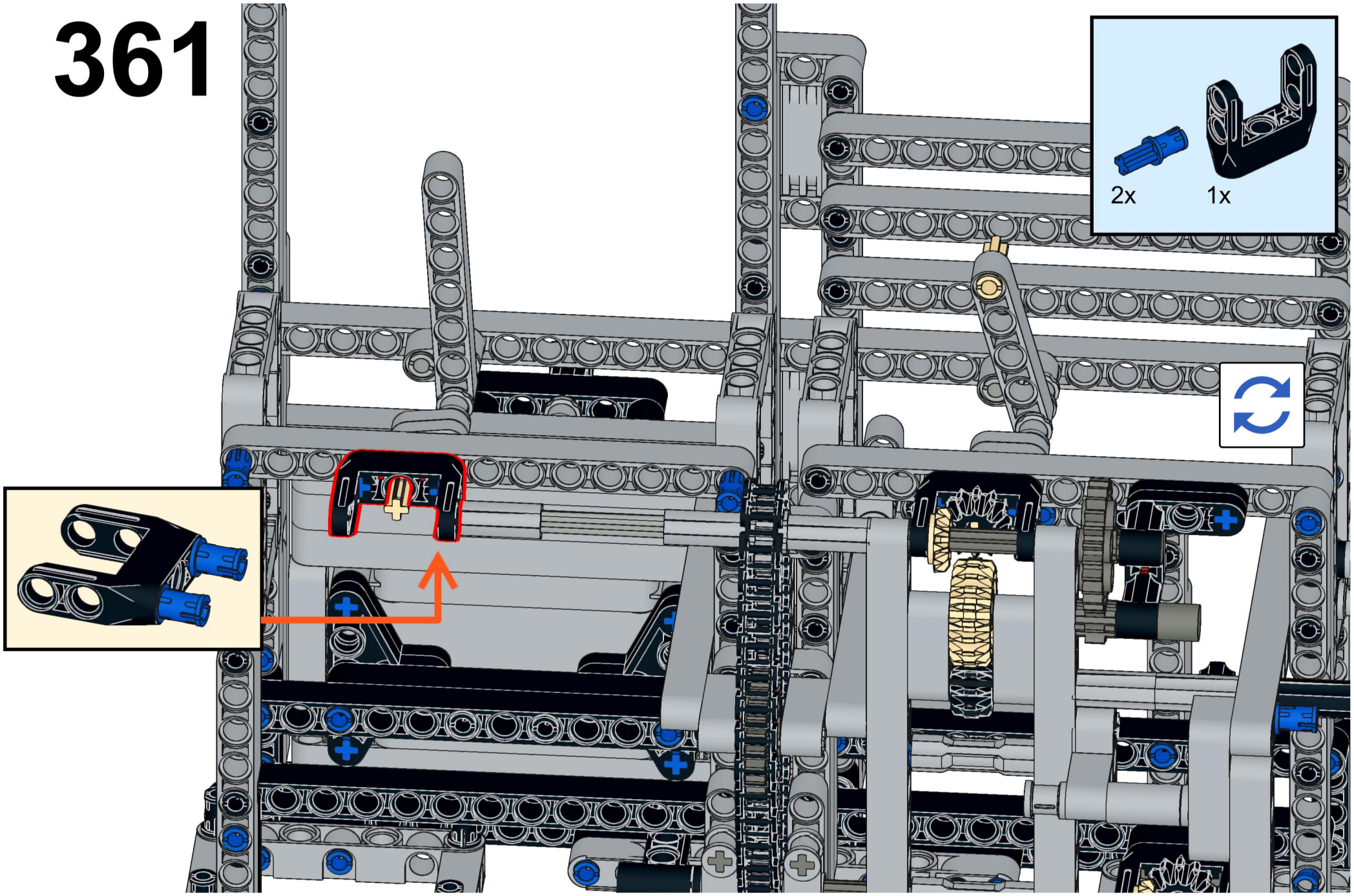

362

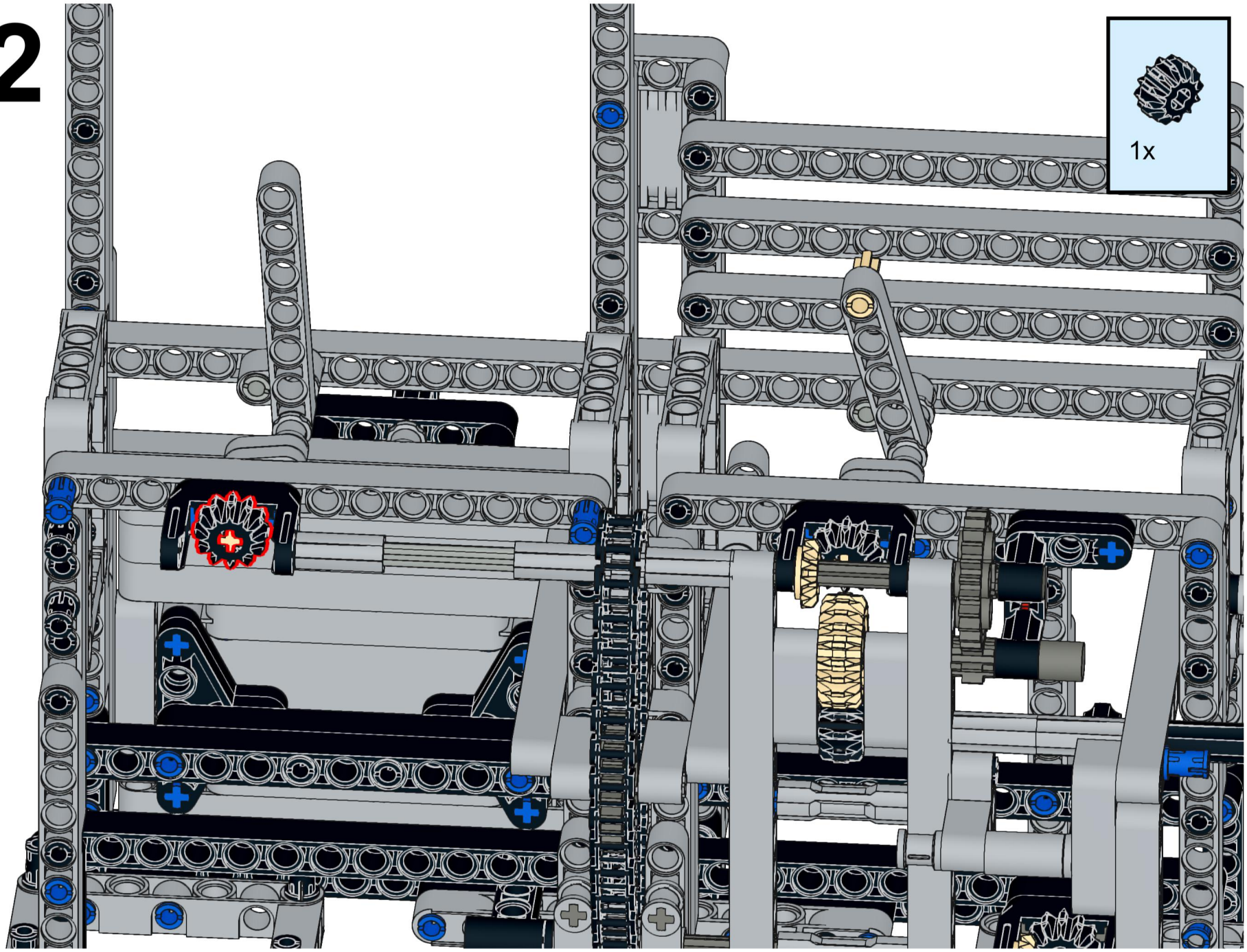

363

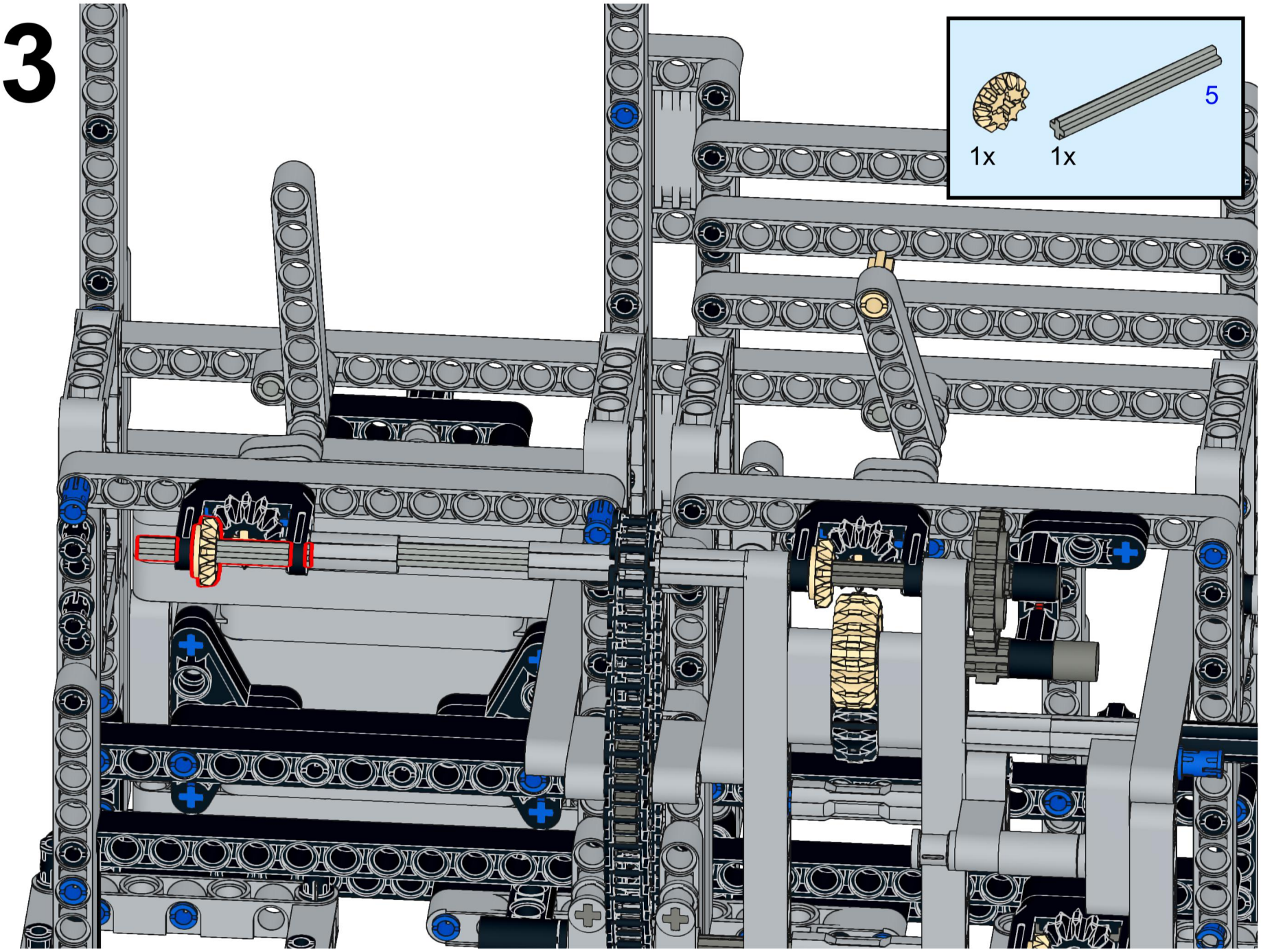

364

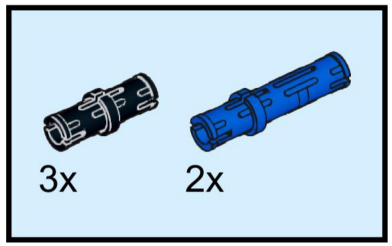

365

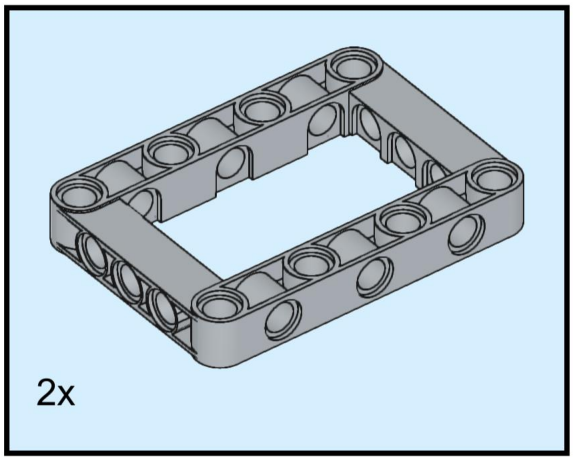

366

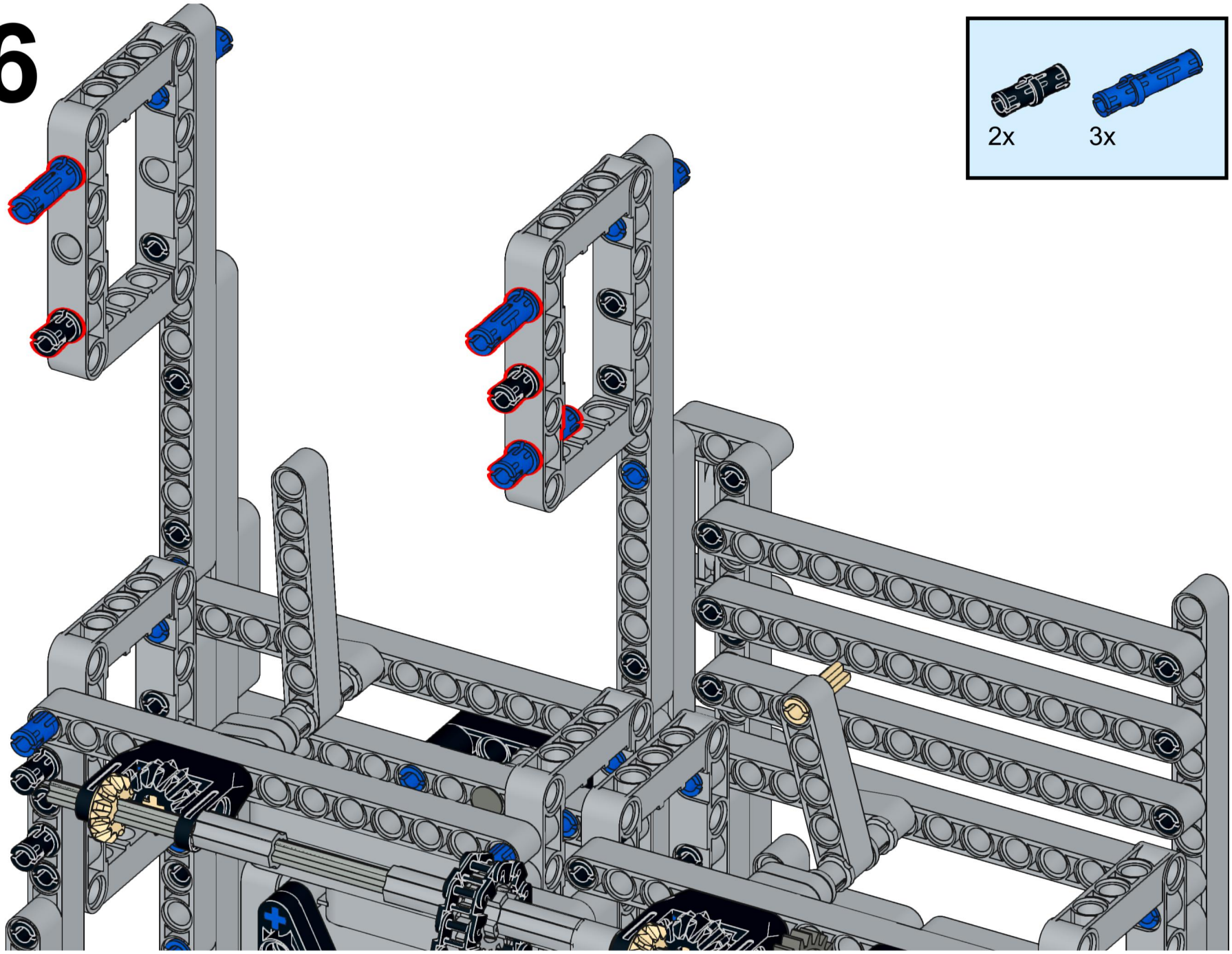

367

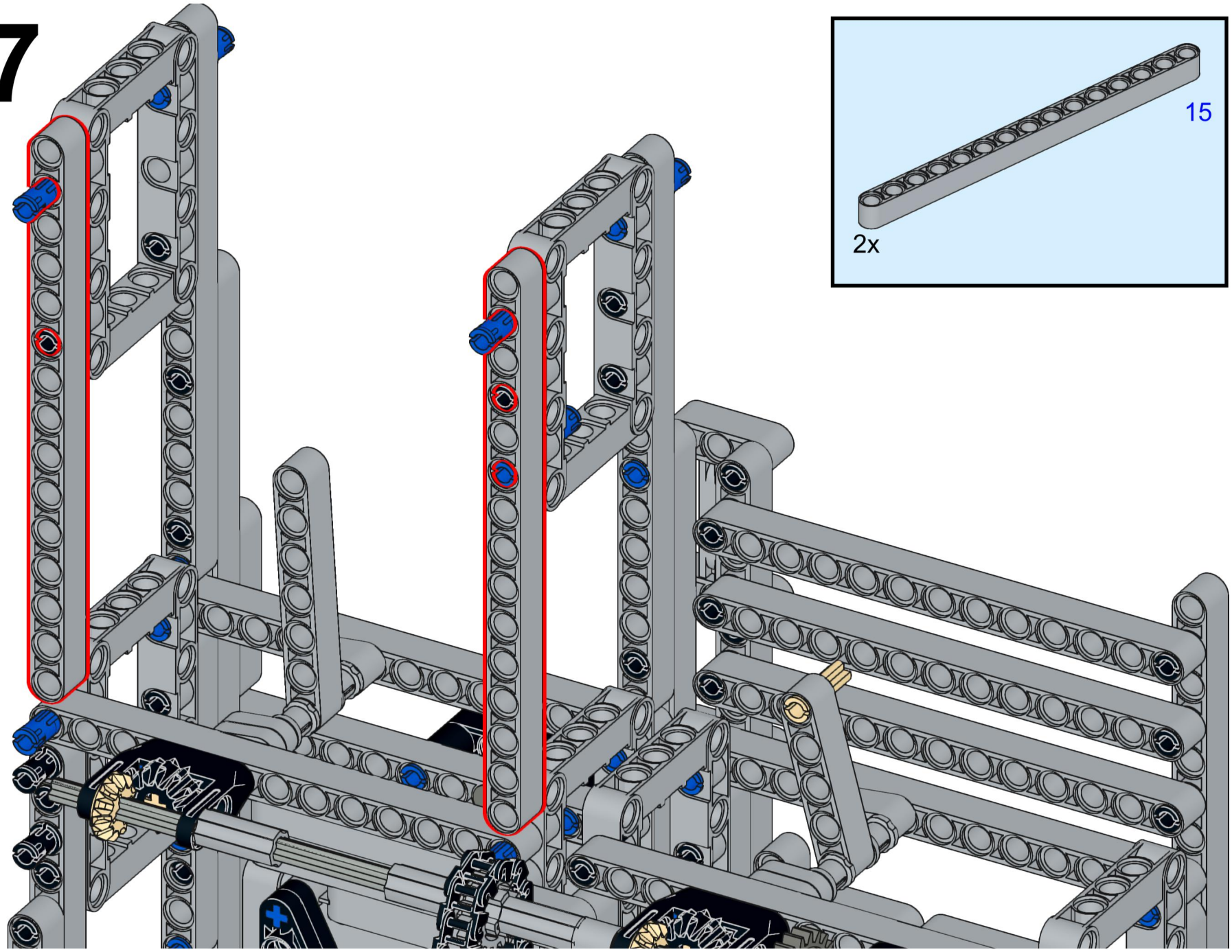

368

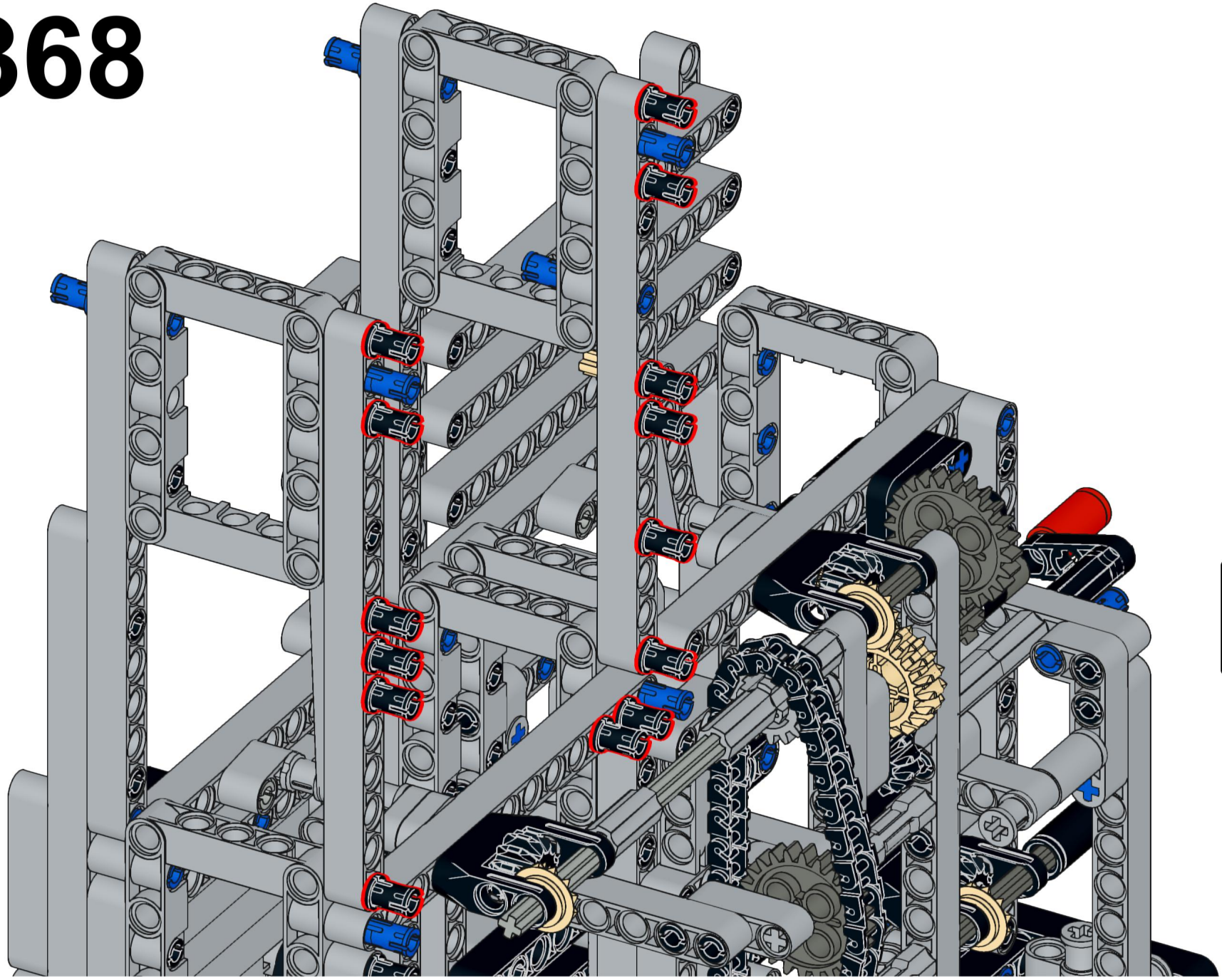

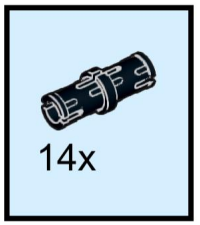

369

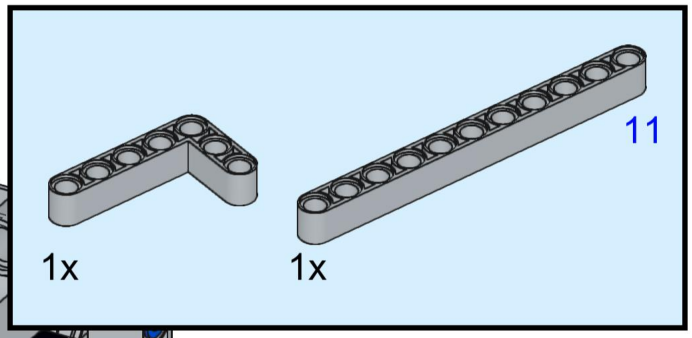

370

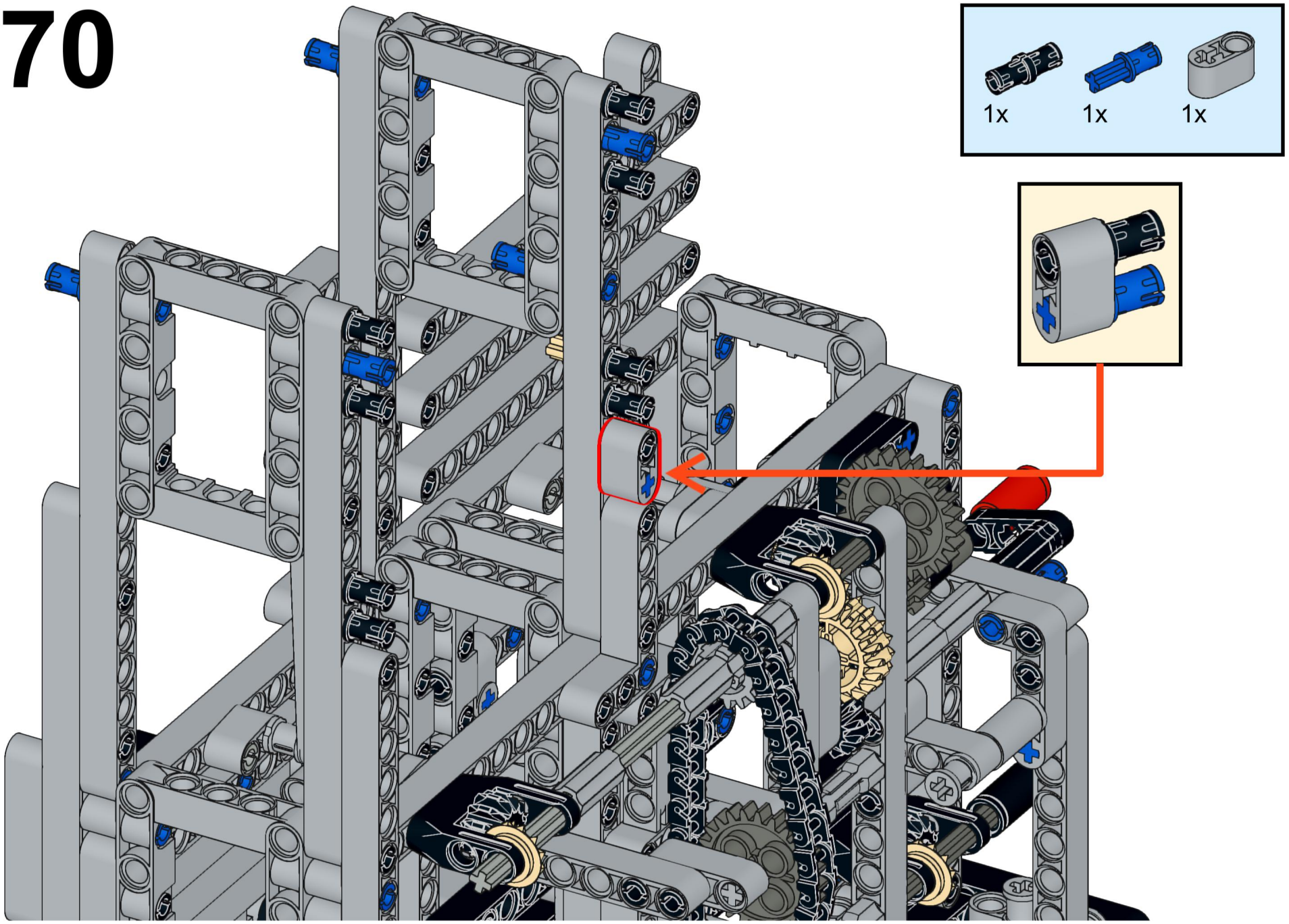

371

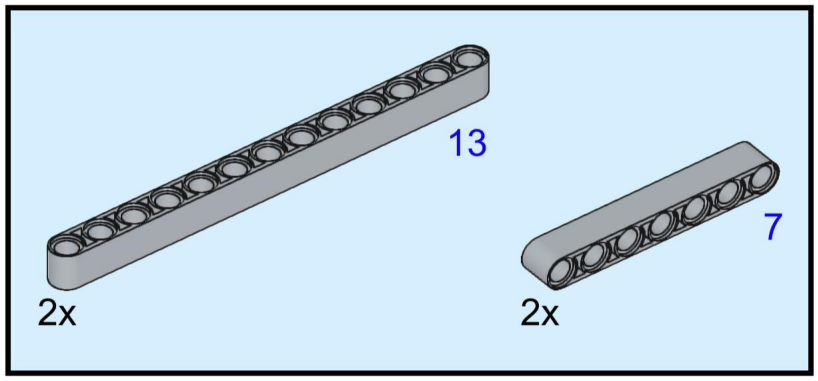

372

