373

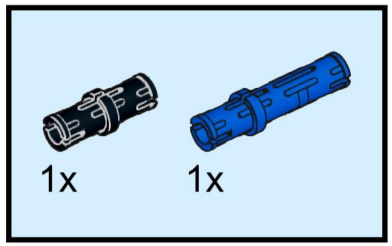

374

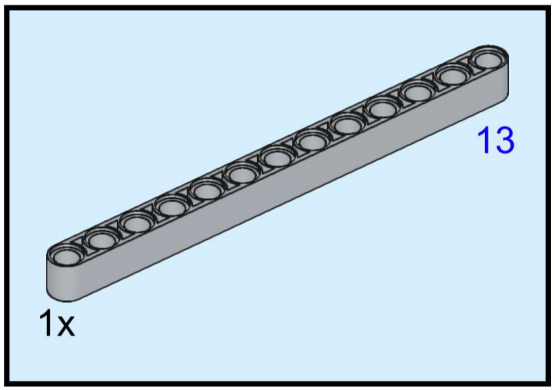

375

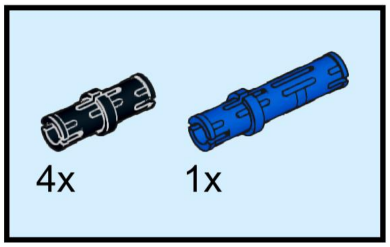

376

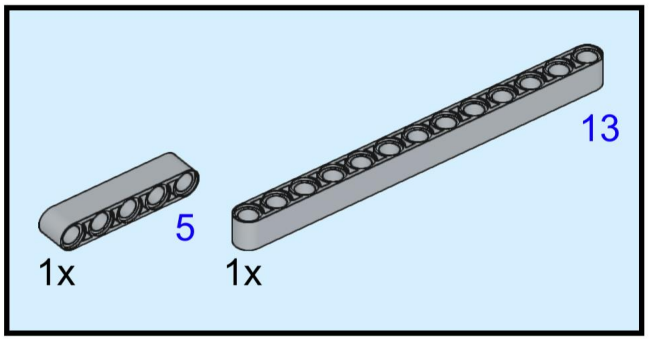

377

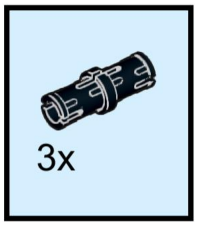

378

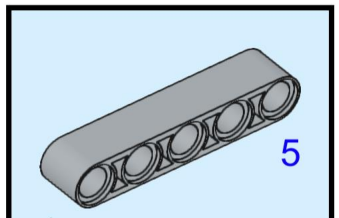

379

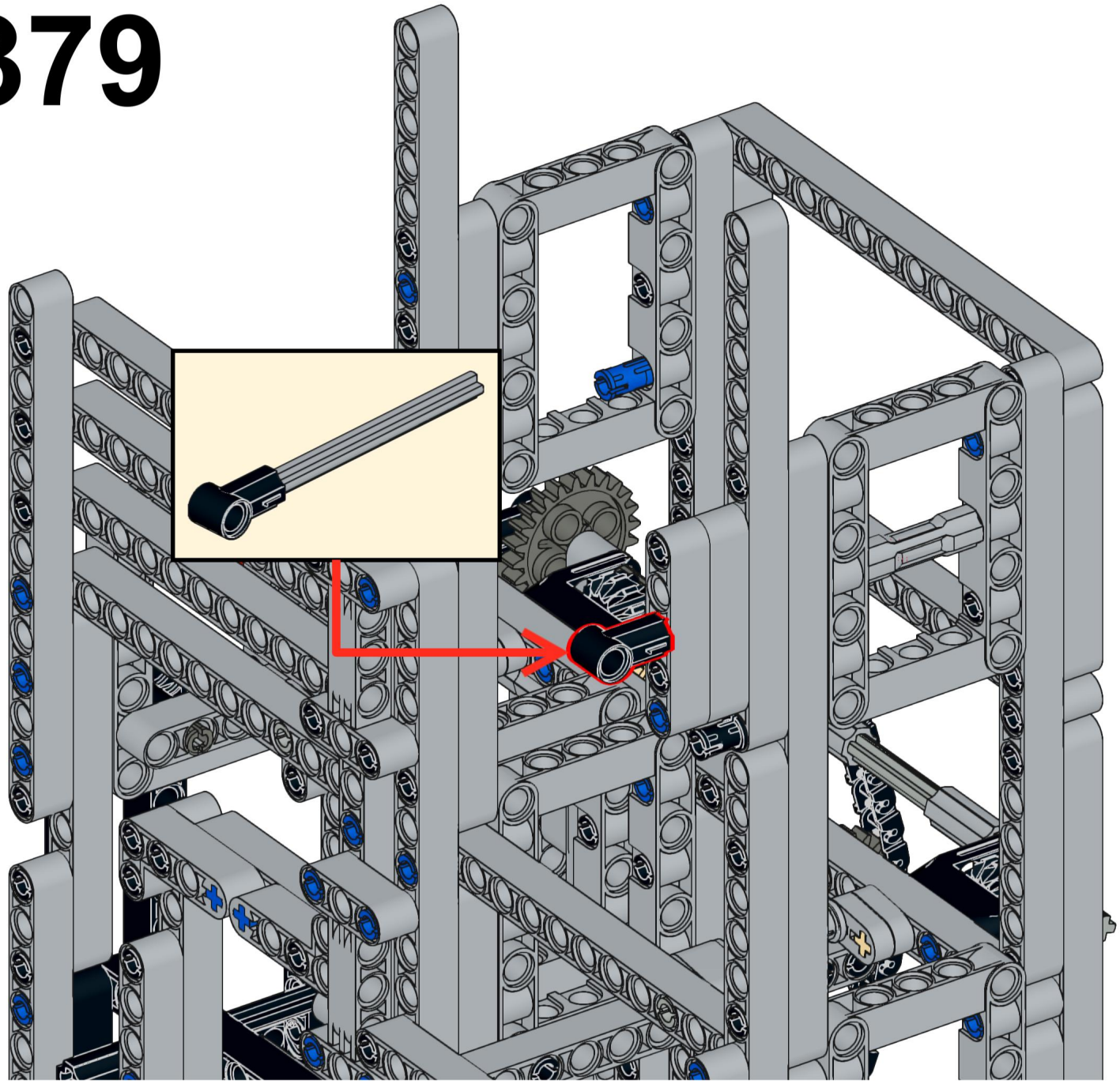

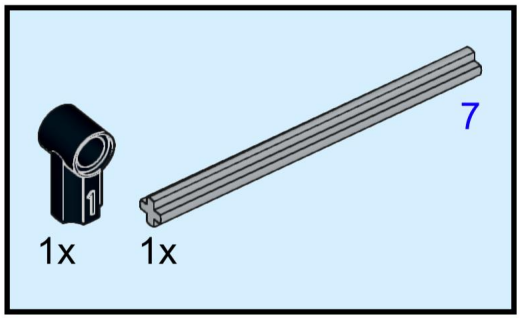

380

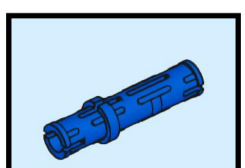

381

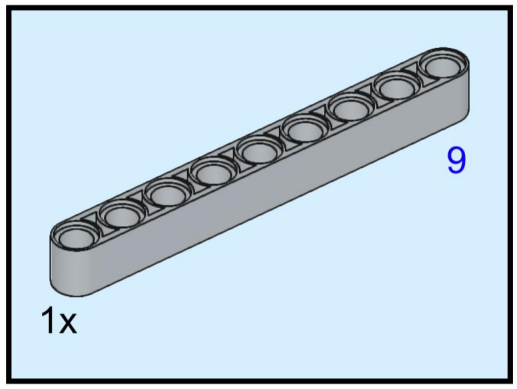

382

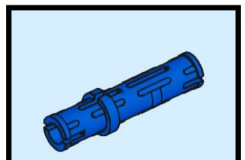

383

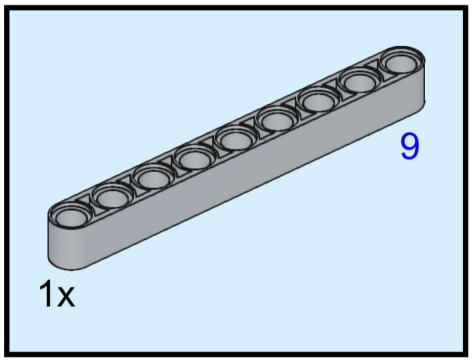

384

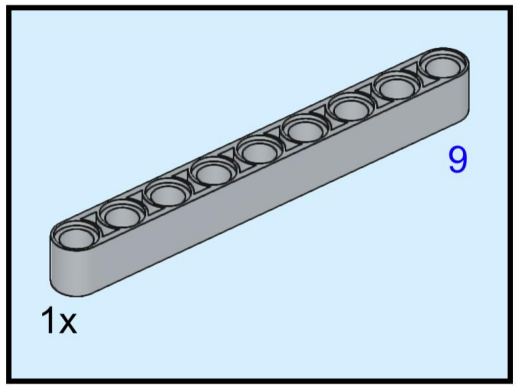

385

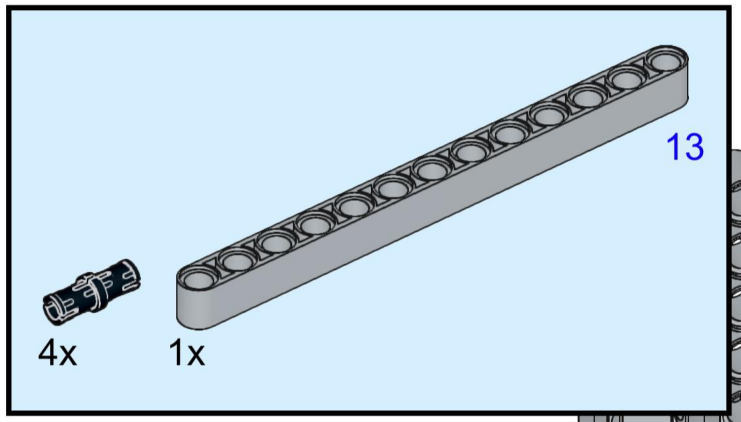

386

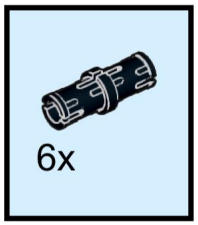



387

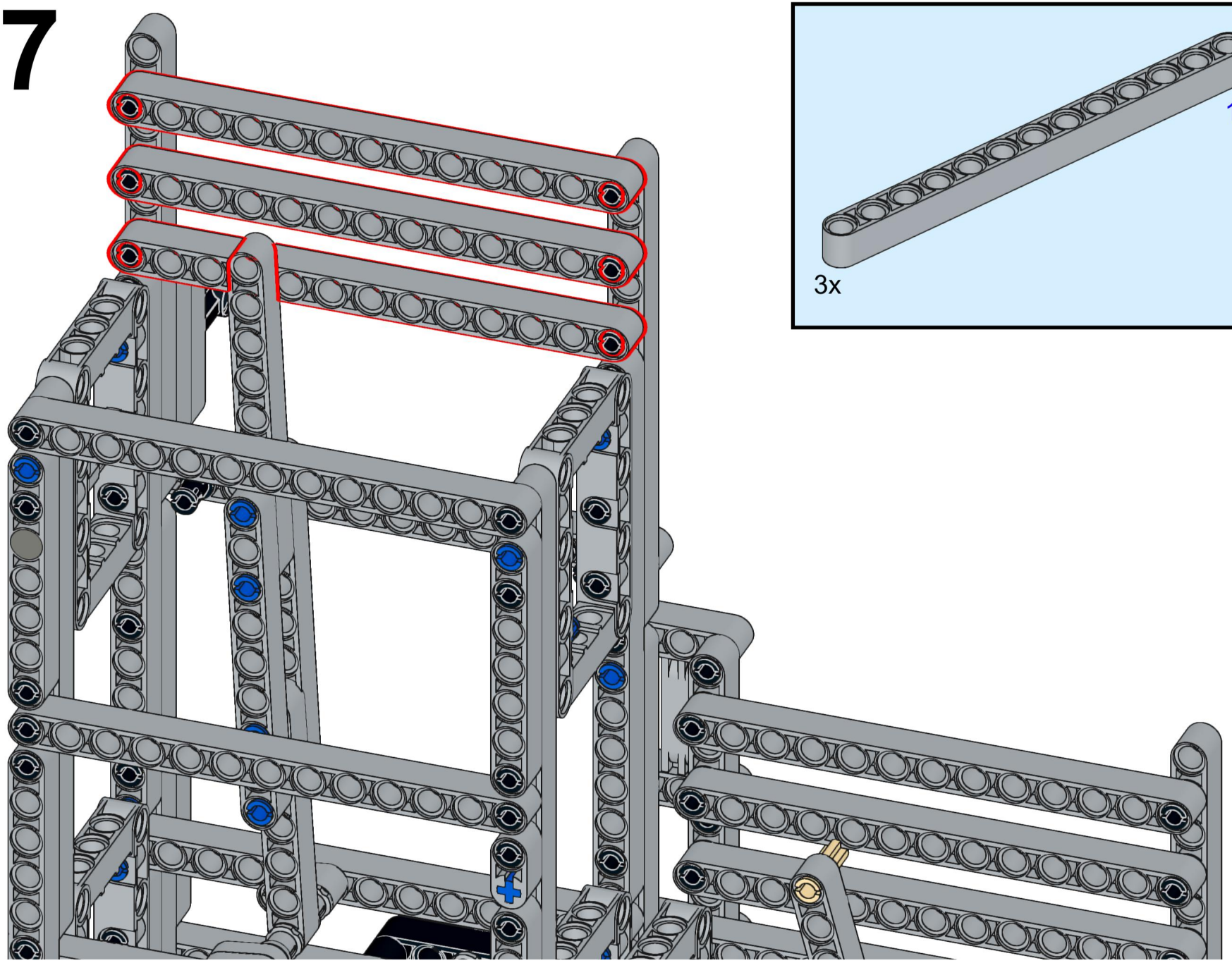

388

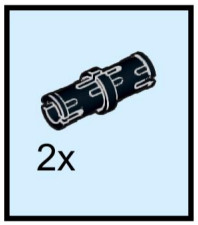

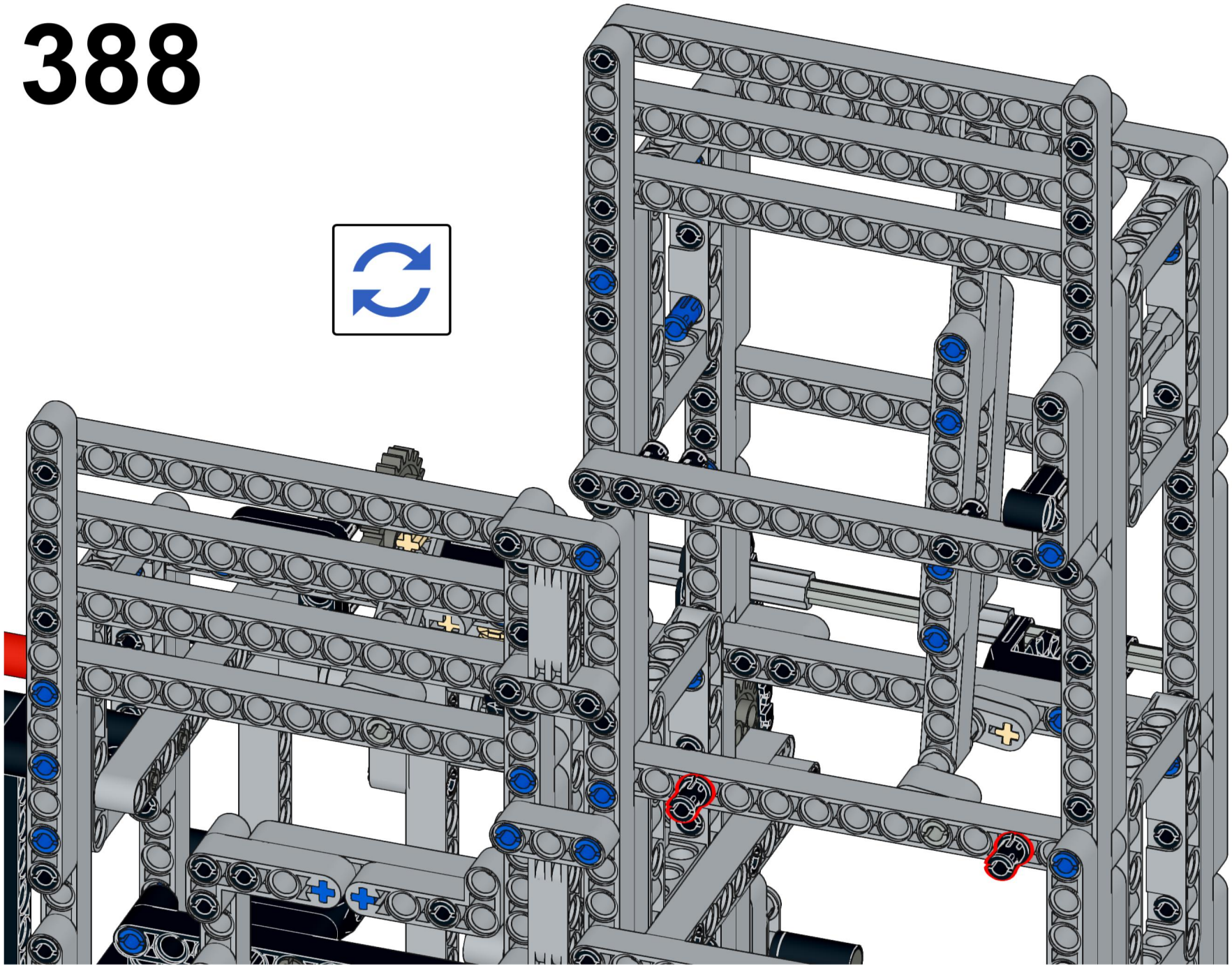

389

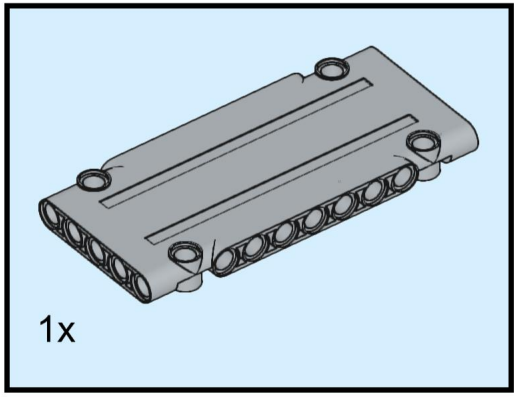

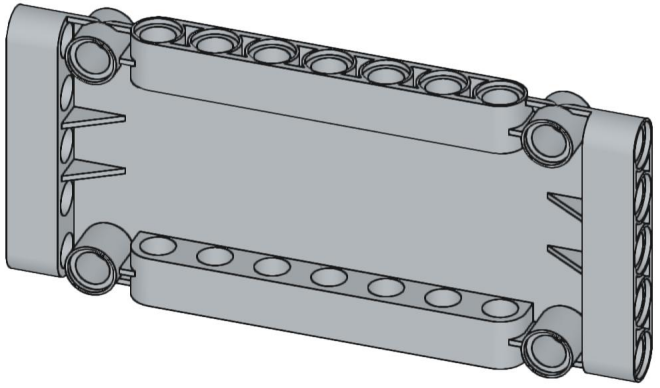

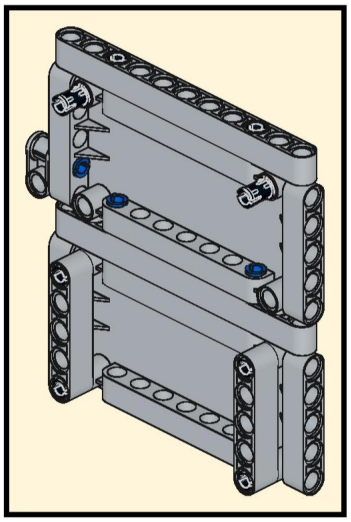

390

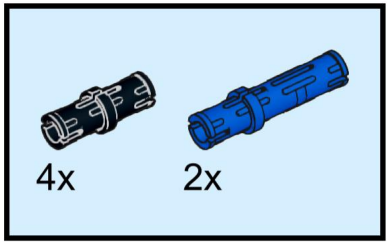

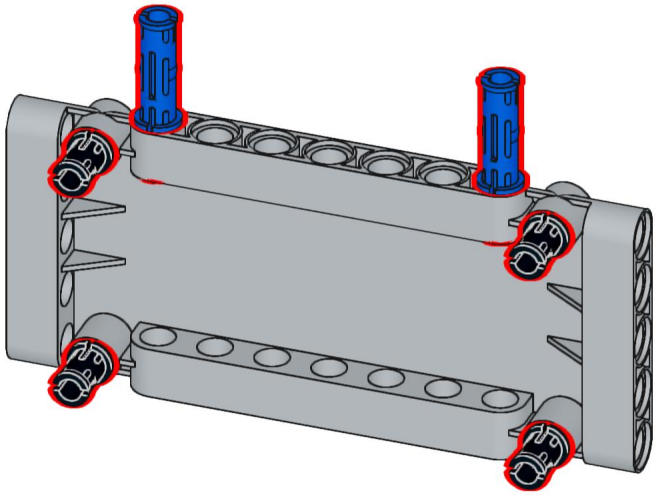

391

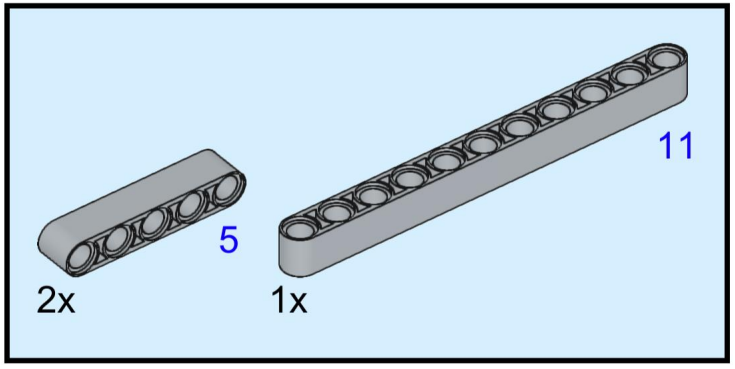

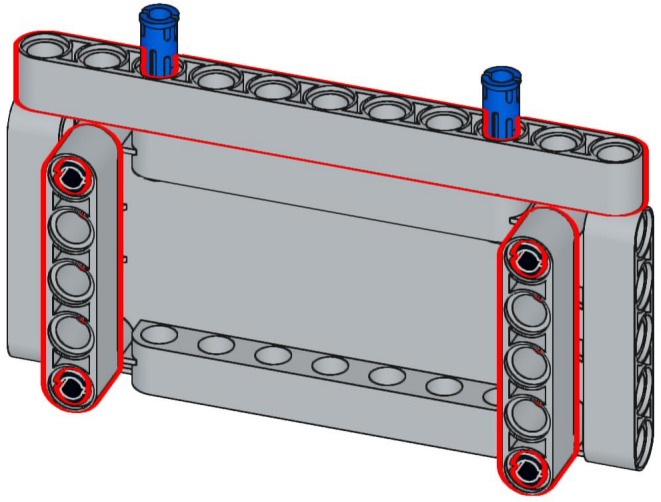

392

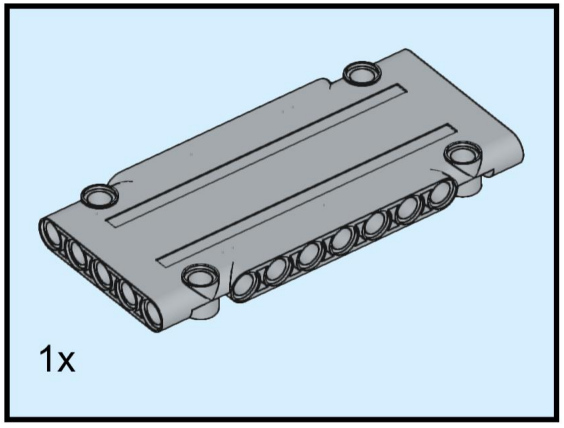

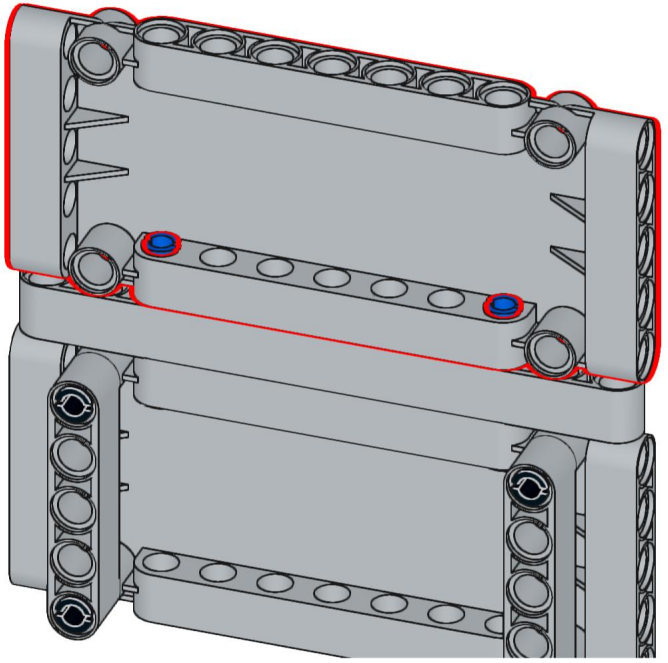

393

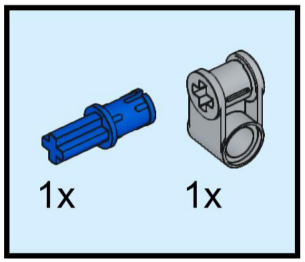

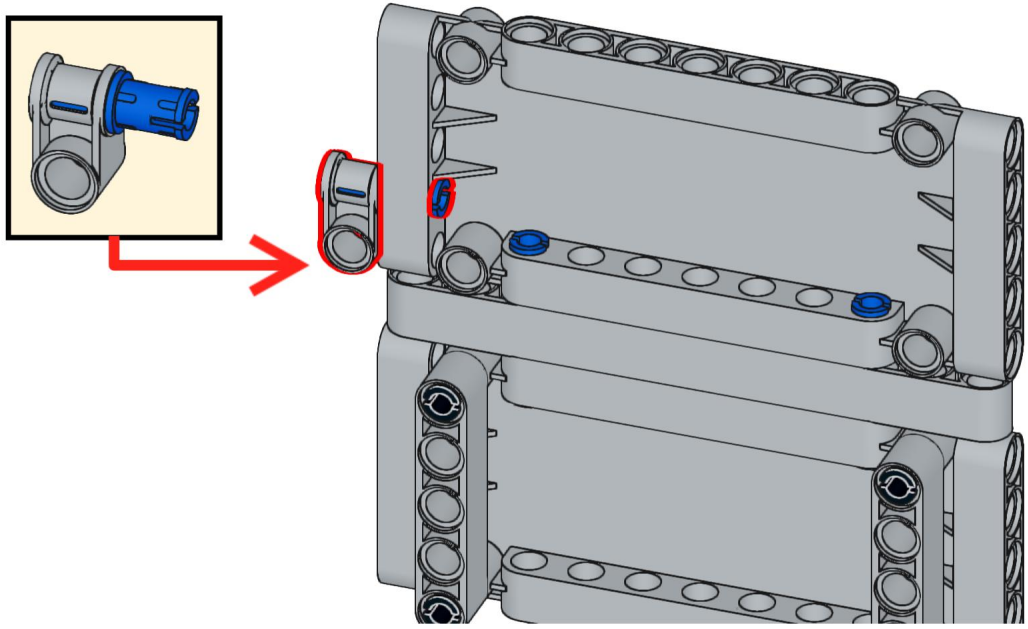

394

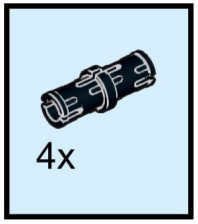

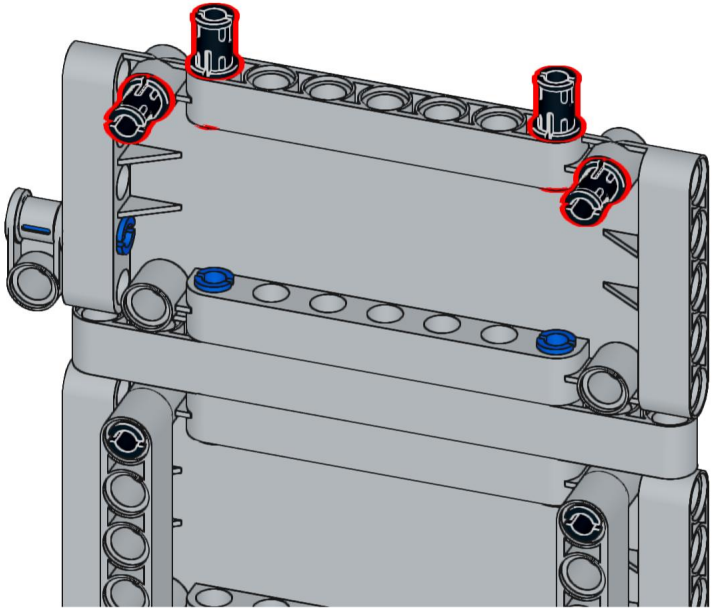

395

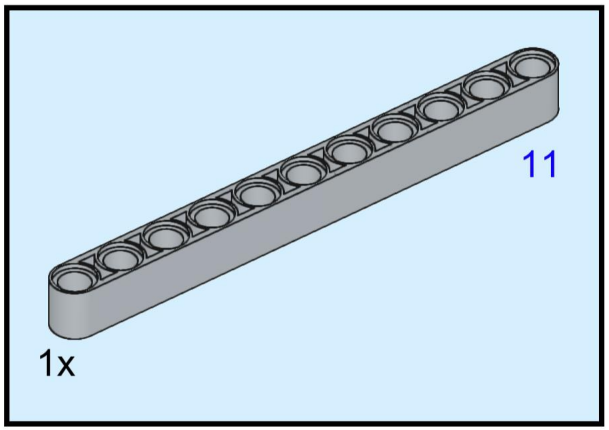

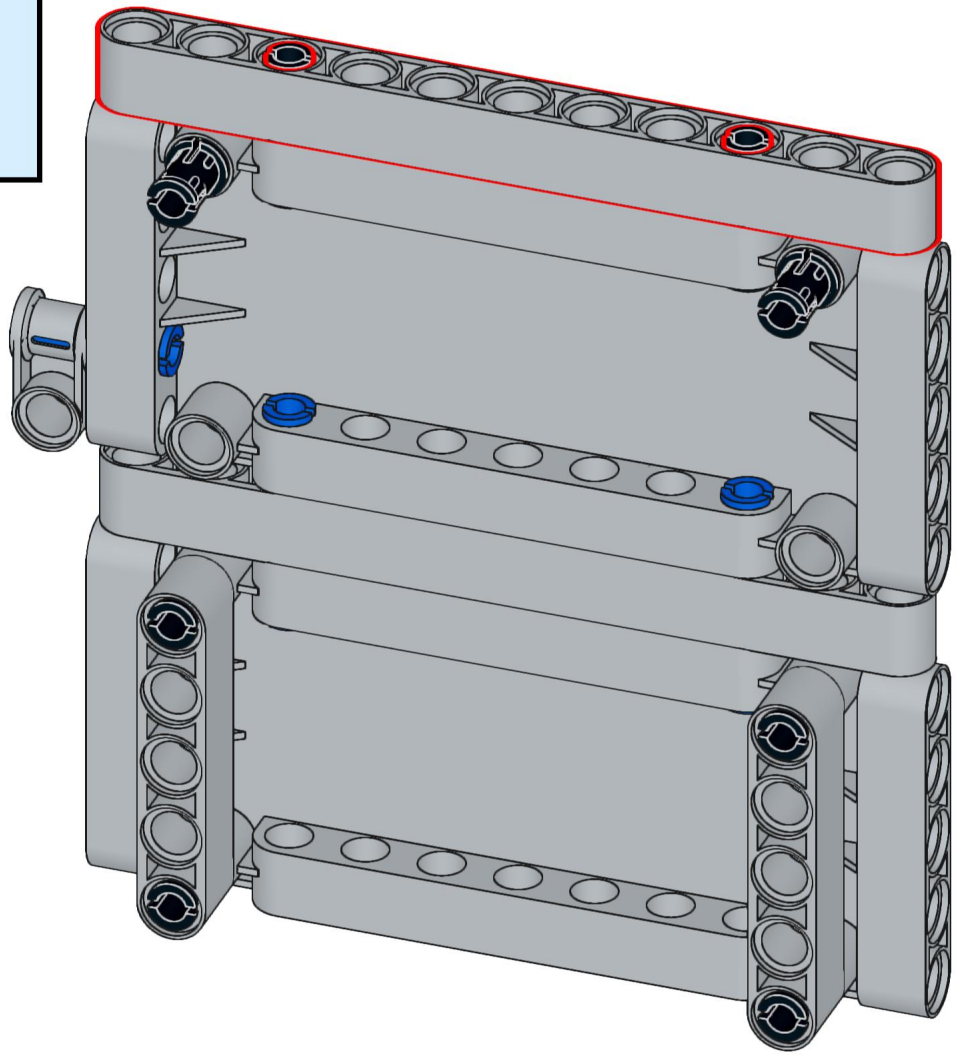

396

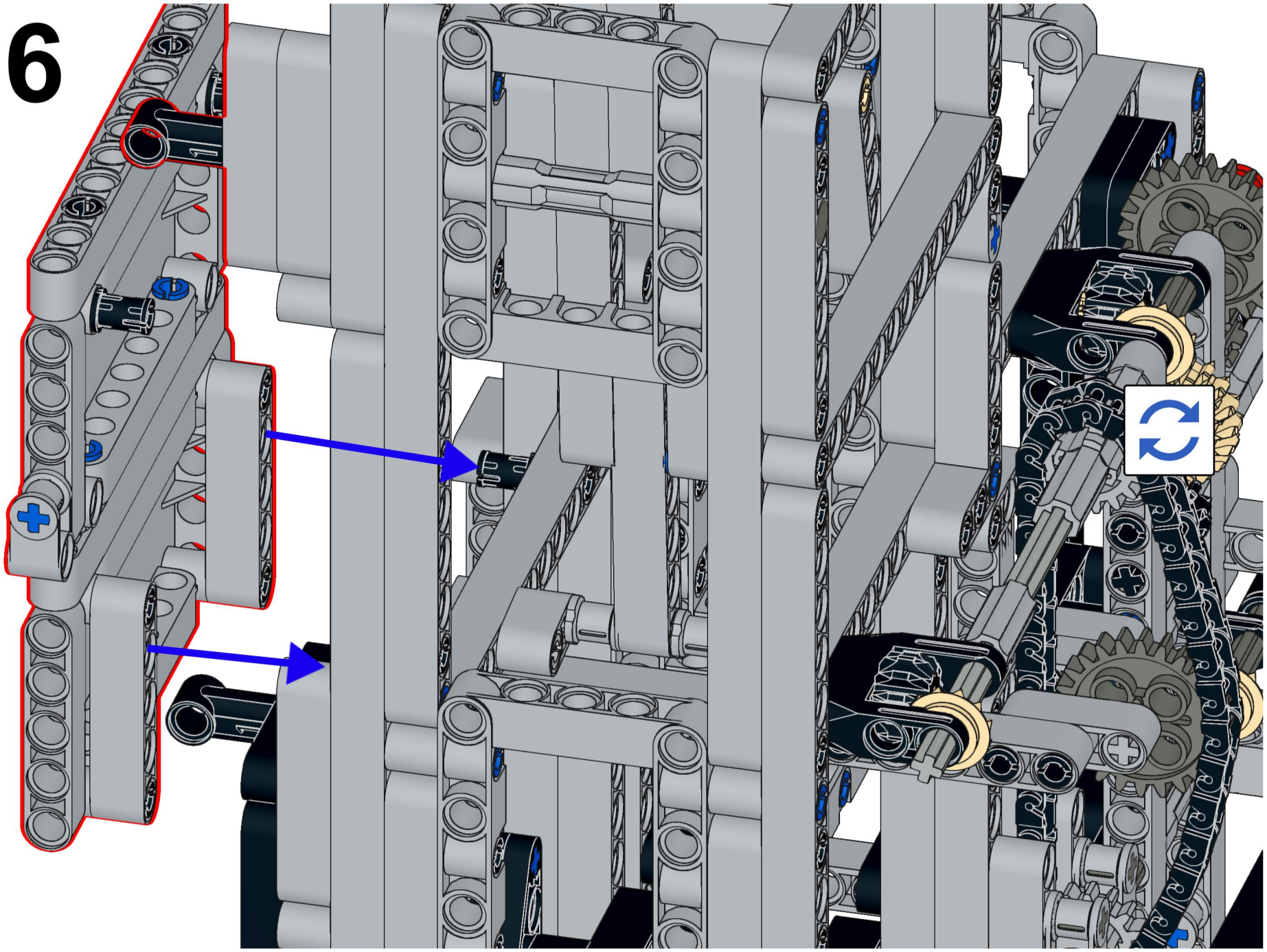

397

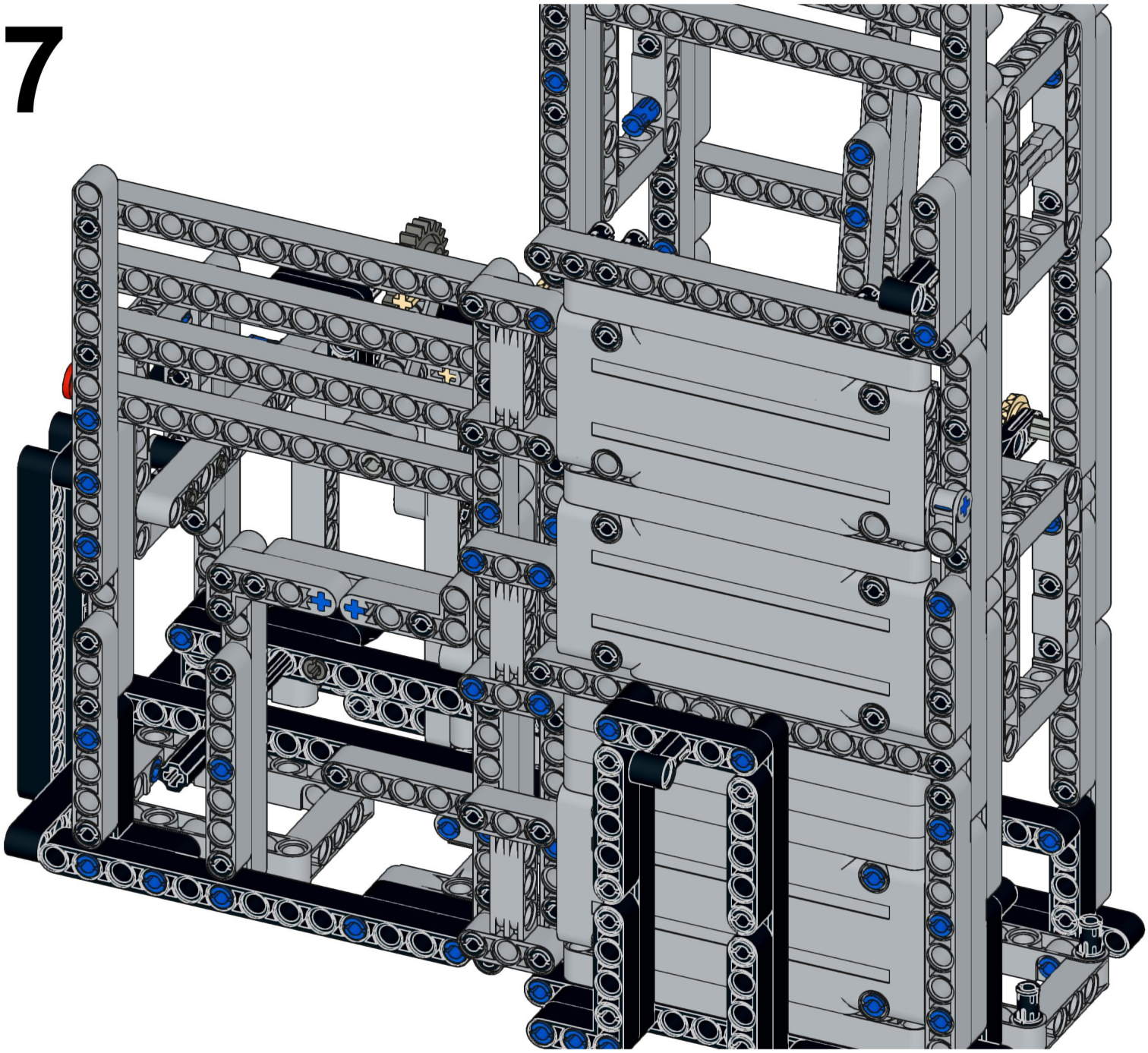

398

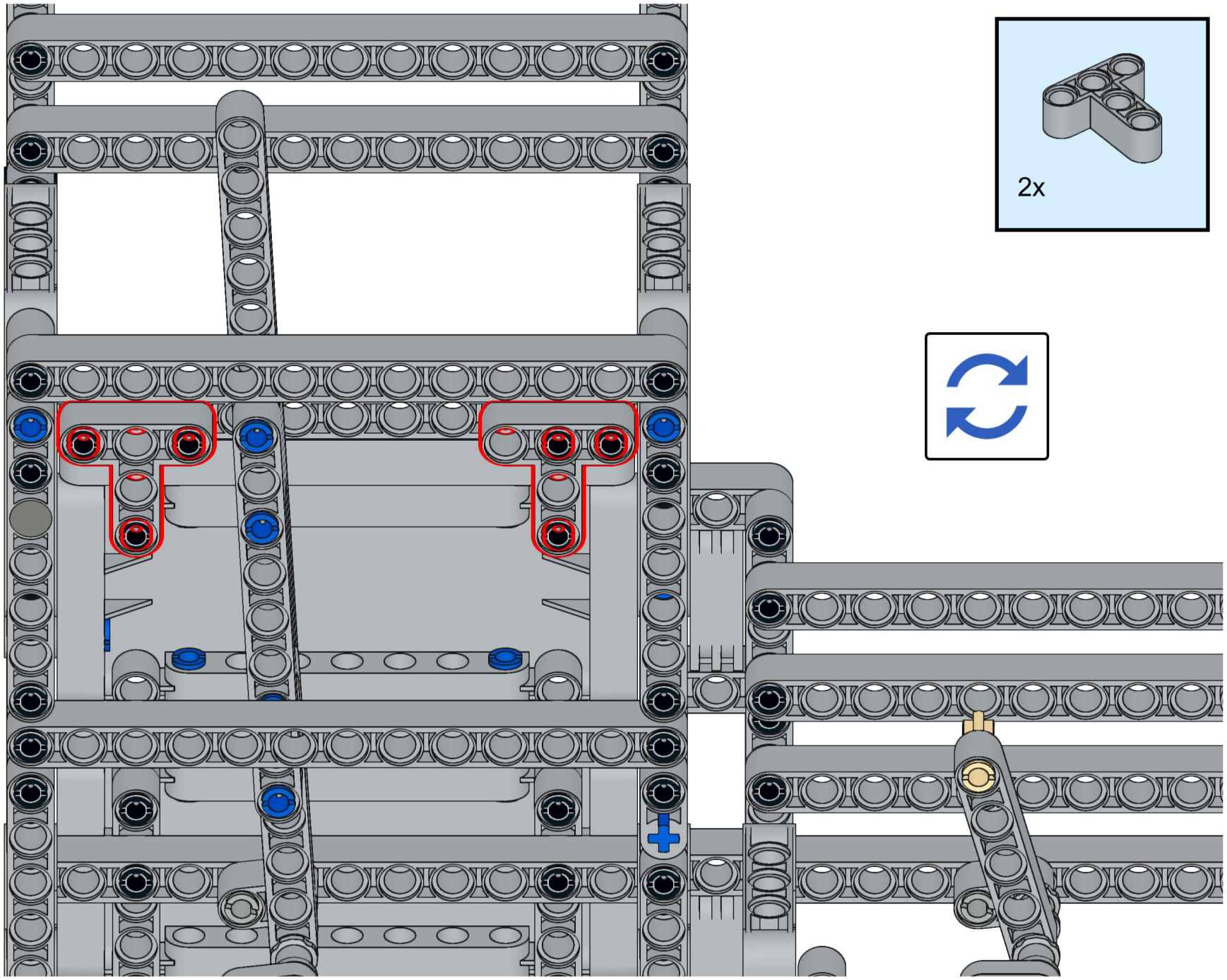

399

