442

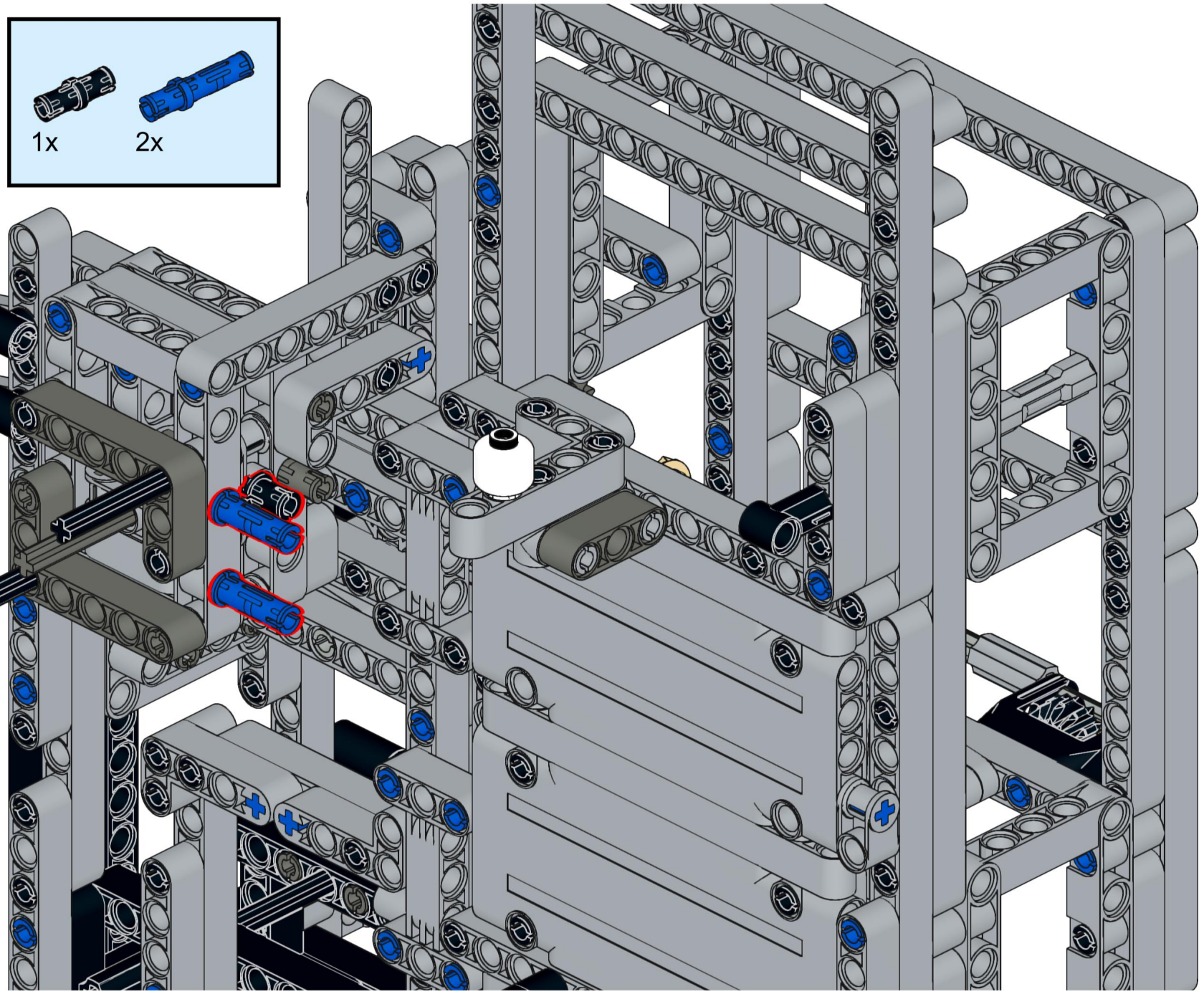

443

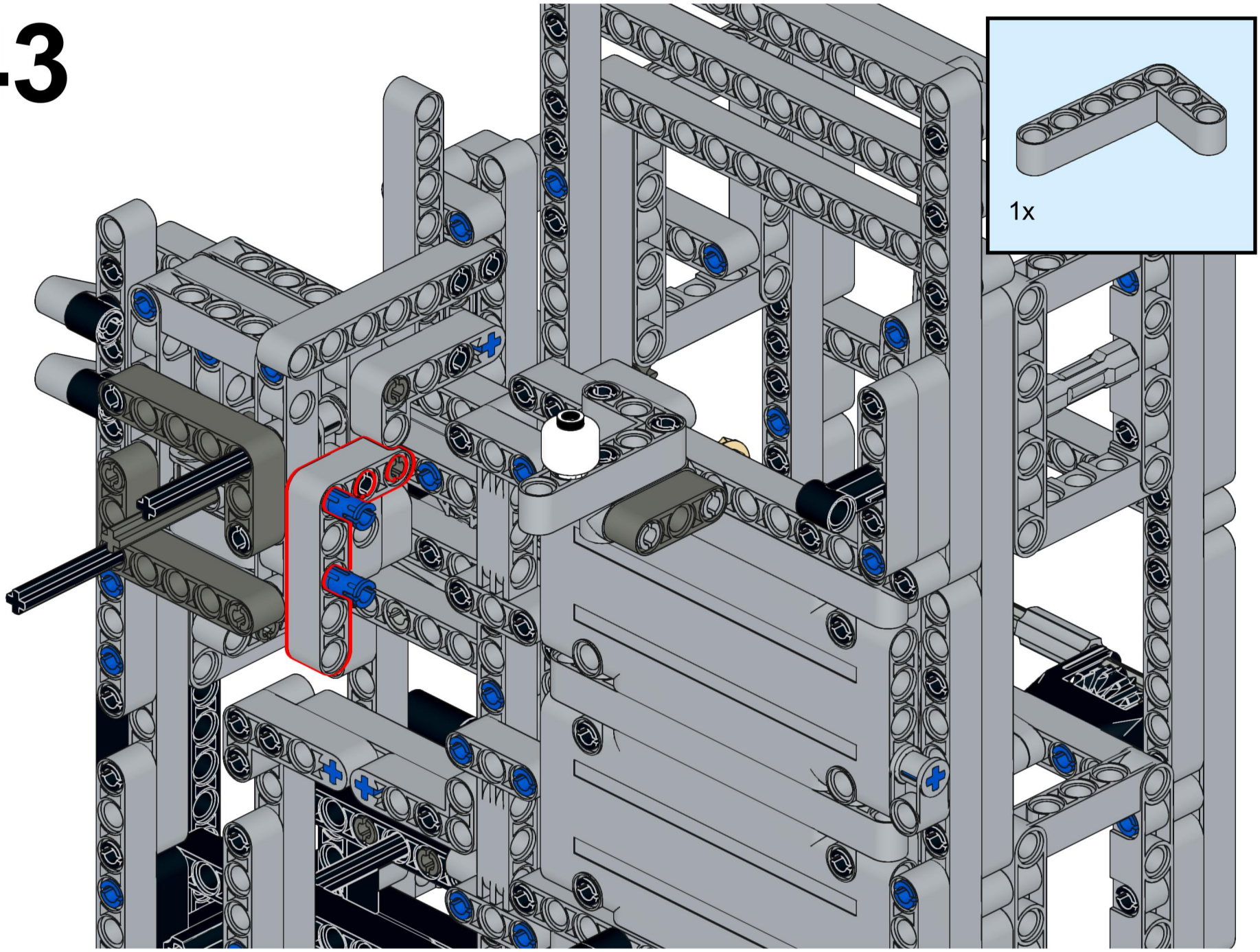

444

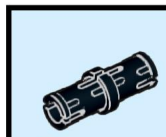

3x



445

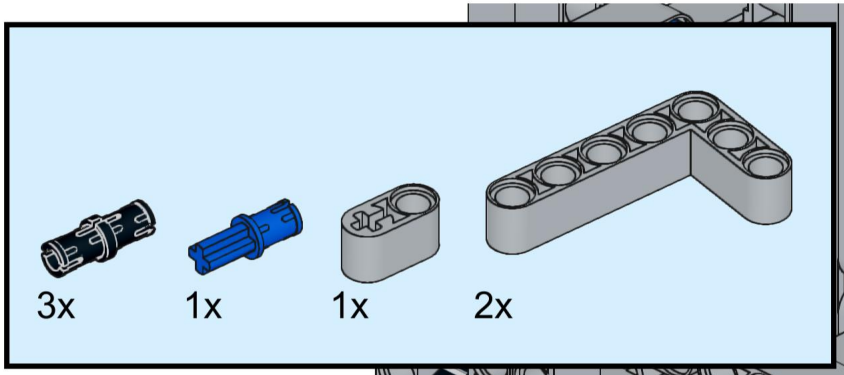

446

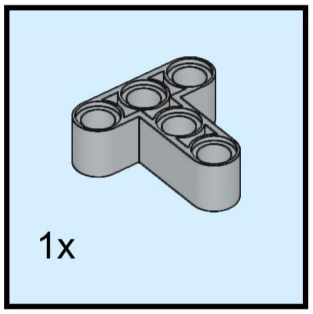

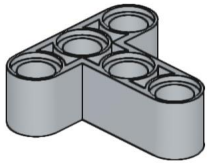

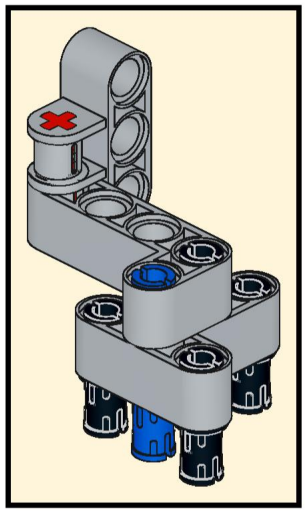

447

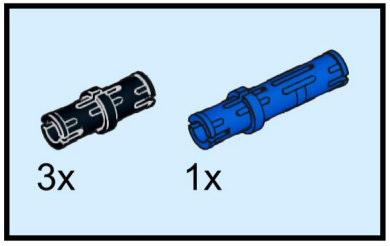

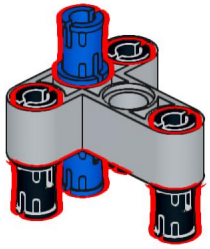

448

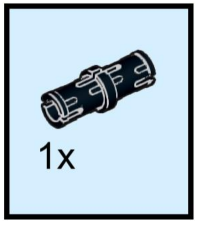

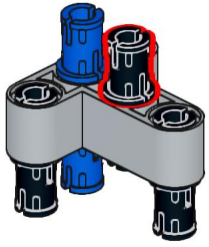

449

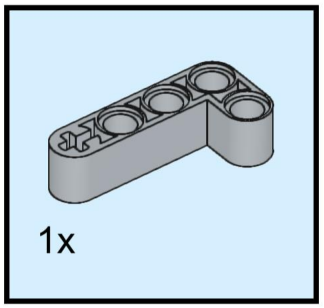

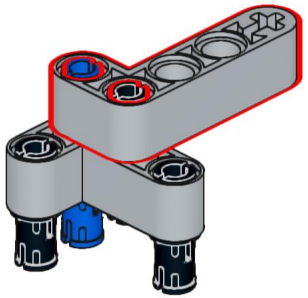

450

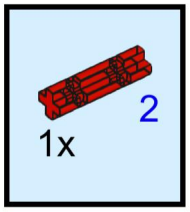

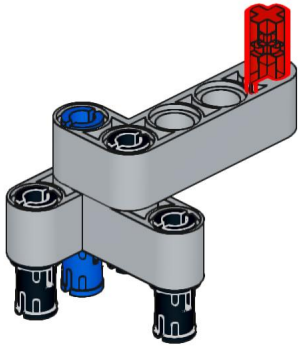

451

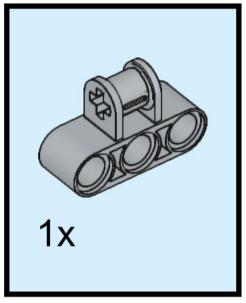

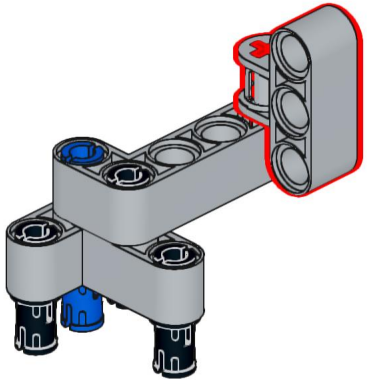

452

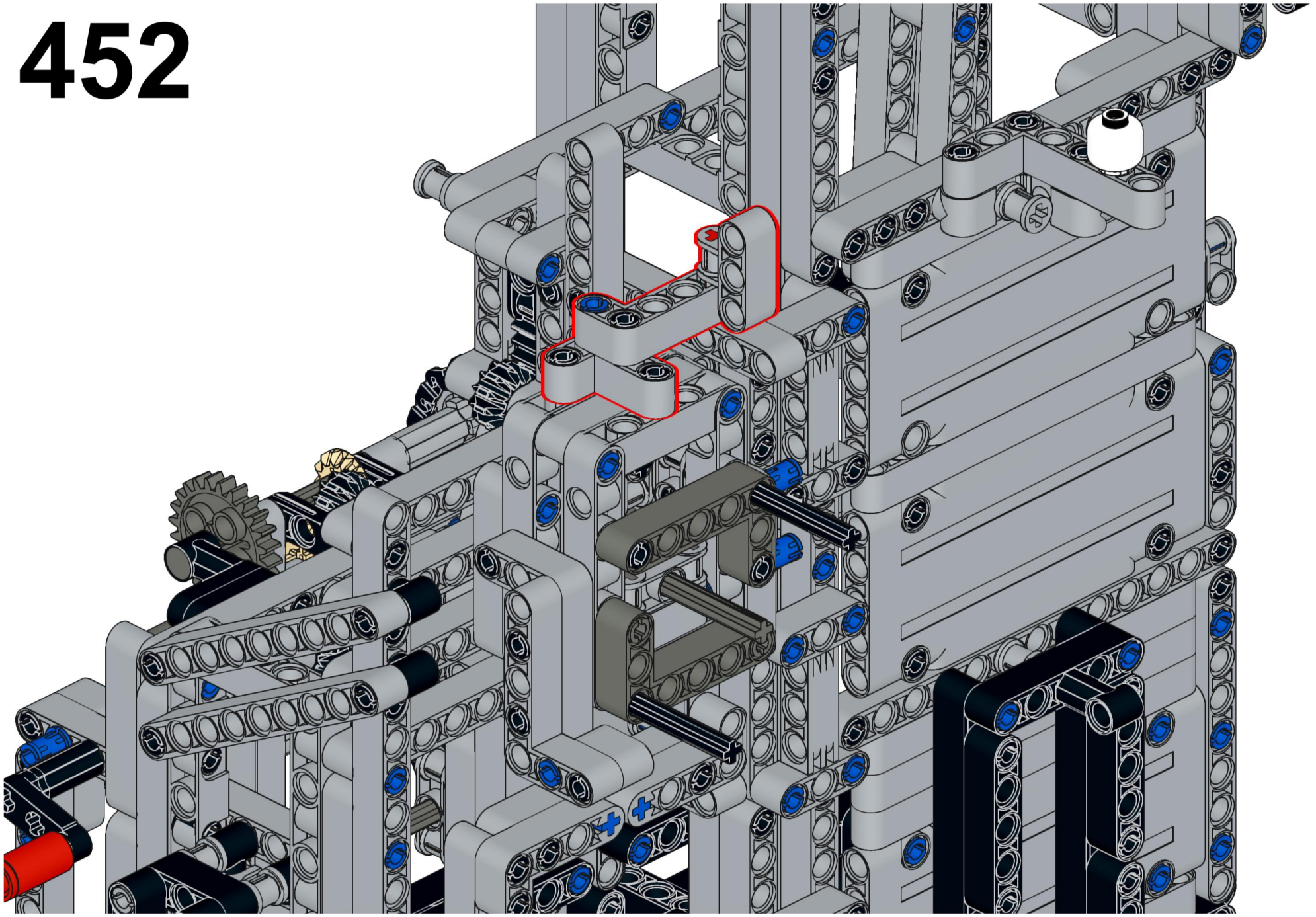

453

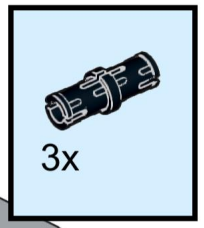

454

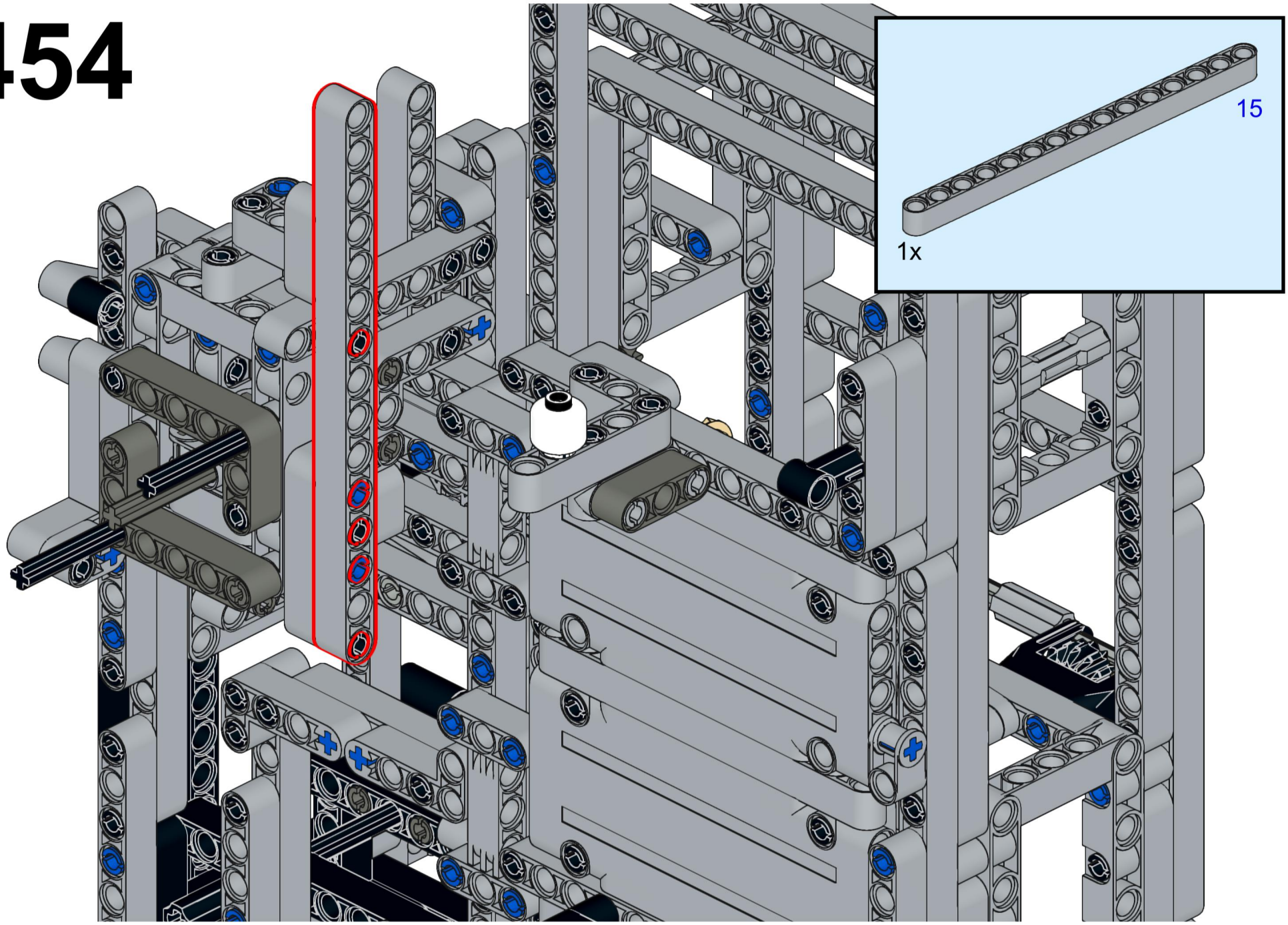

455

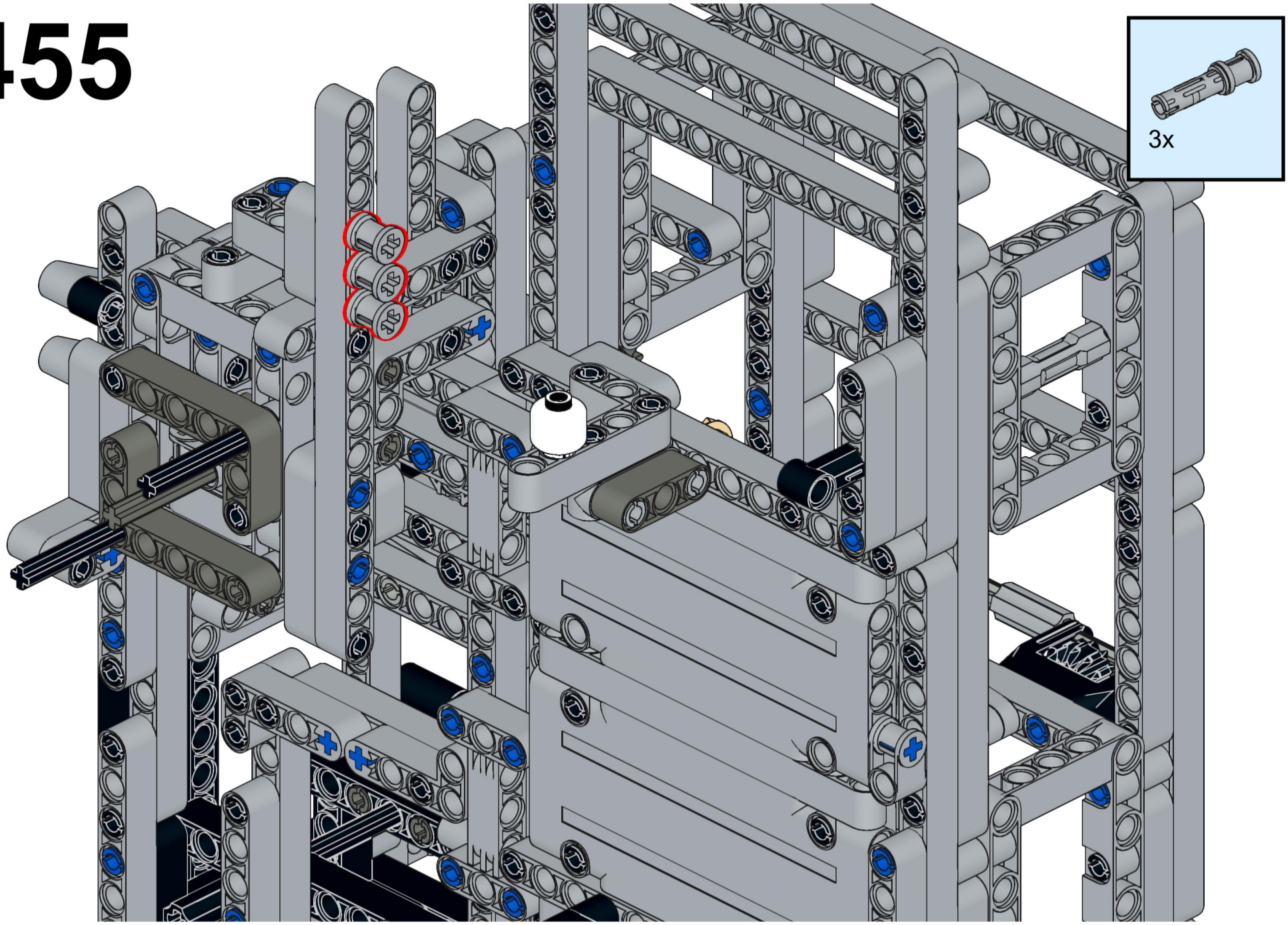

456

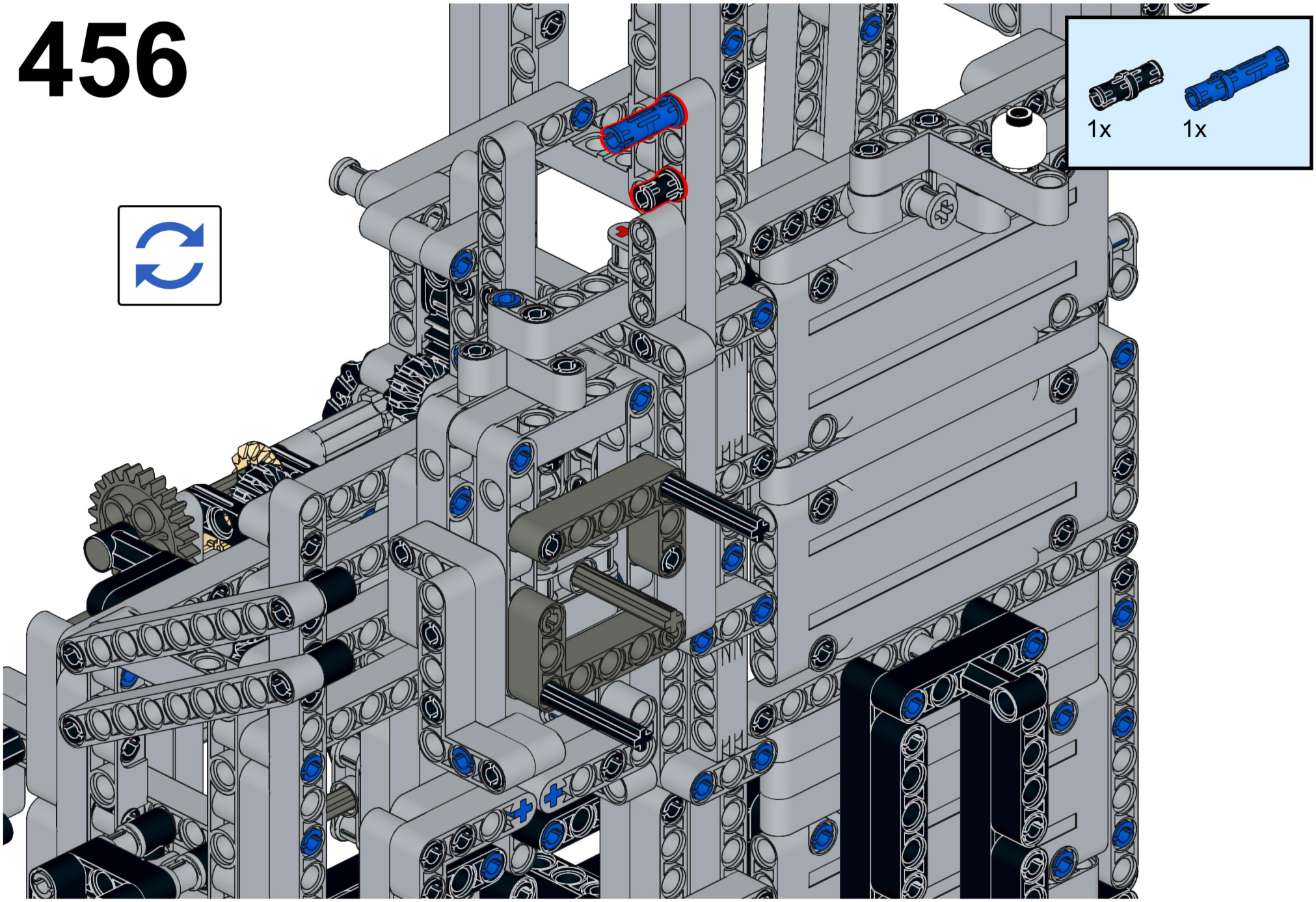

457

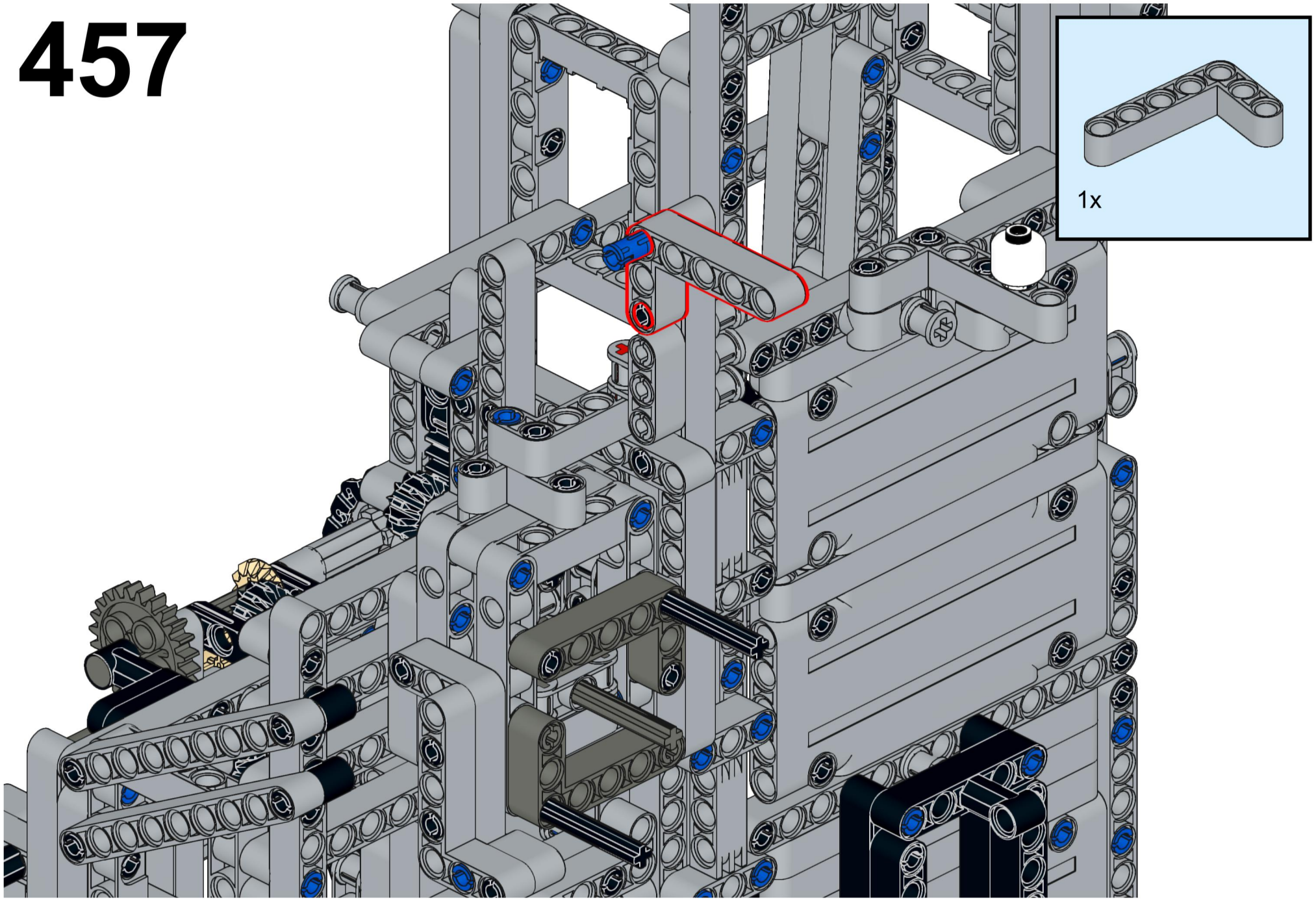

458

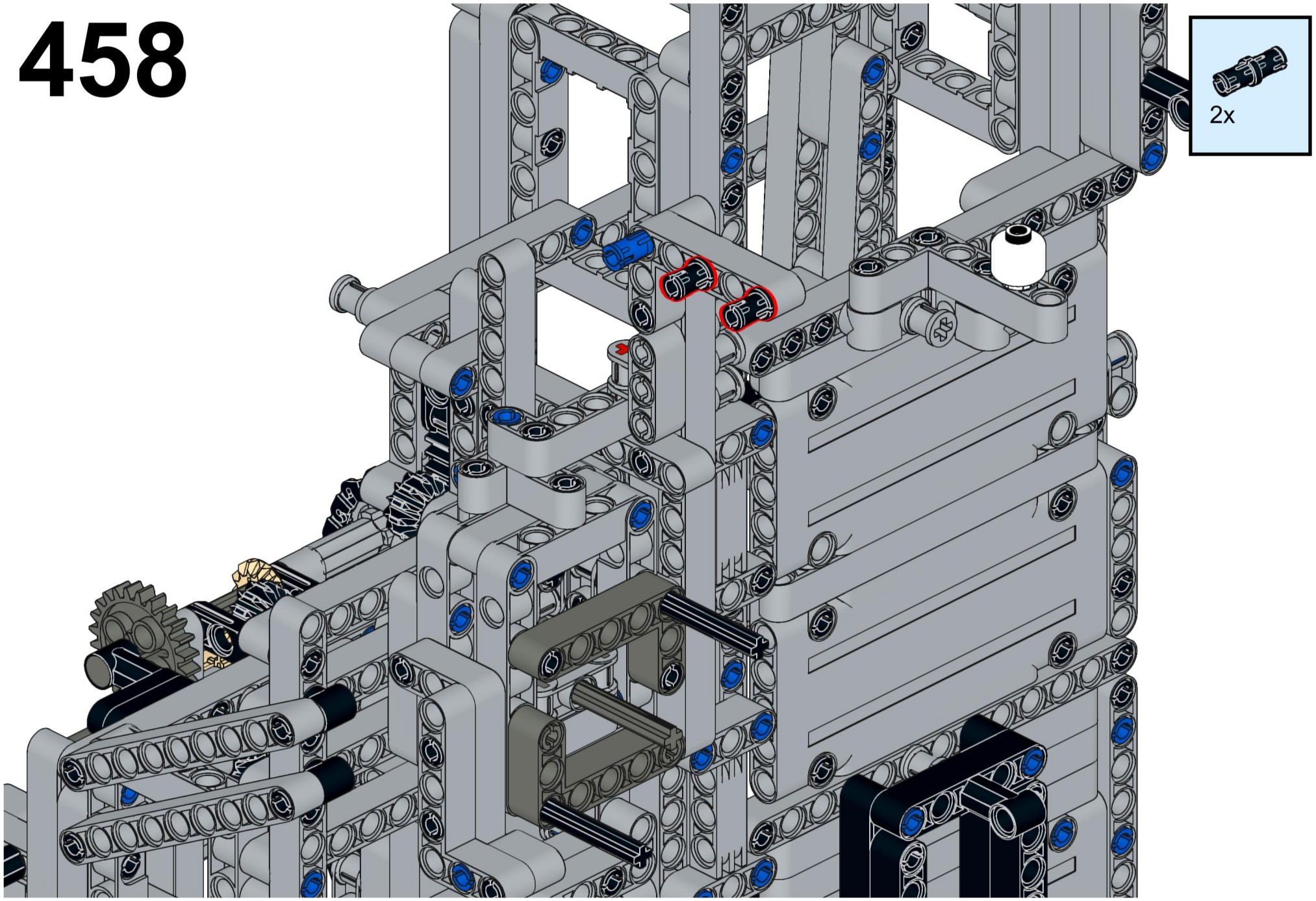

459

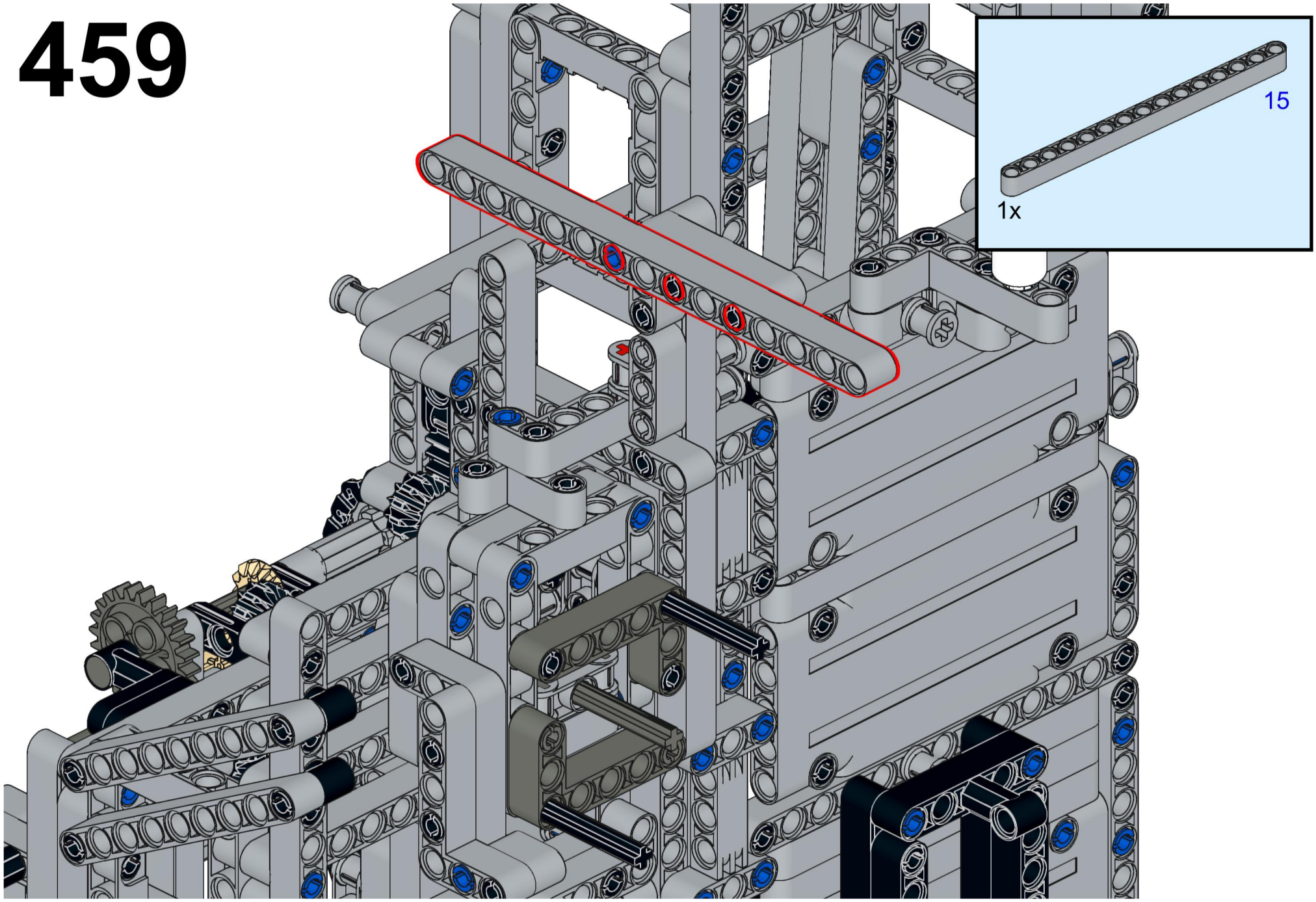

460

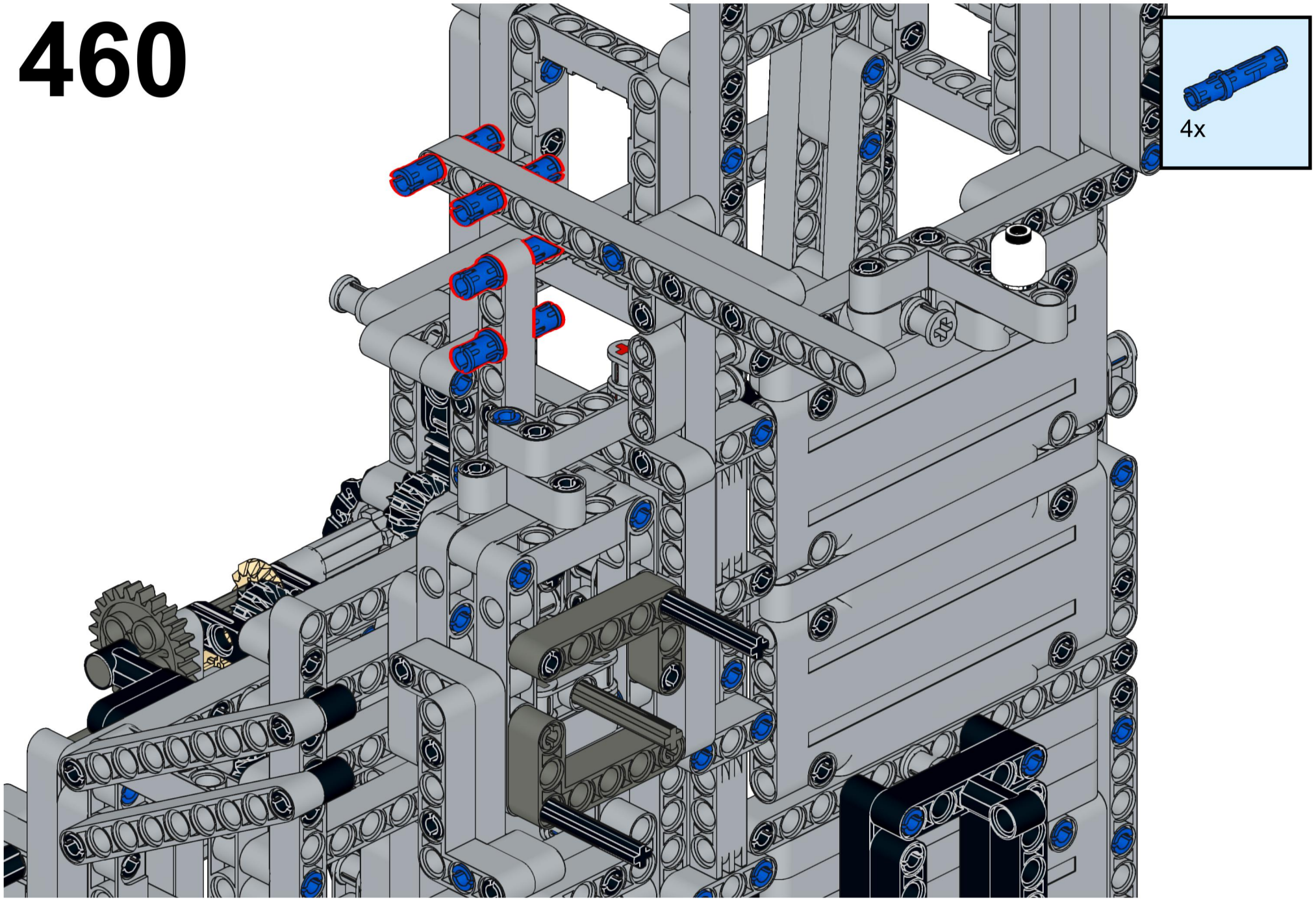

461

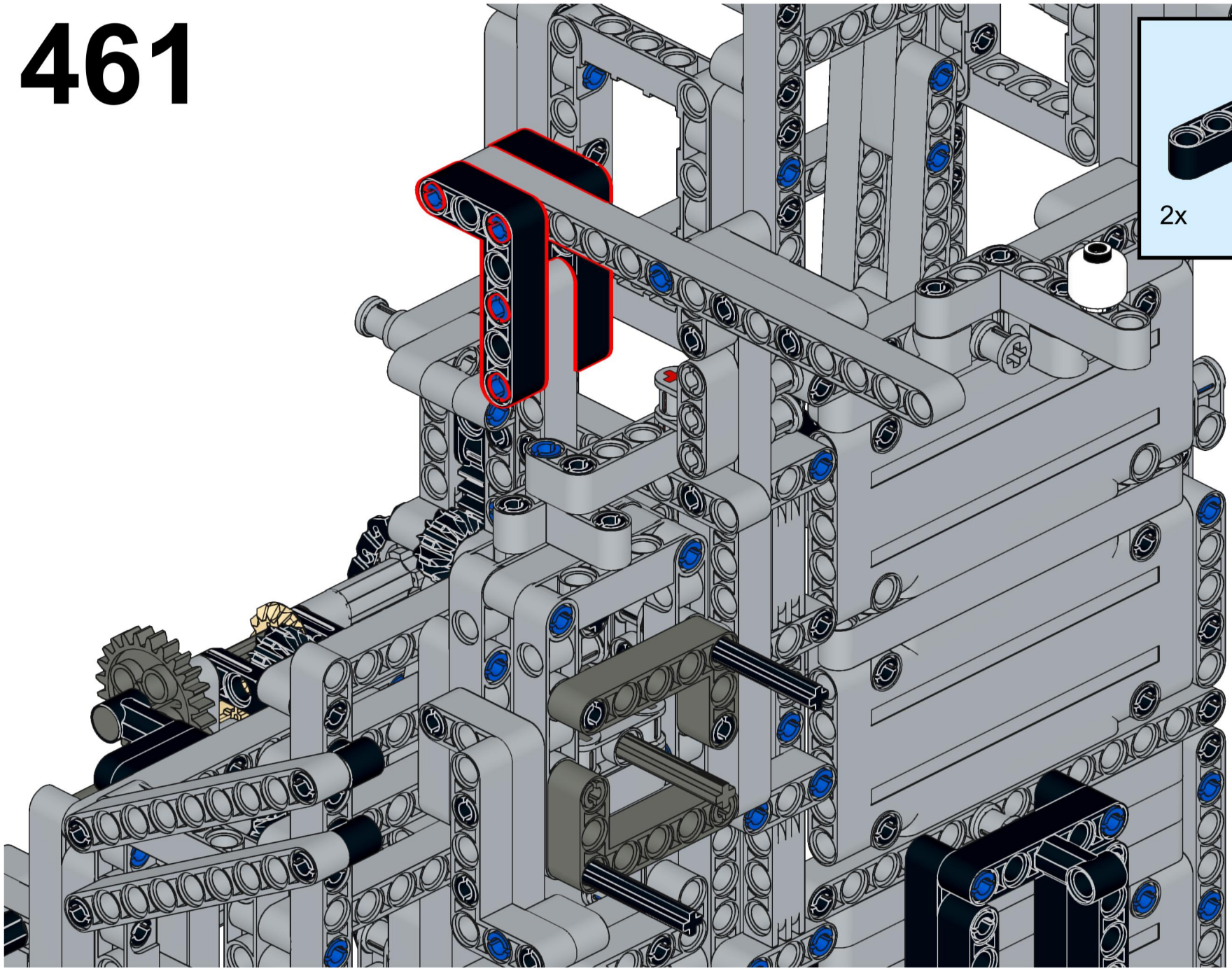

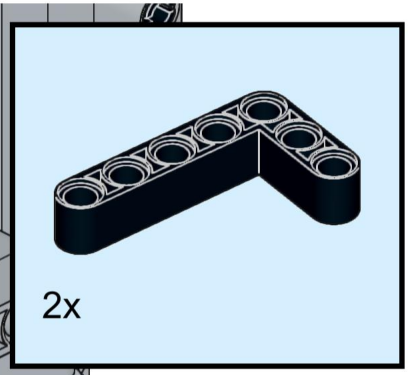

462

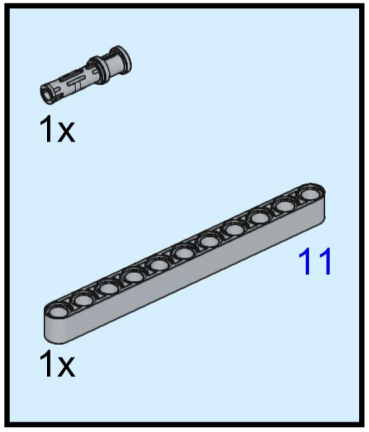

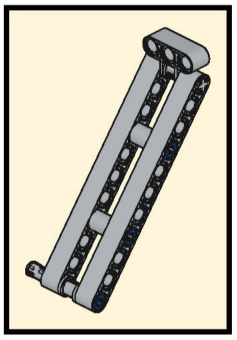

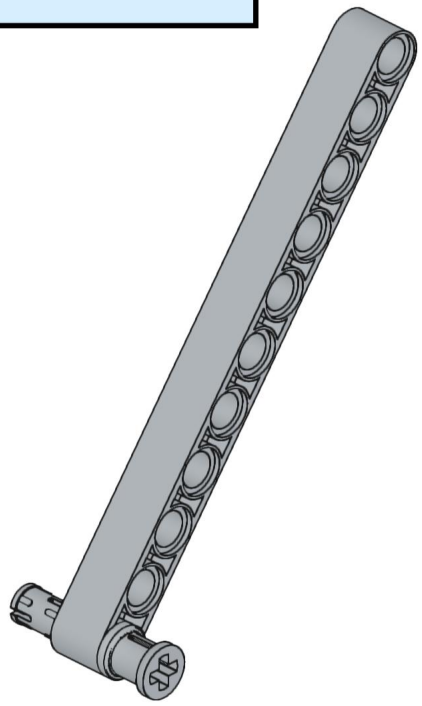

463

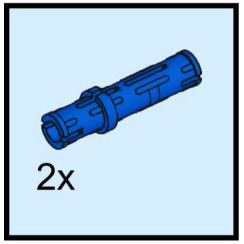

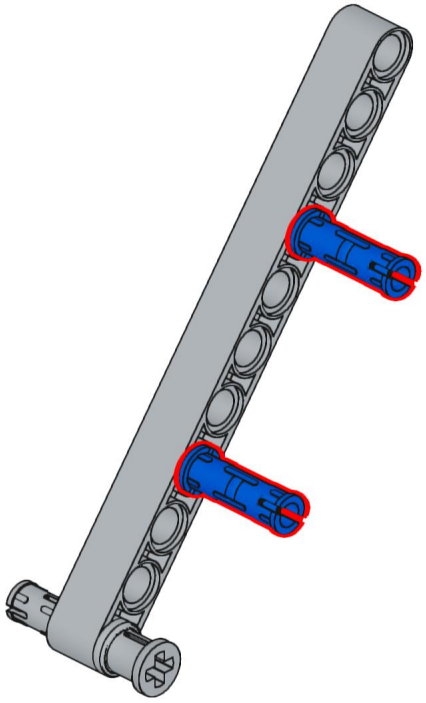

464

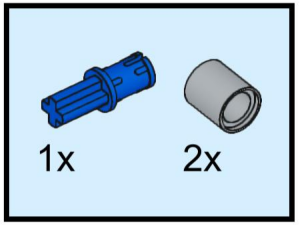

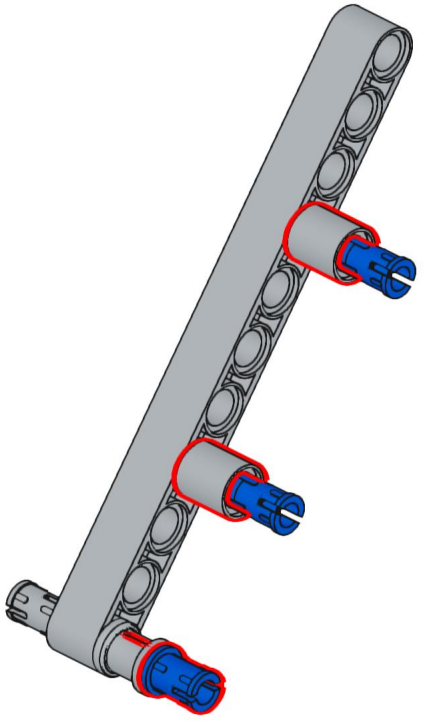

465

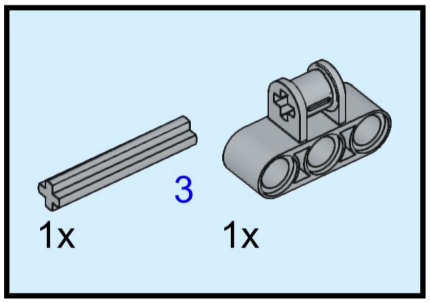

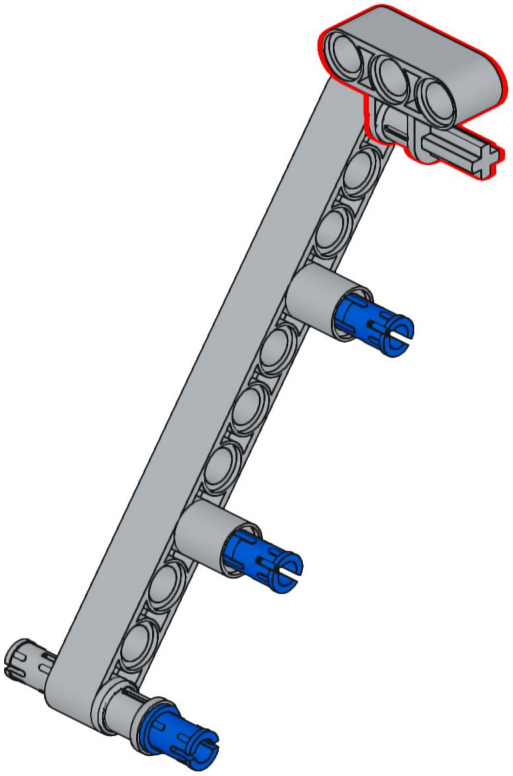

466

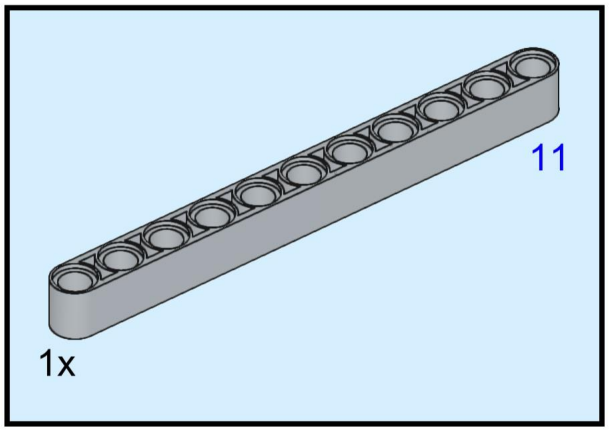

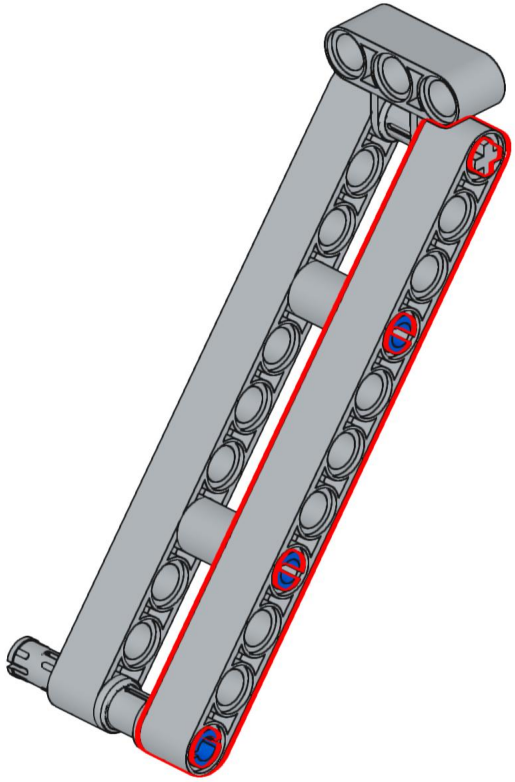

467

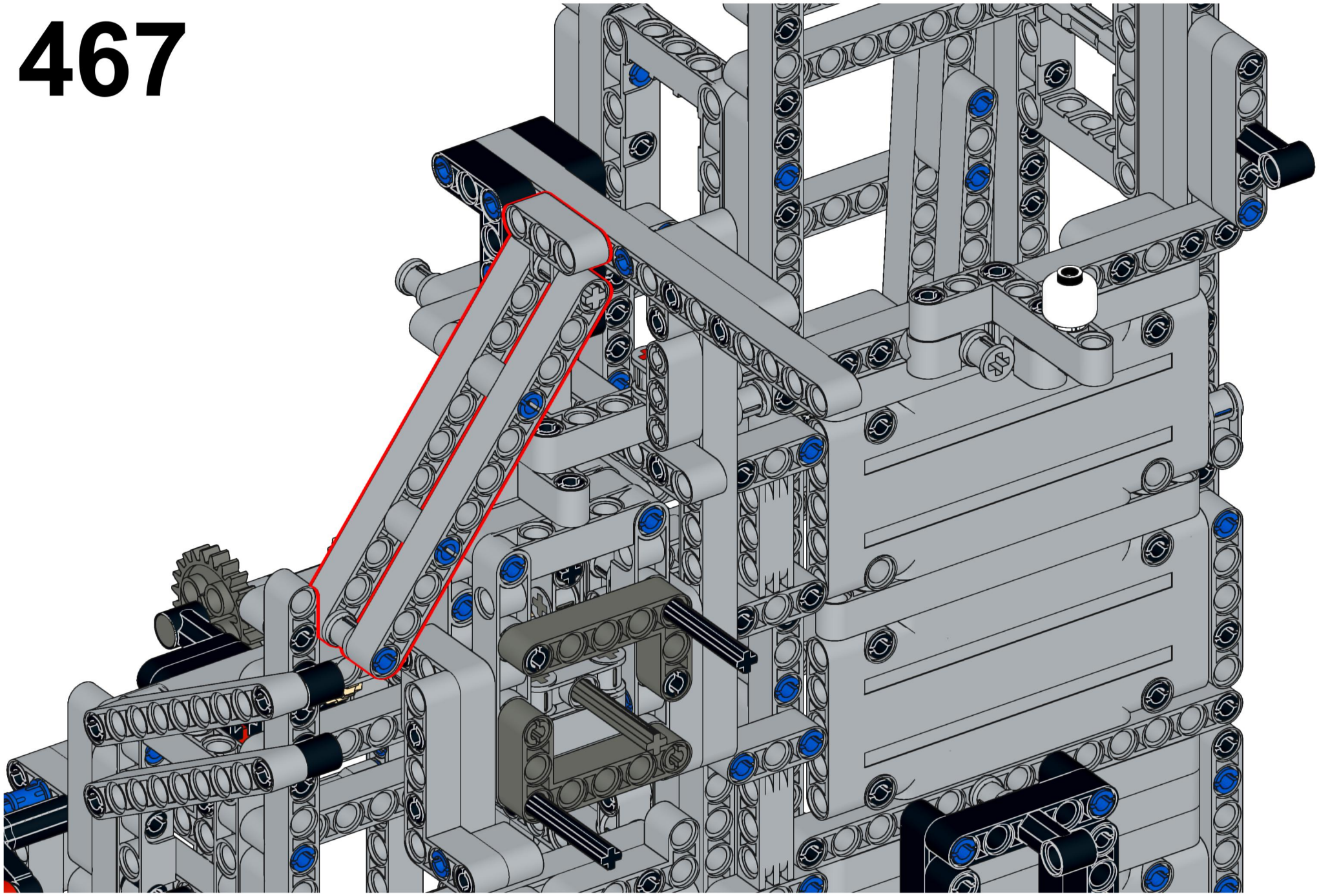

468

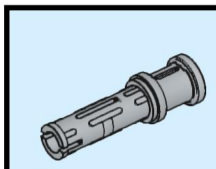

3x

469

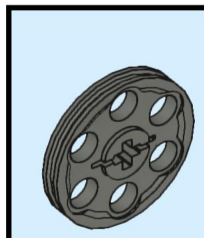

2x

470

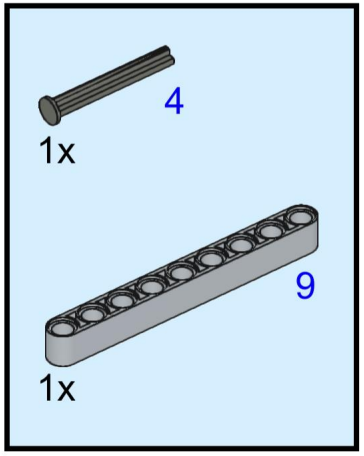

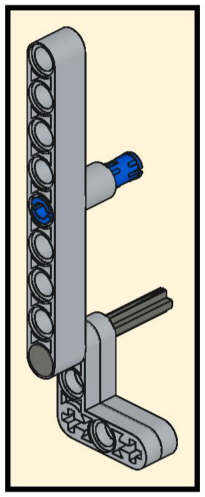

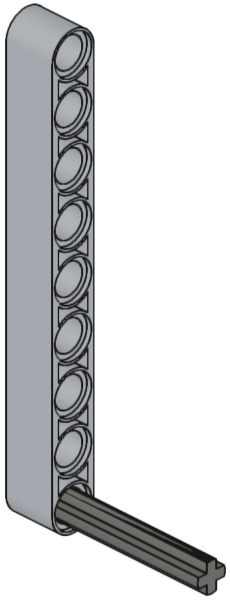

471

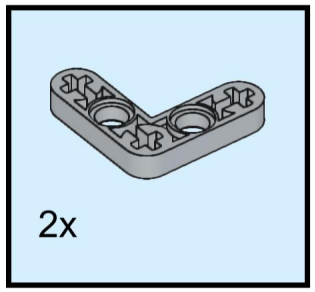

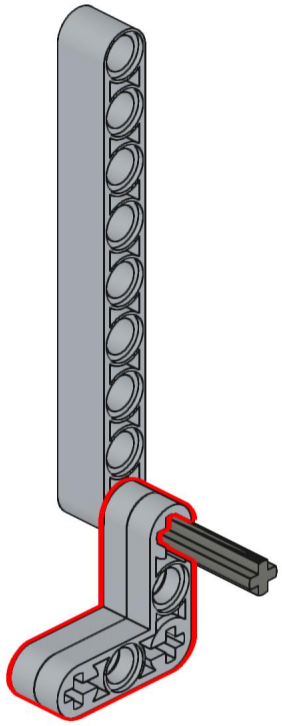

472

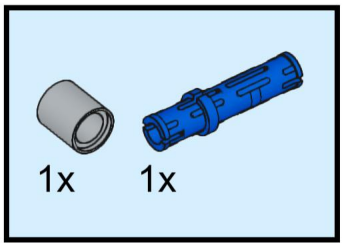

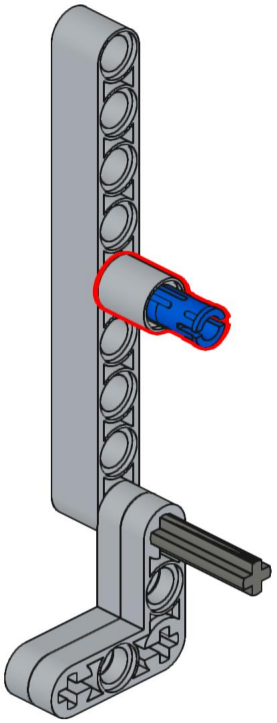

473

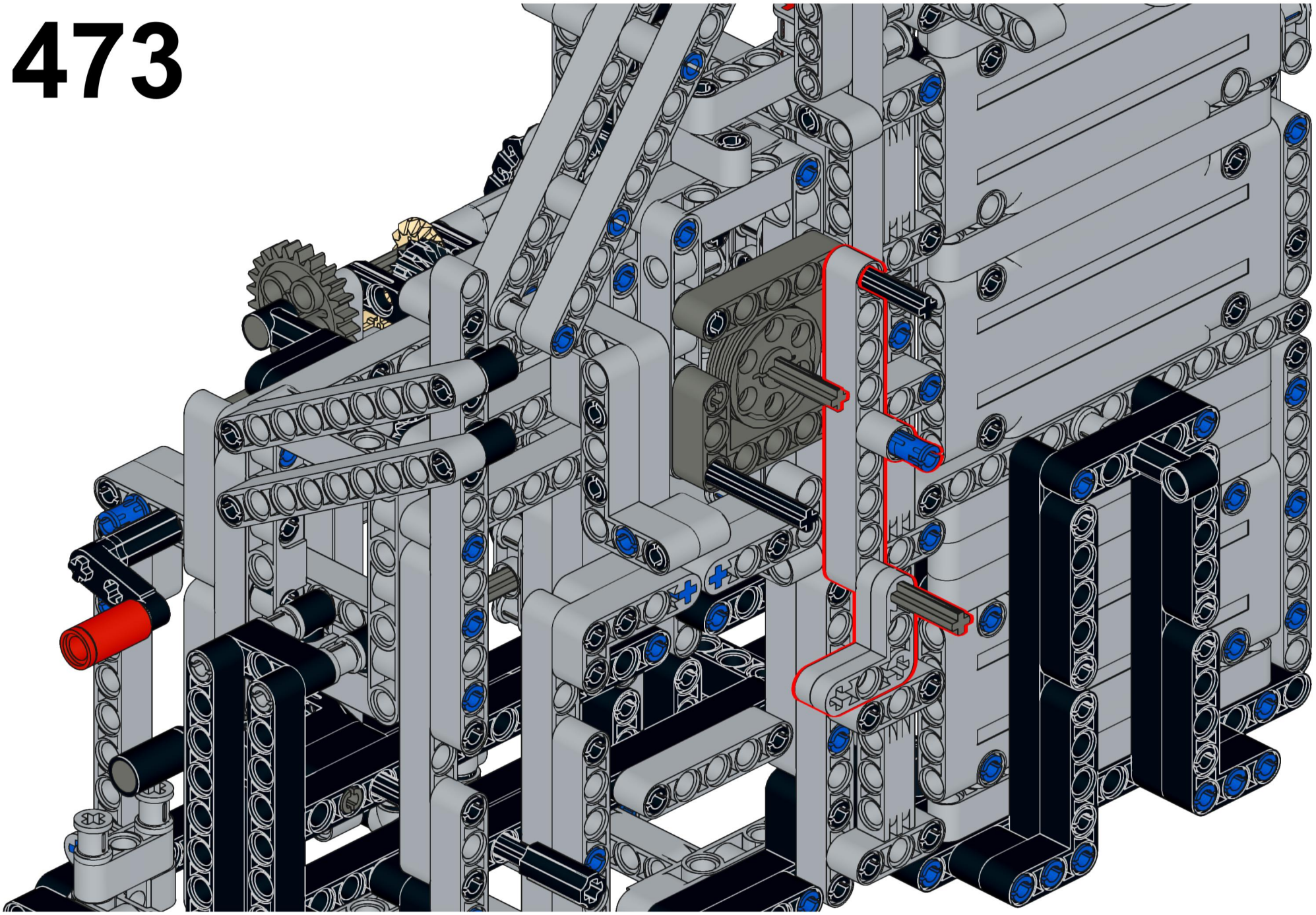

474

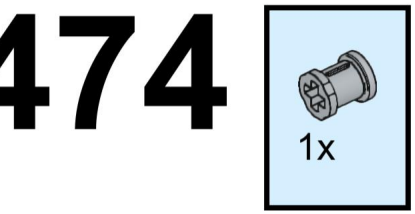

475

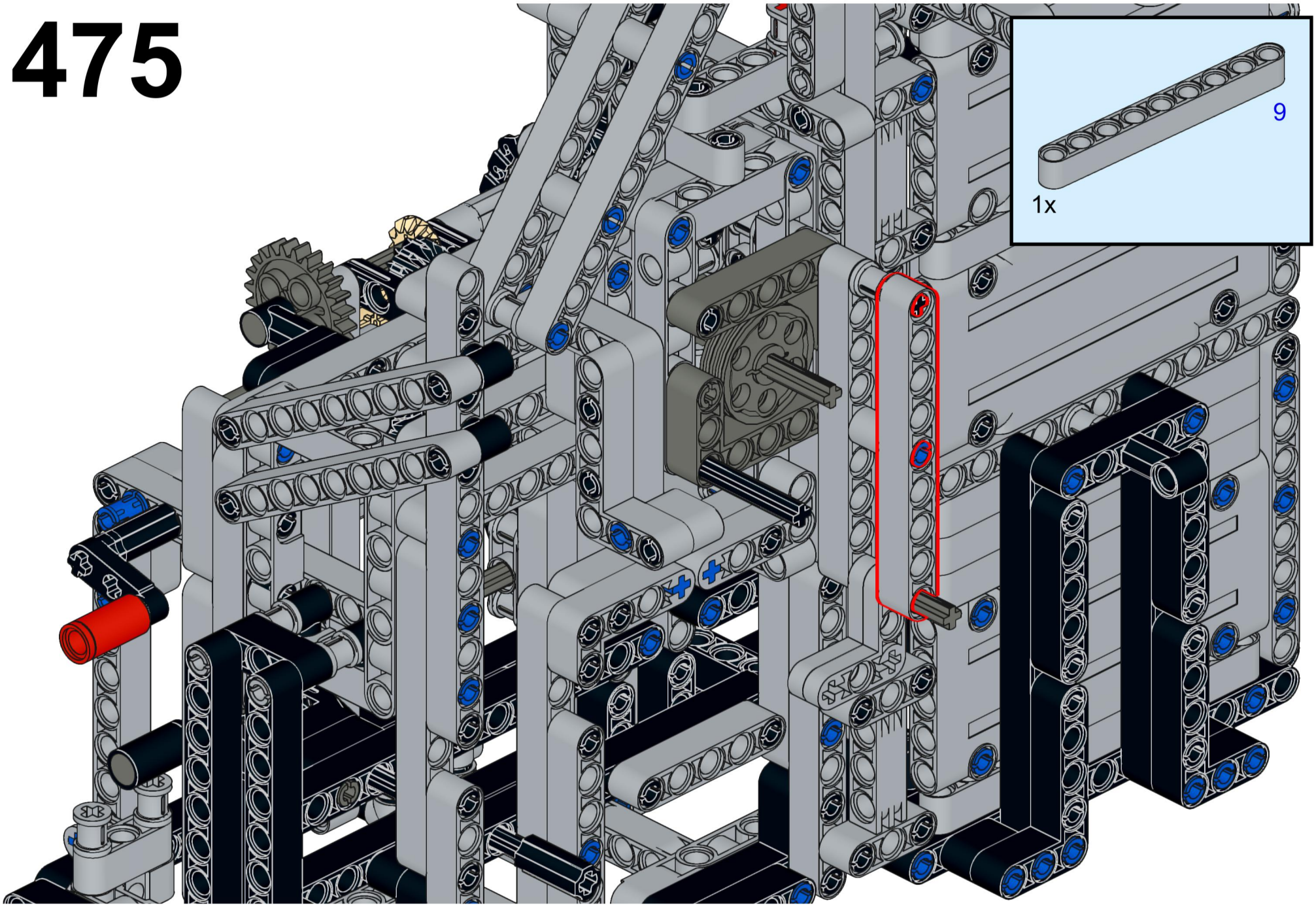

476

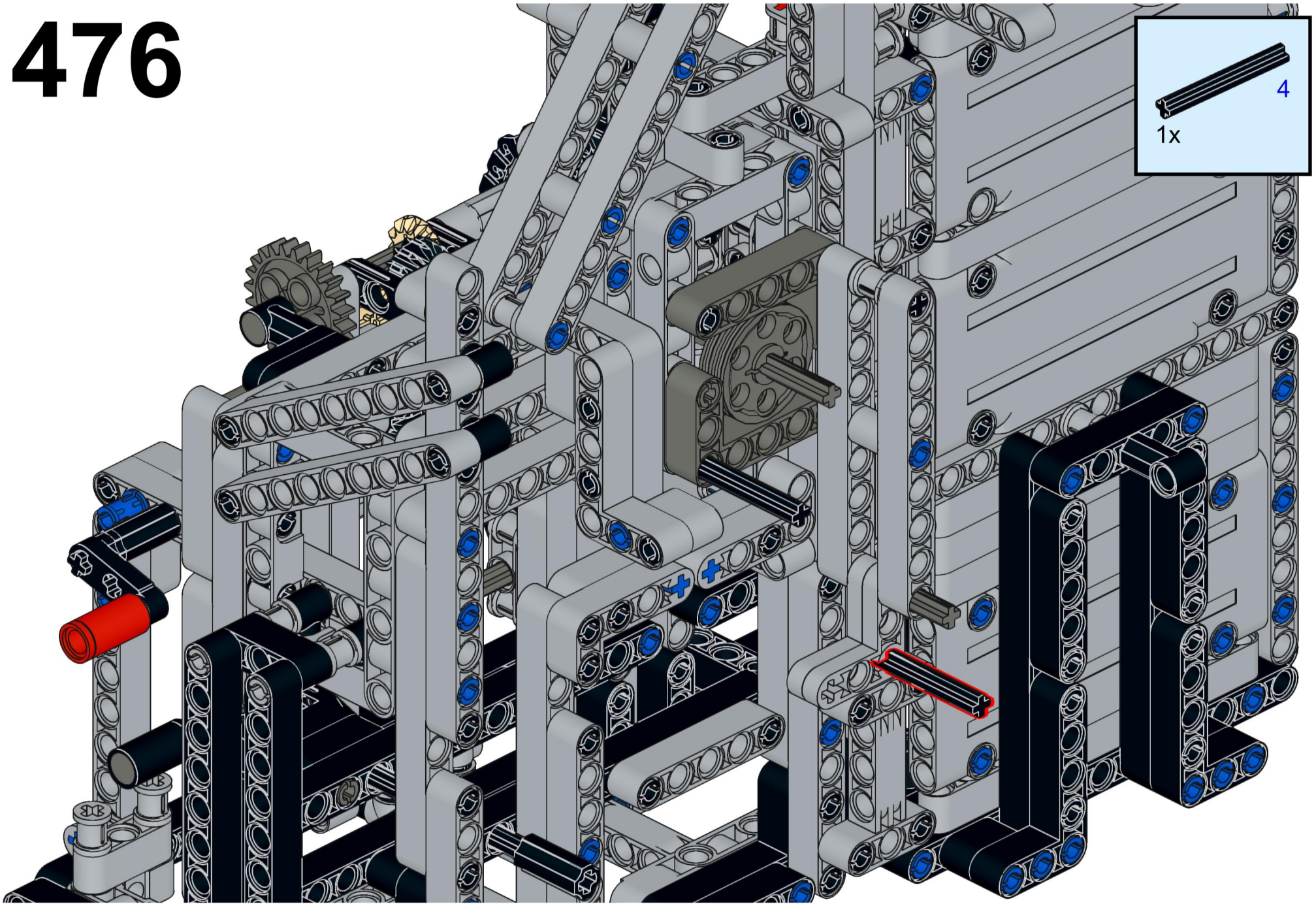

477

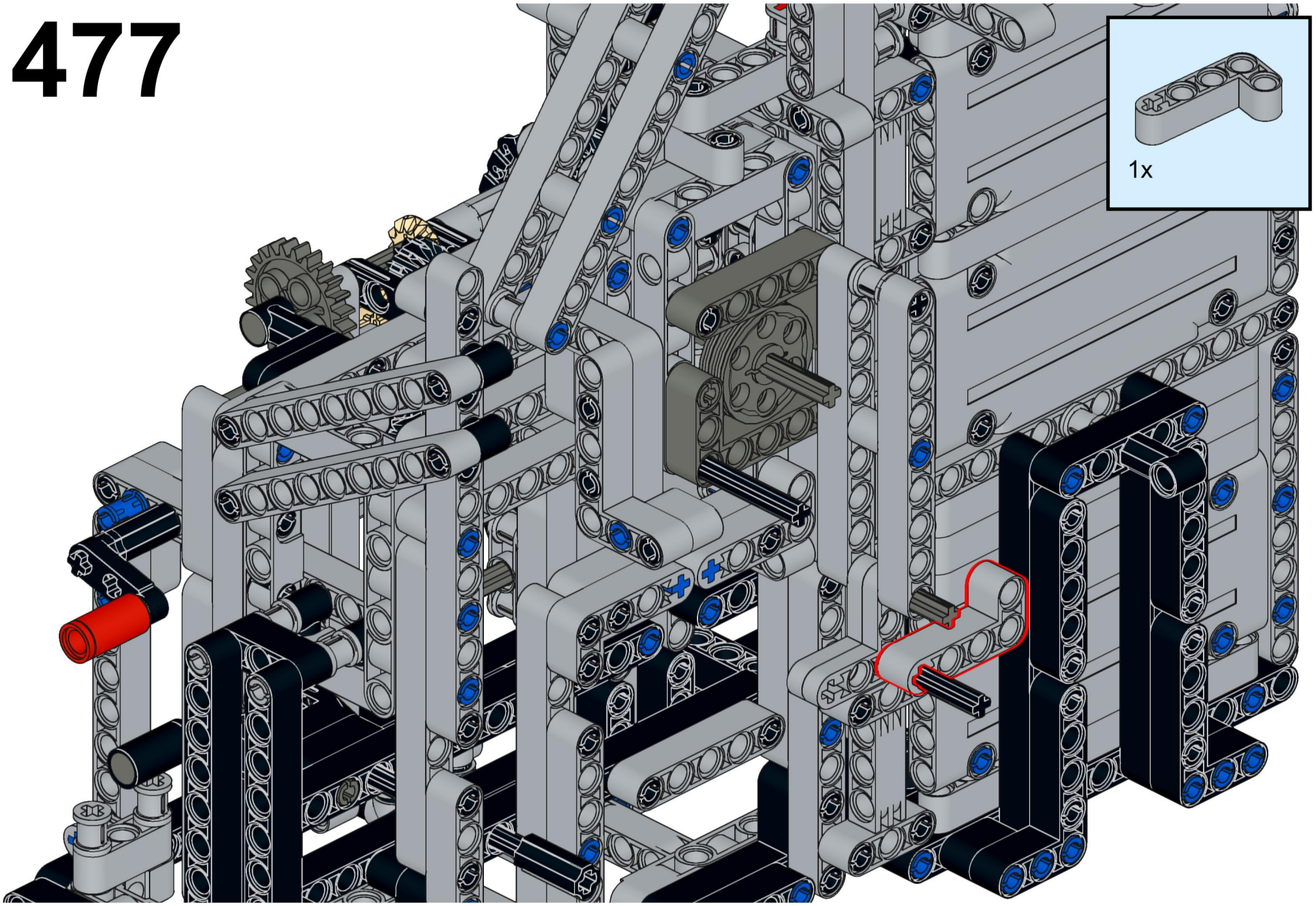

478

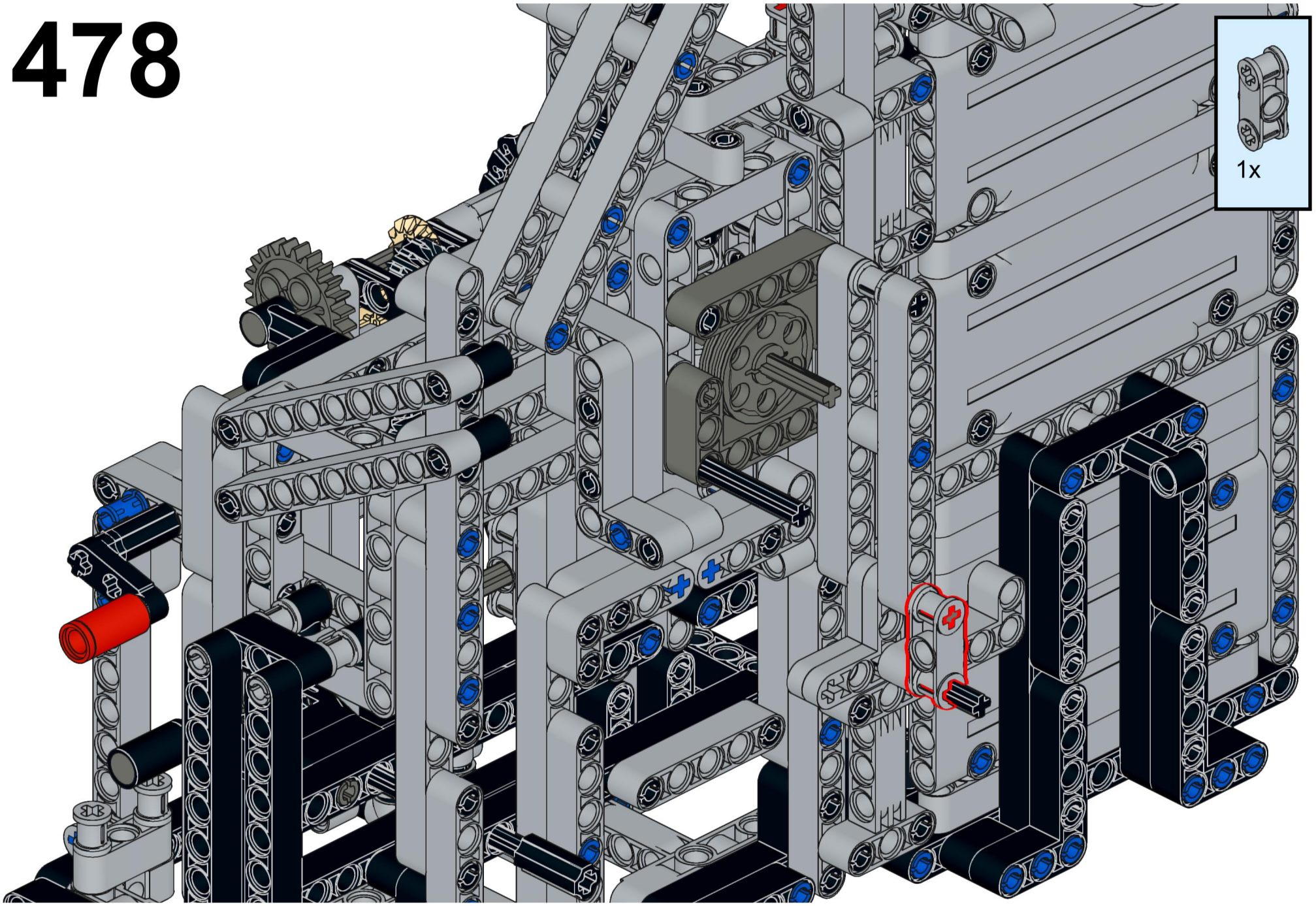

479

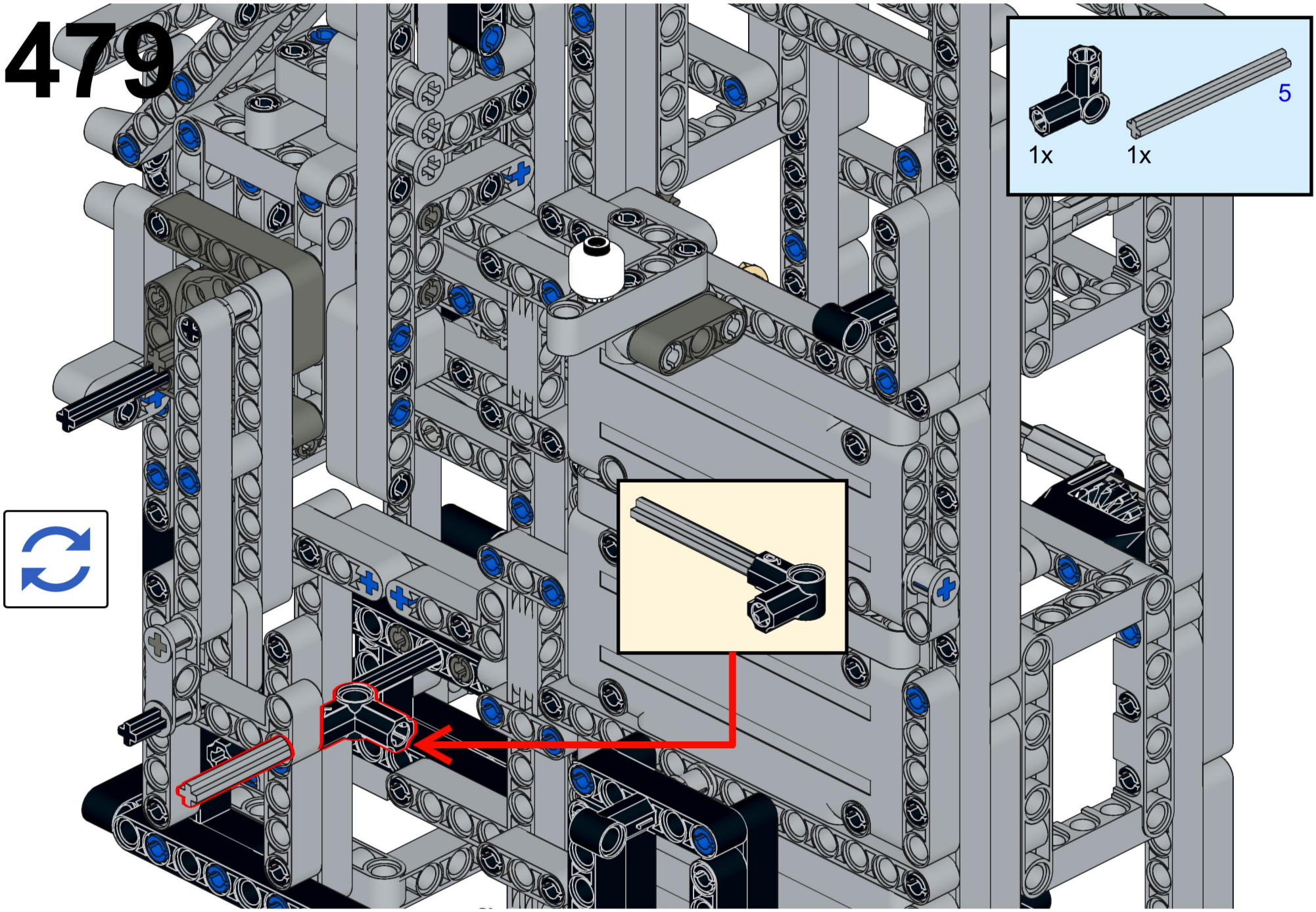

480

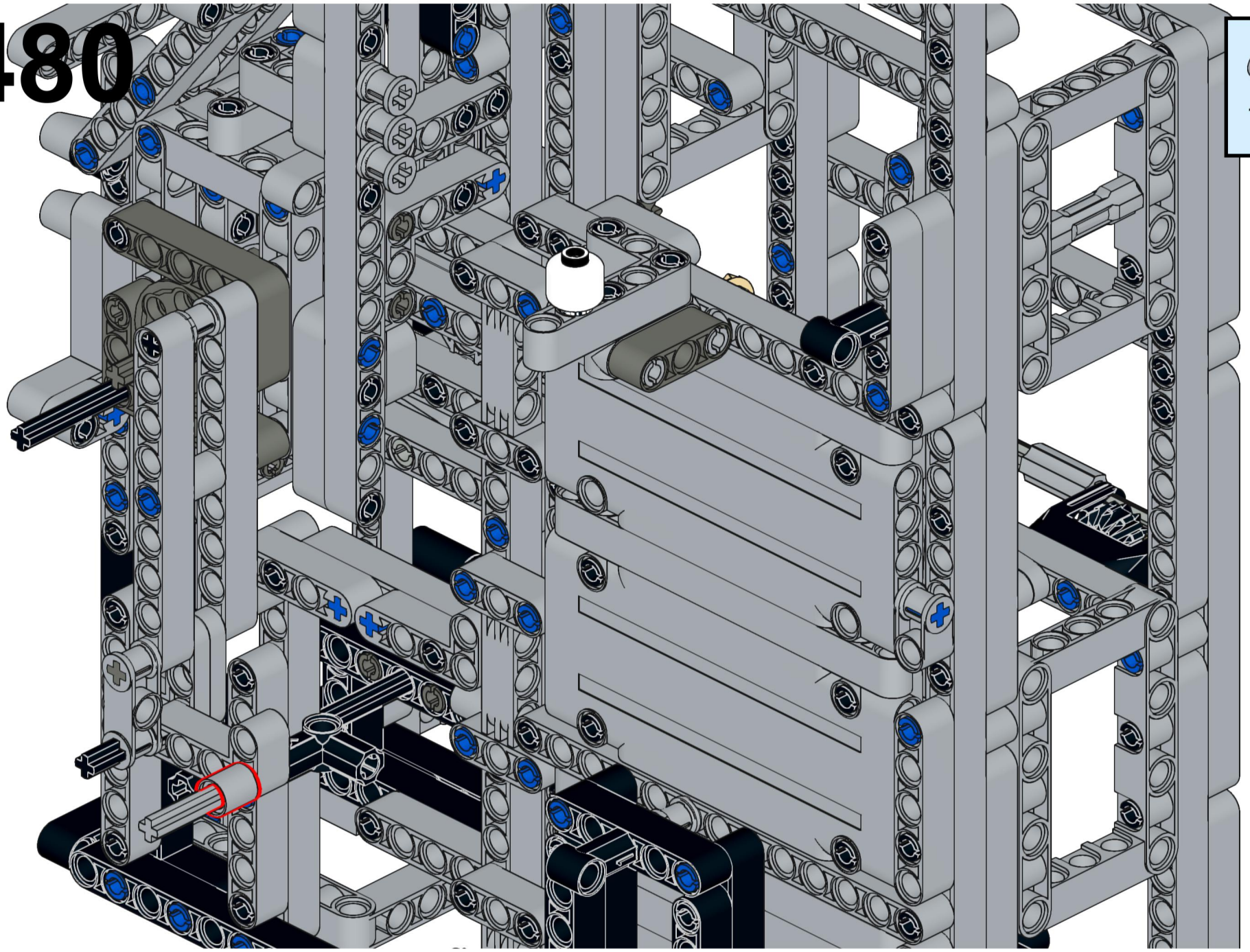

1x

481

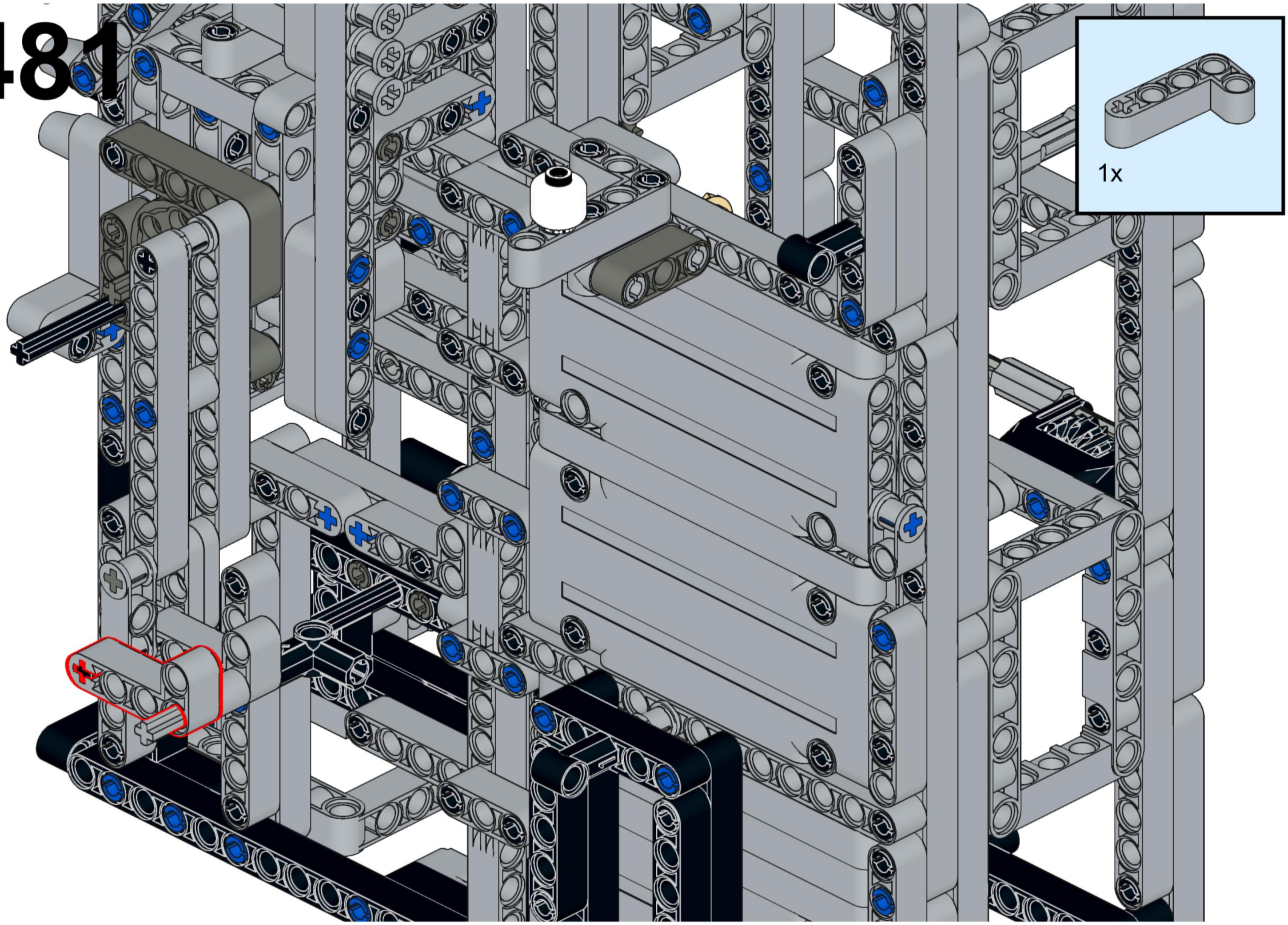

482

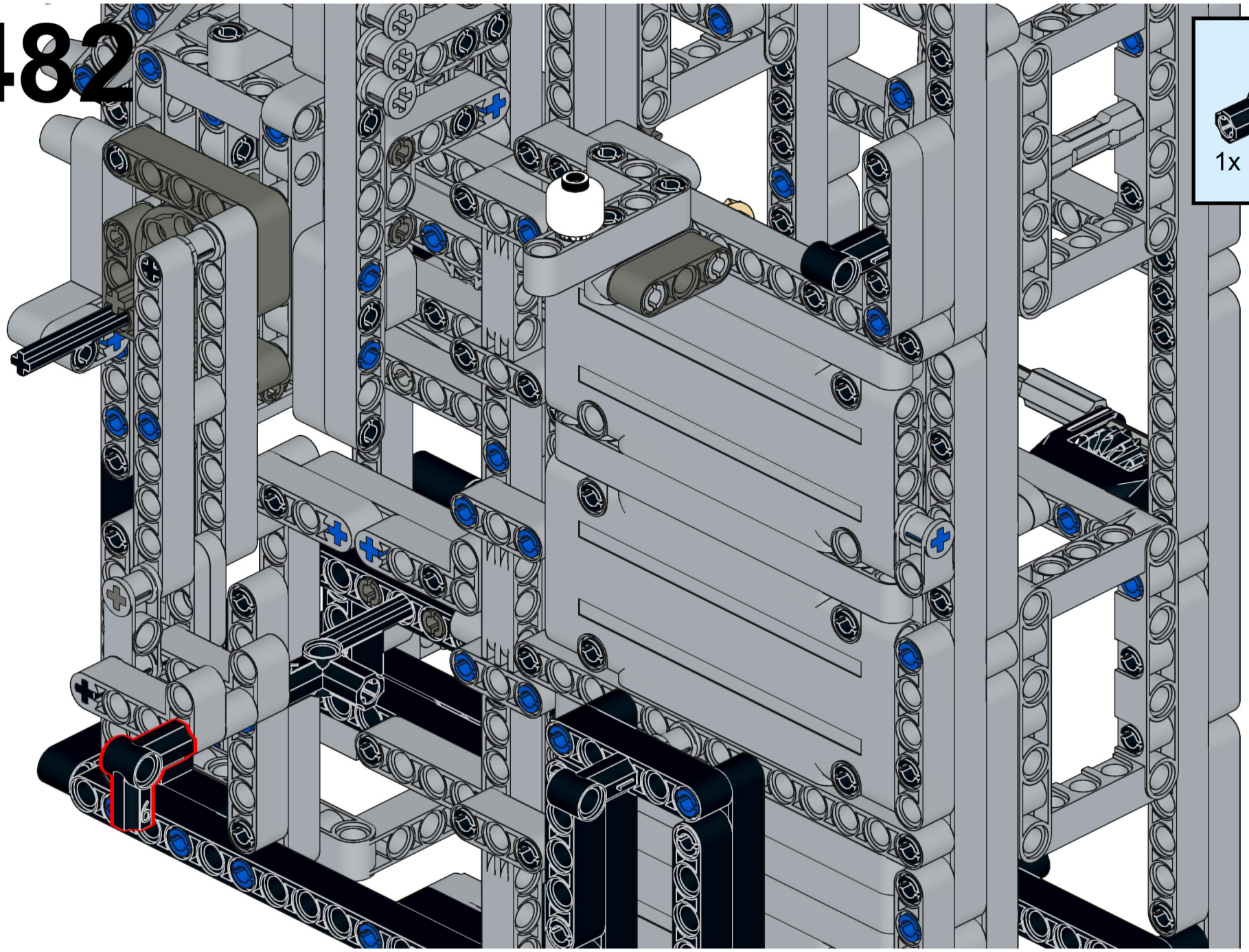

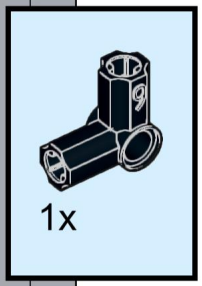

483

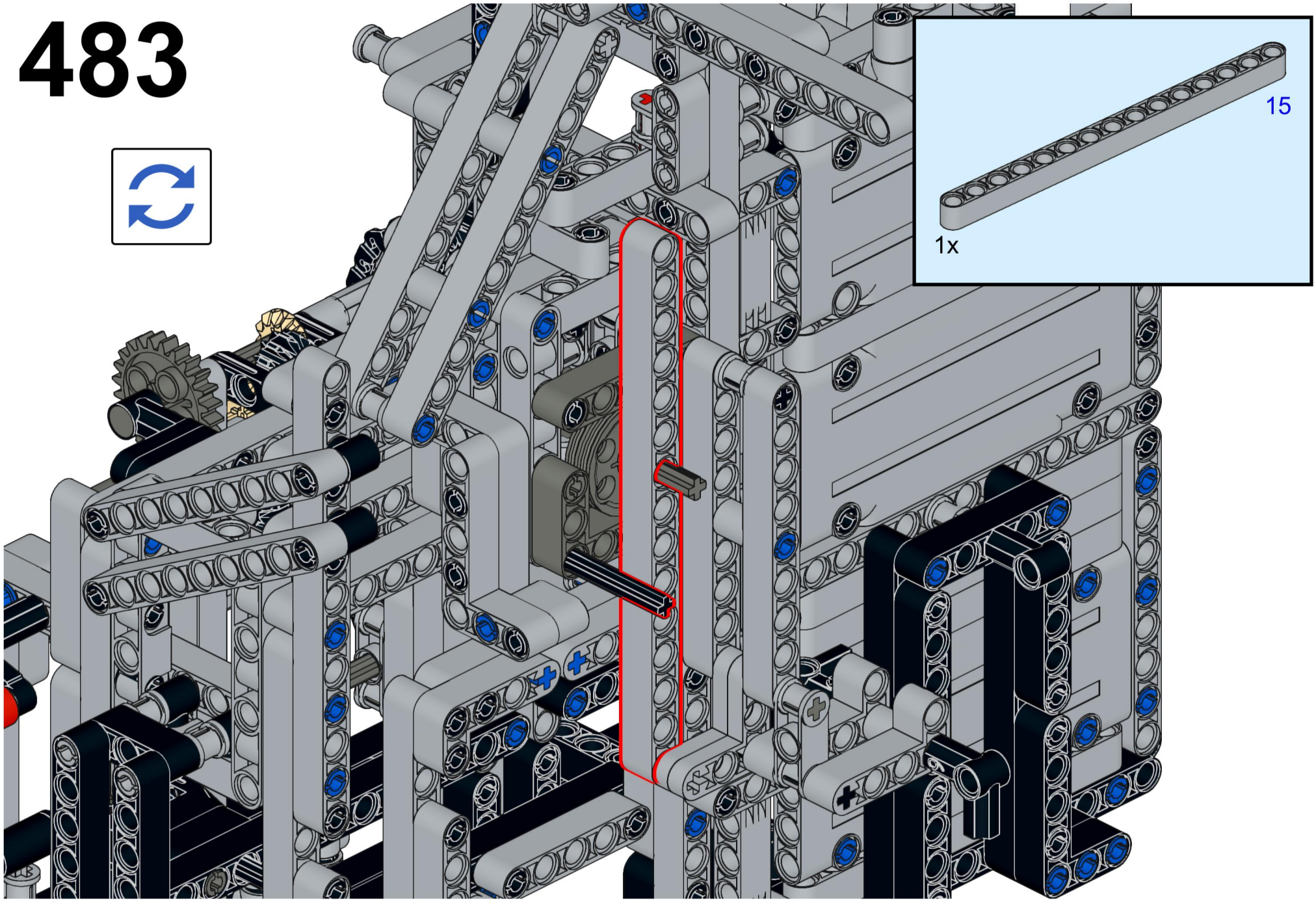

484

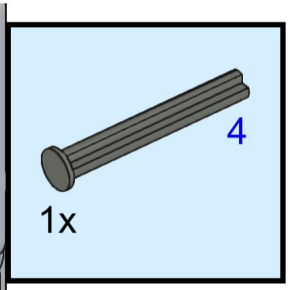

485

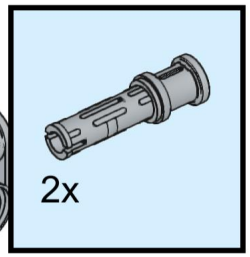

486

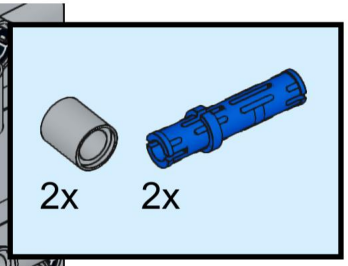

487

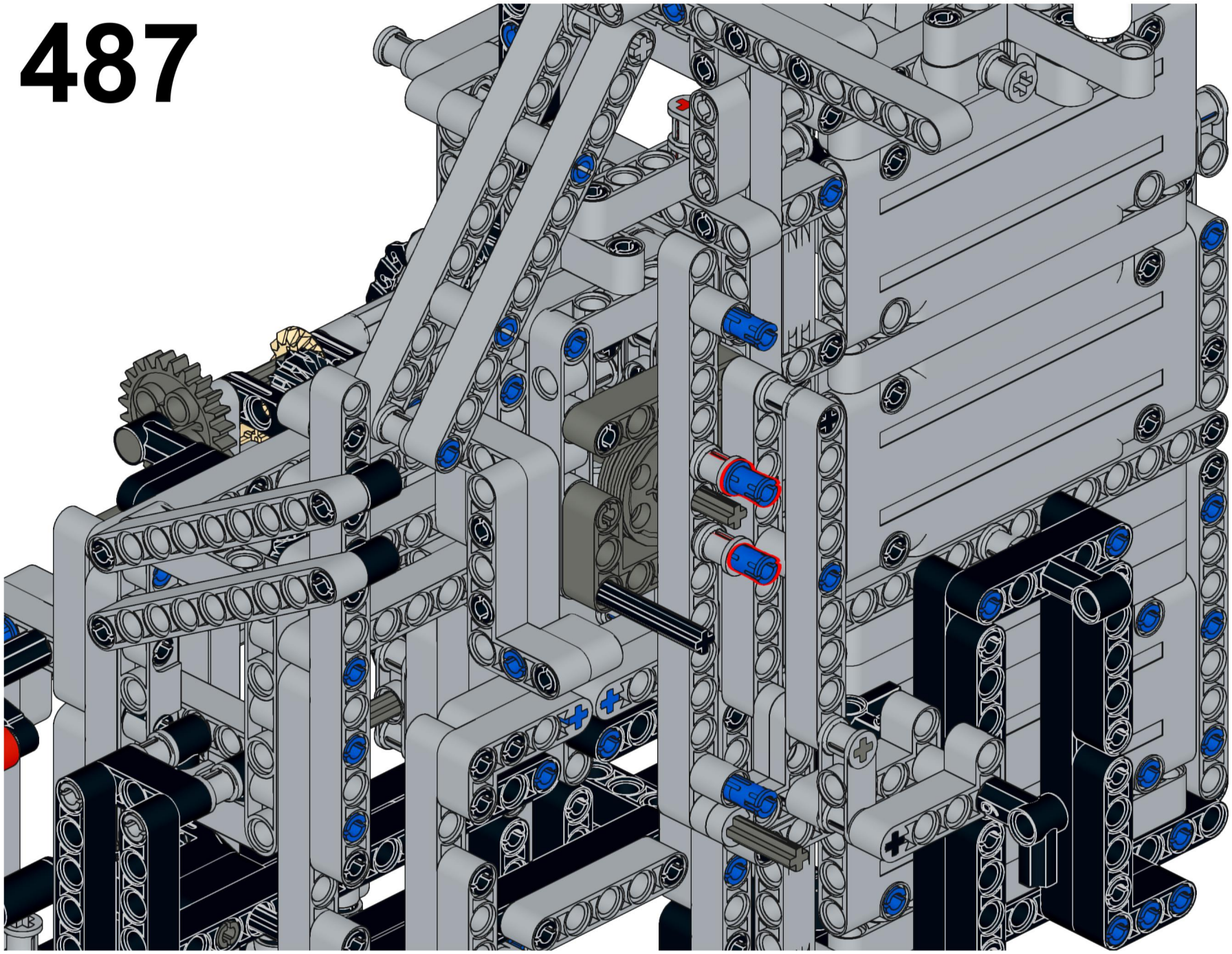

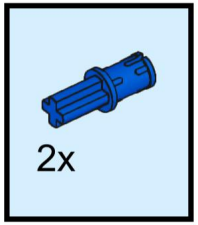

488

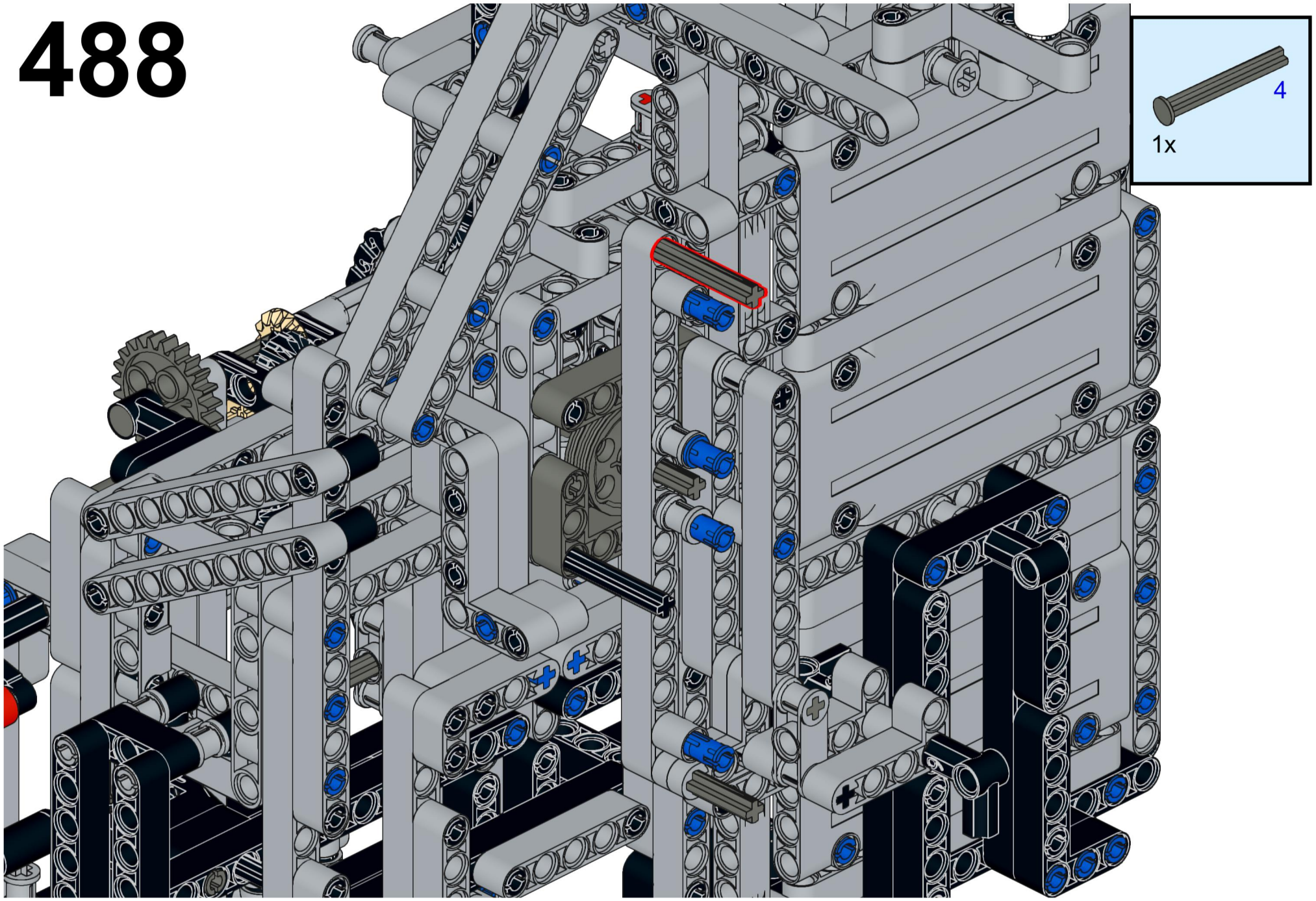

489

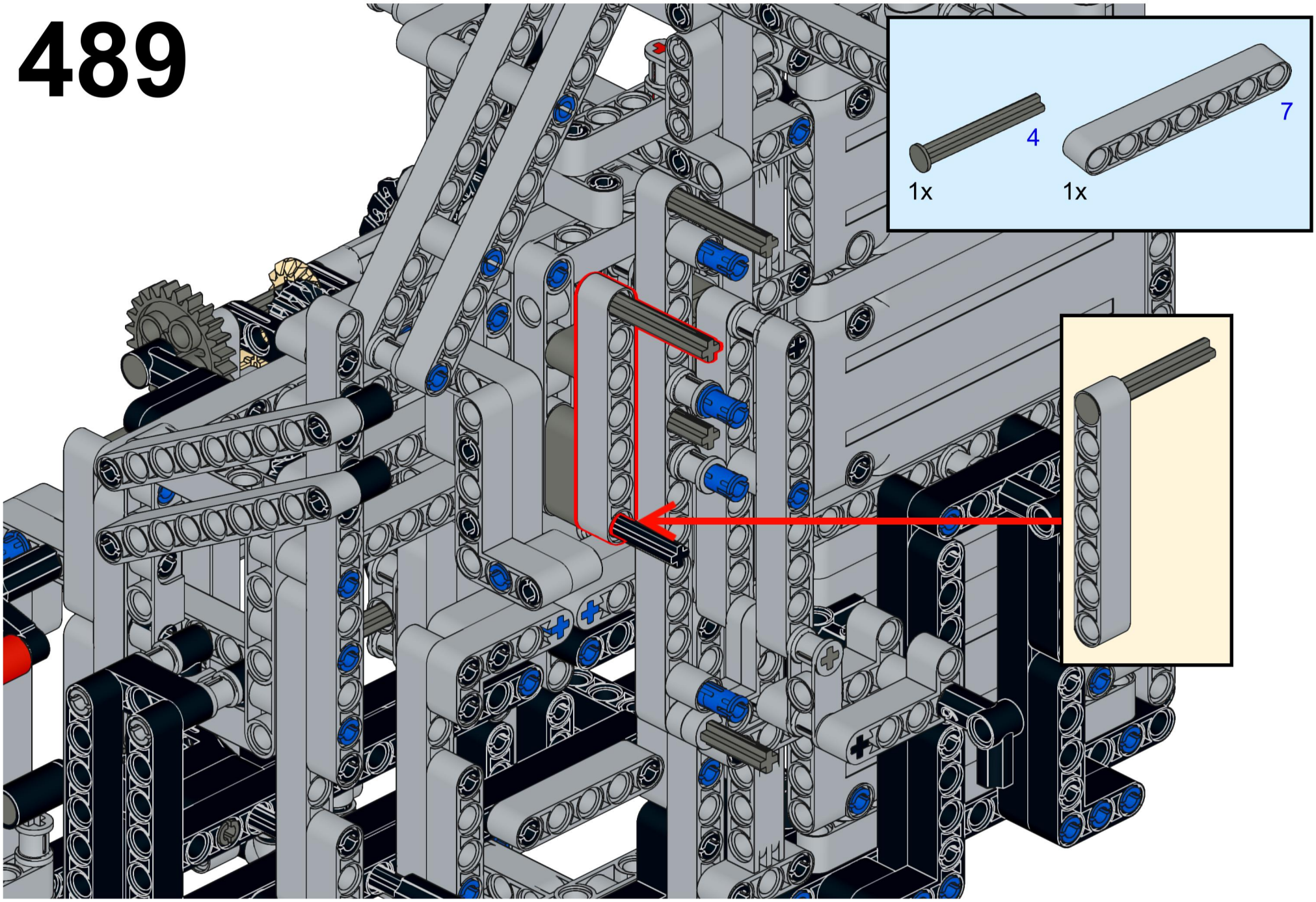

490

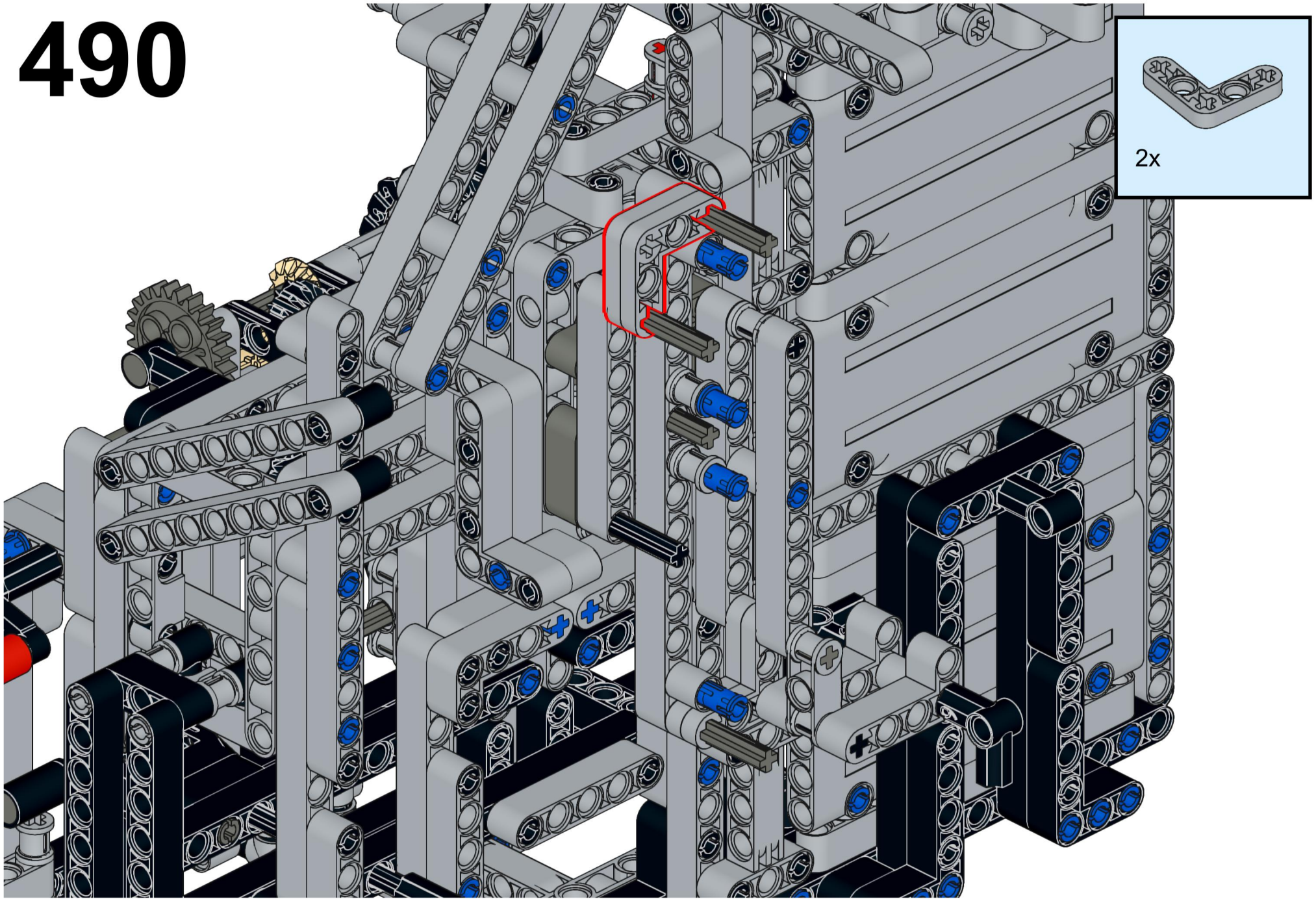

491

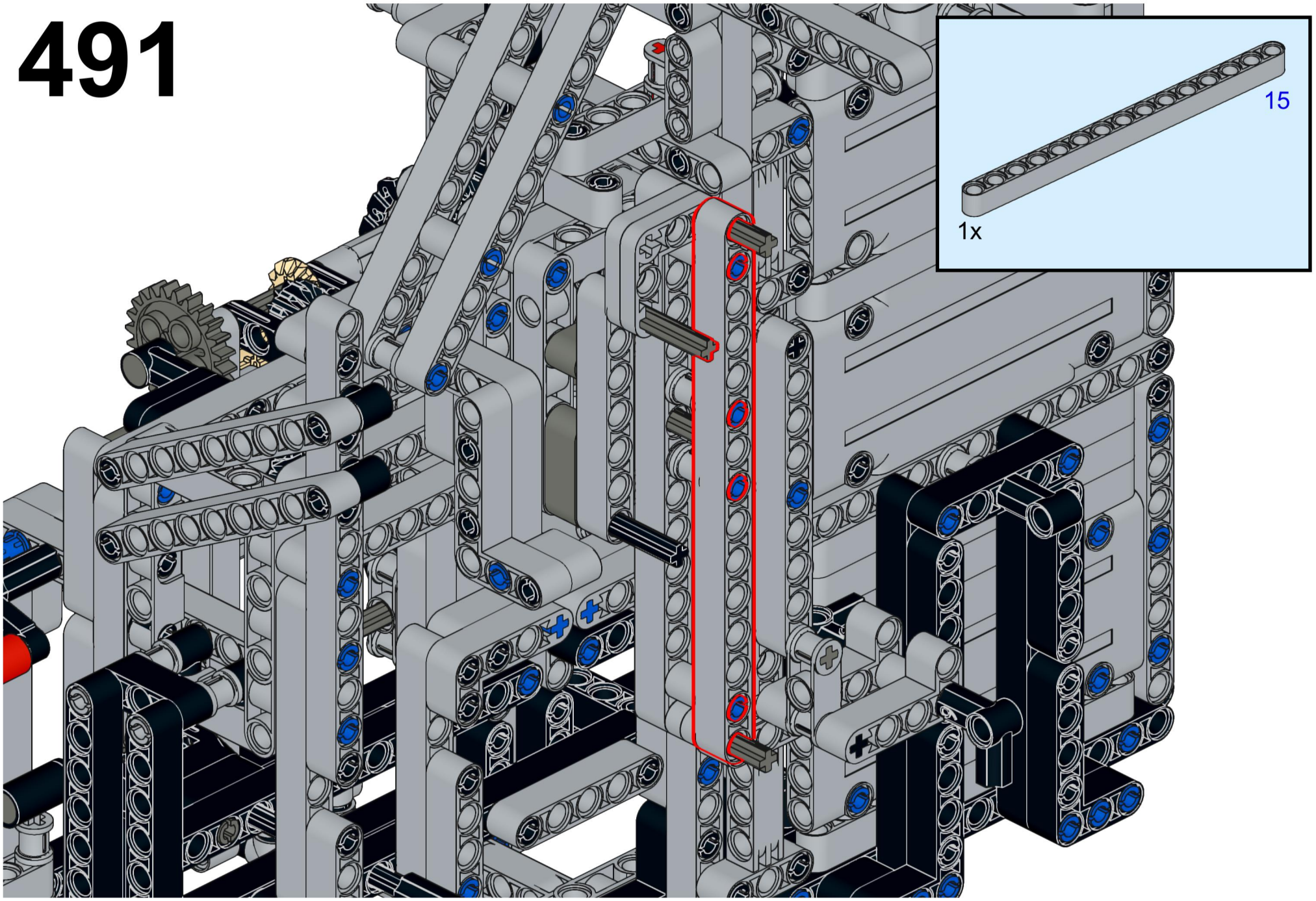

492

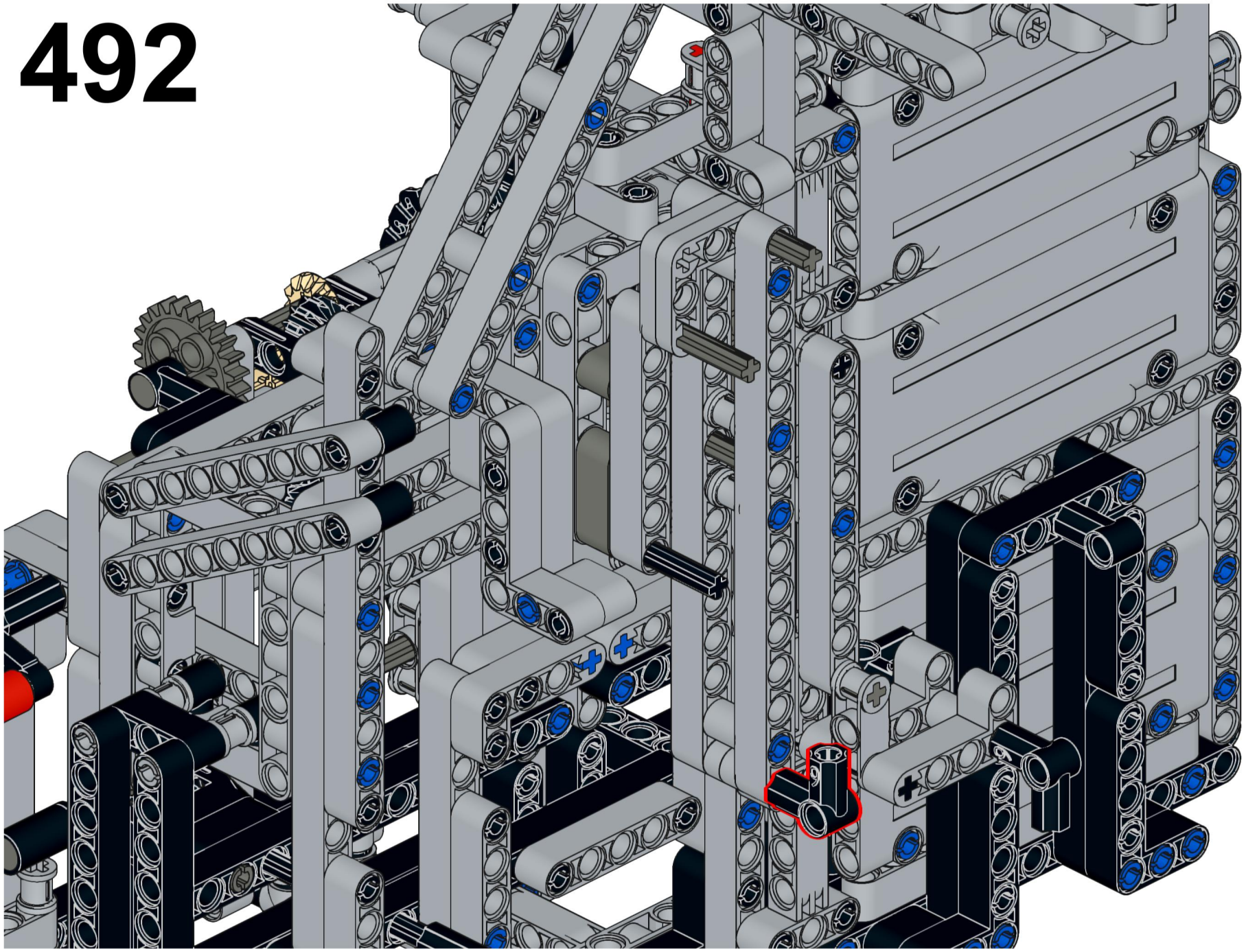

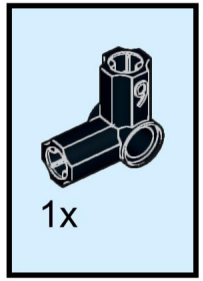

493

