539

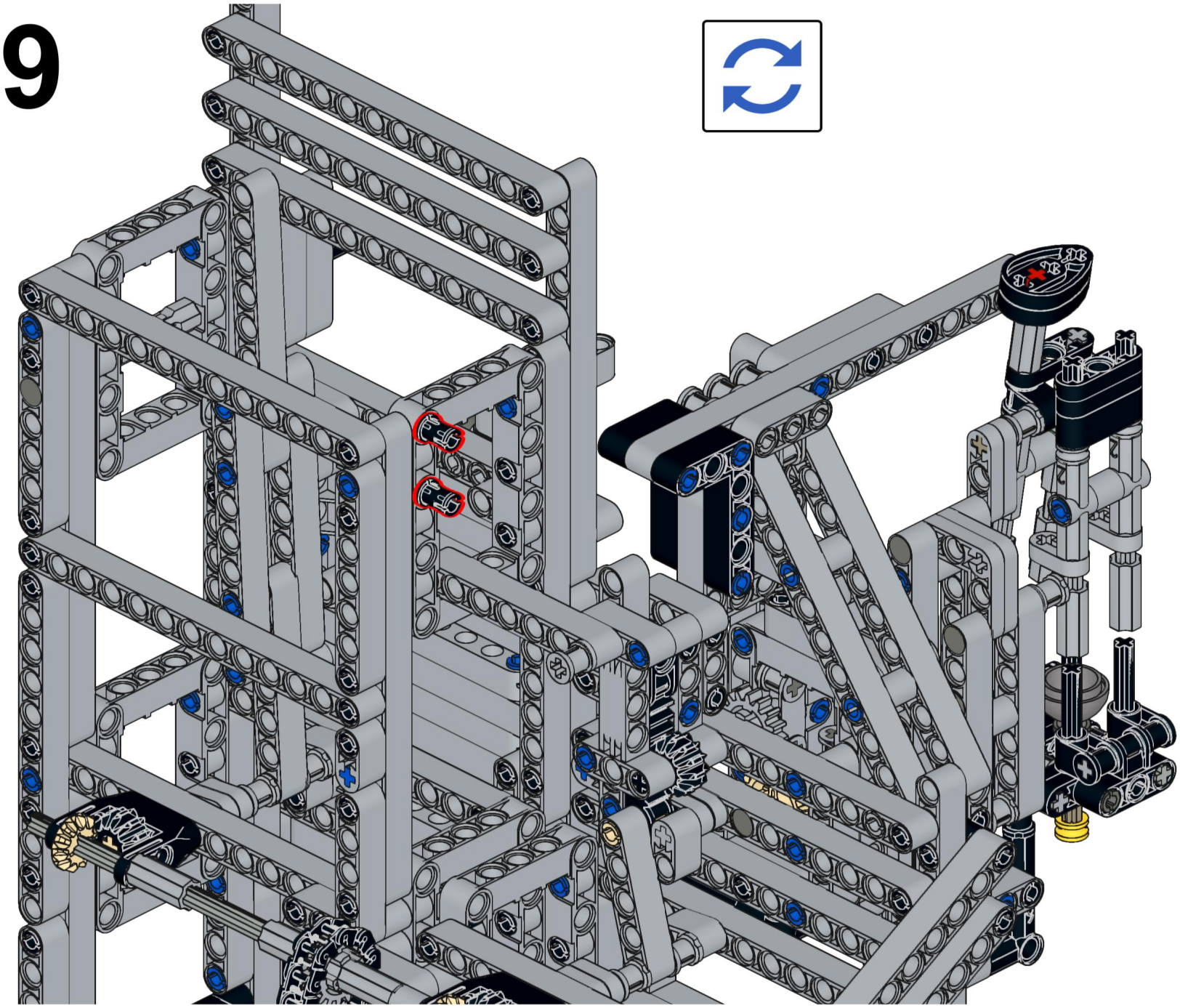

2x

540

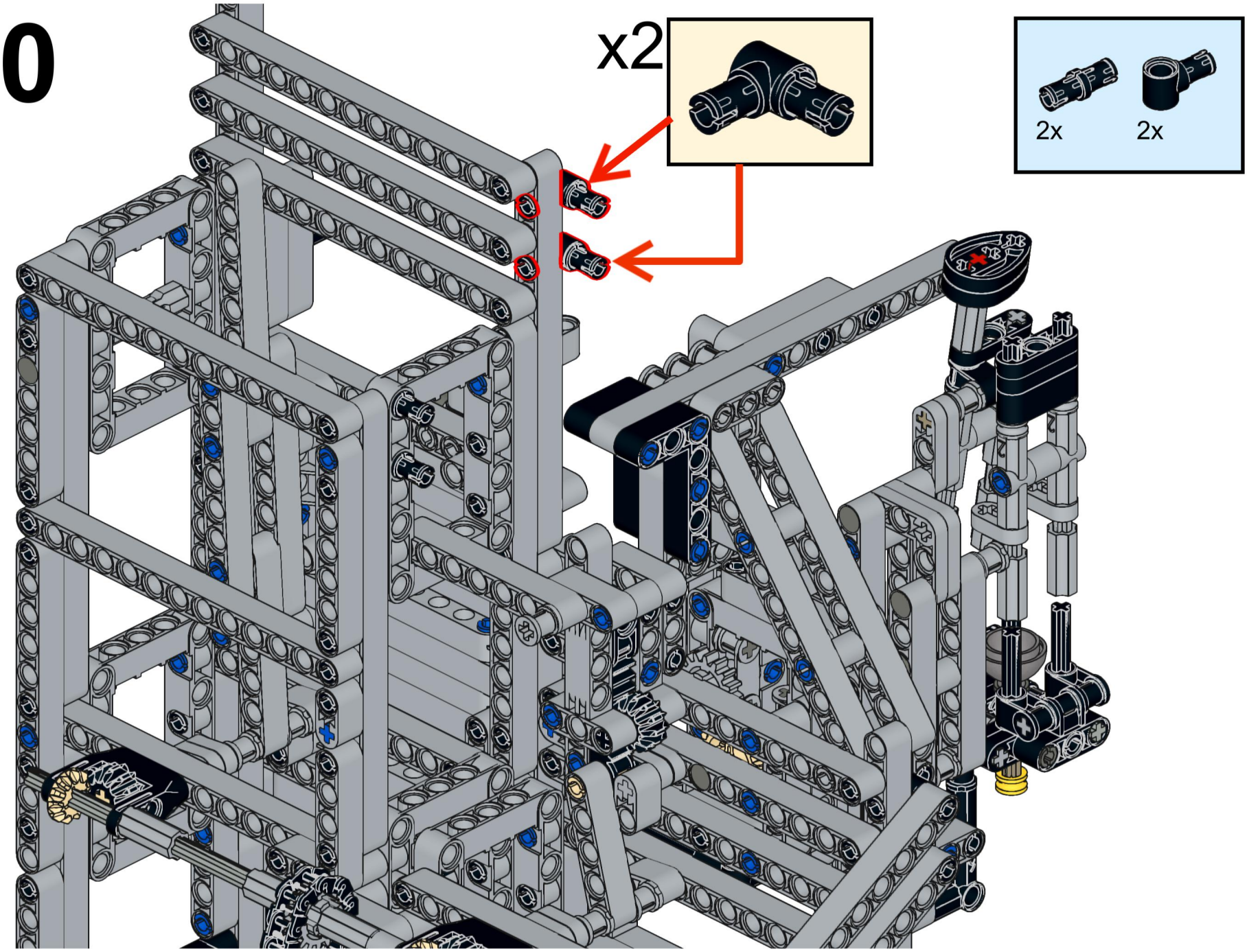

541

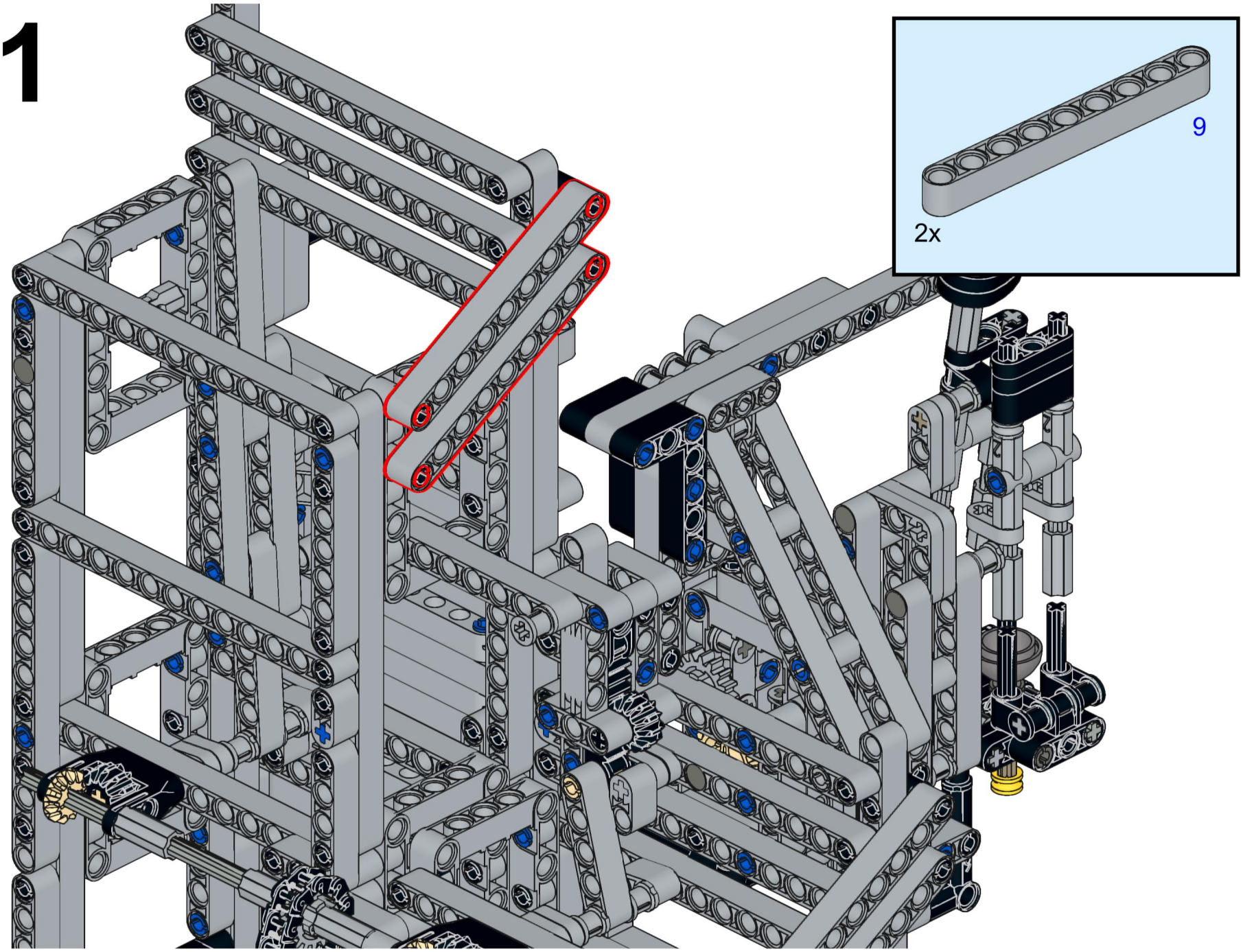

542

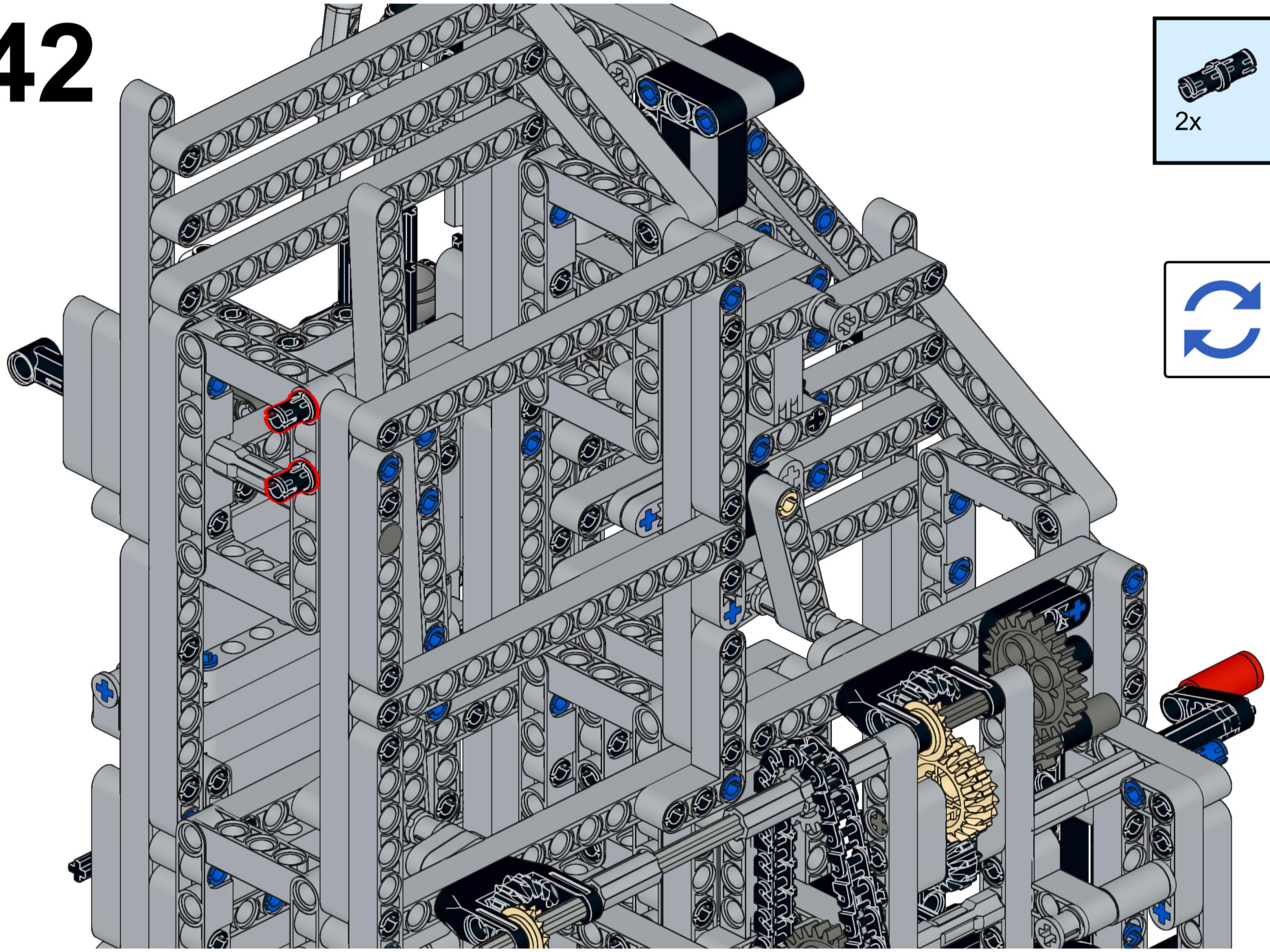

543

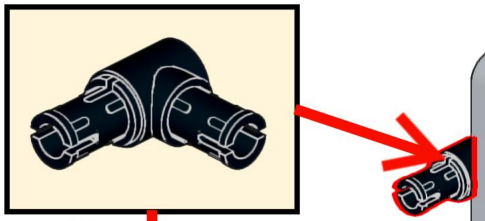

x2

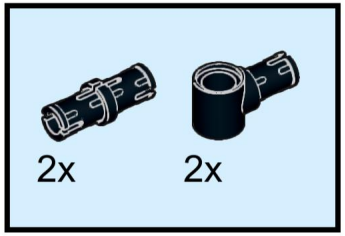

544

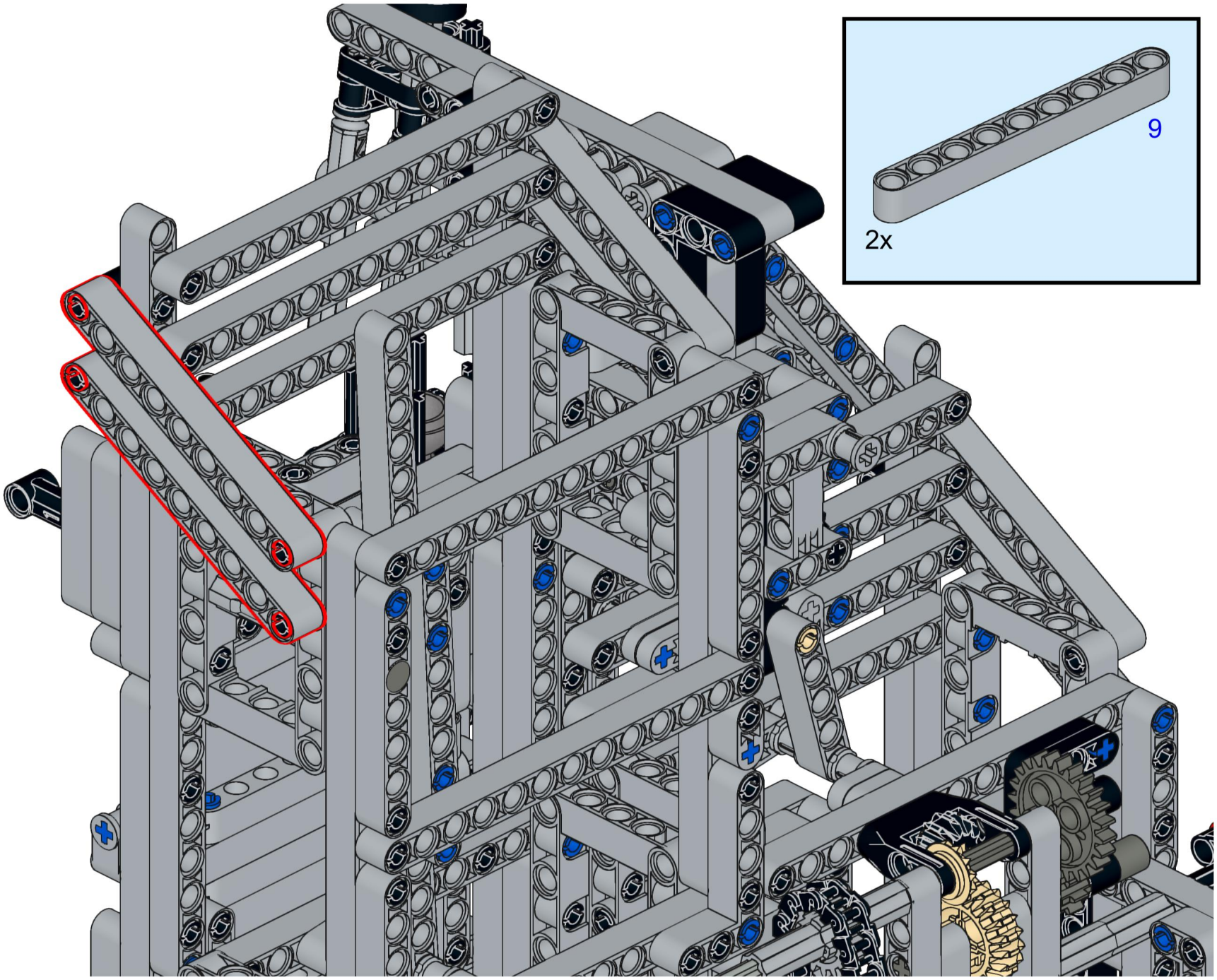

545

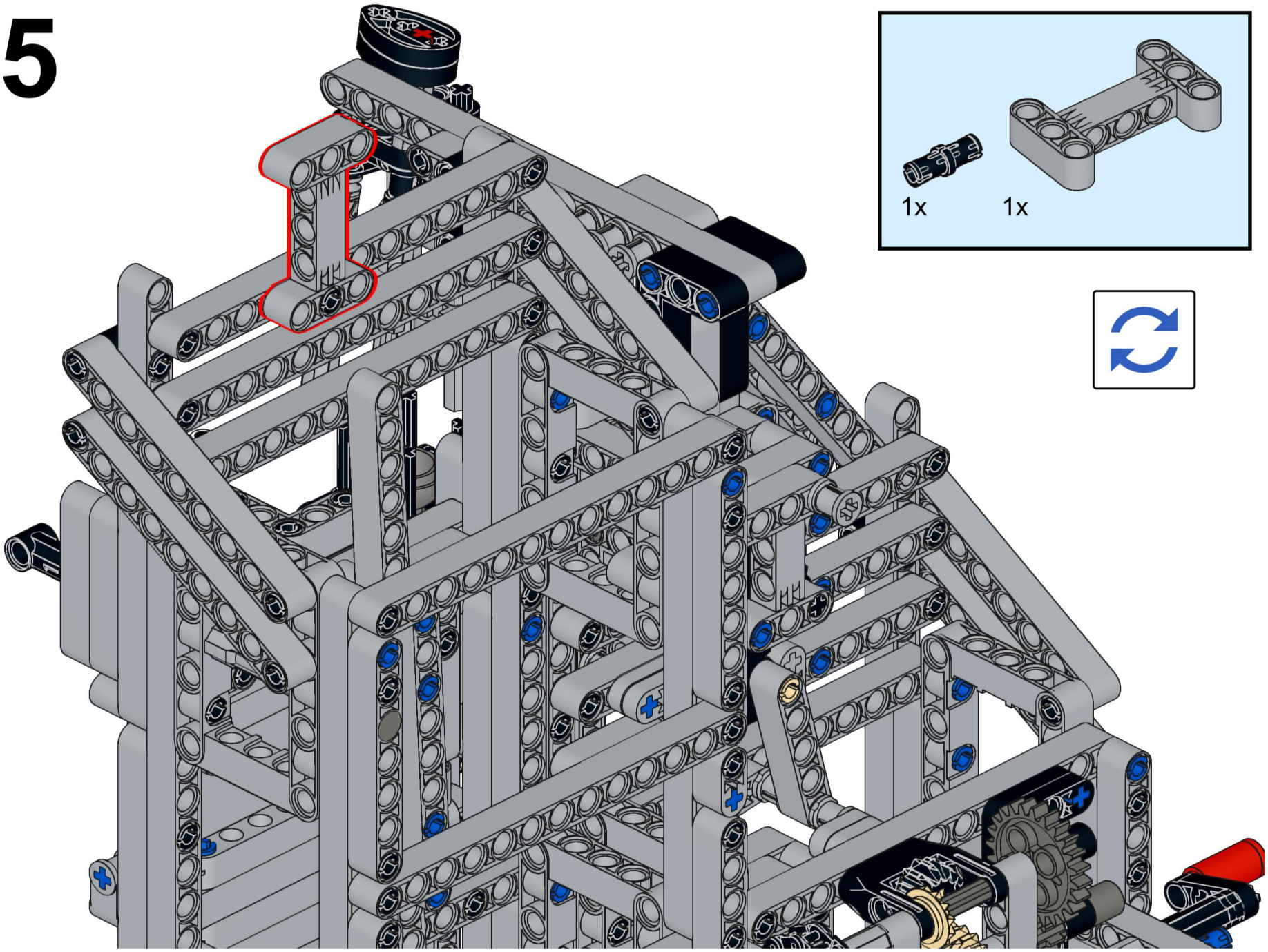

546

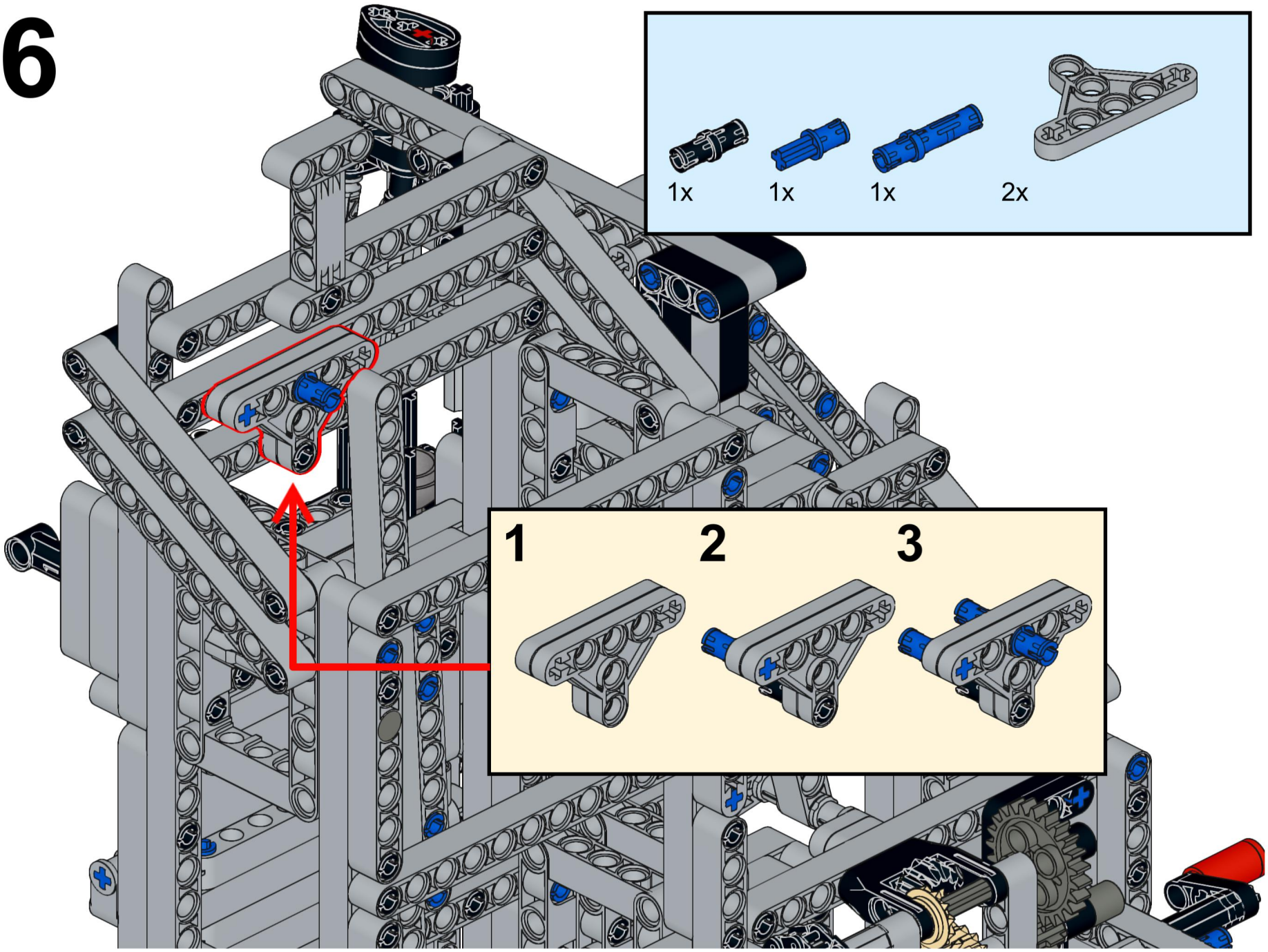

547

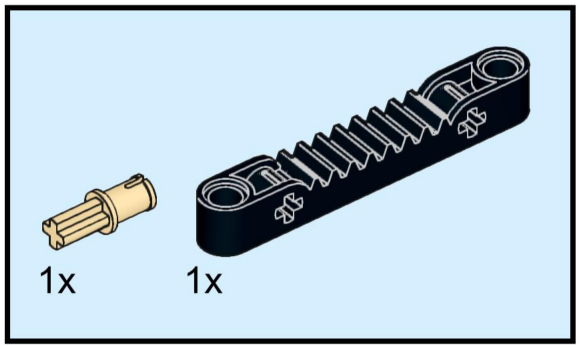

548

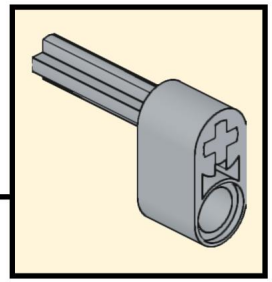

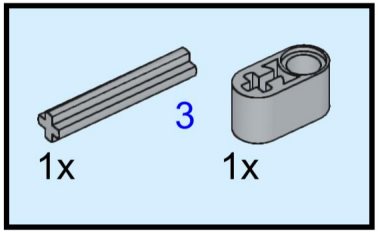

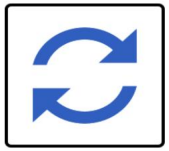

549

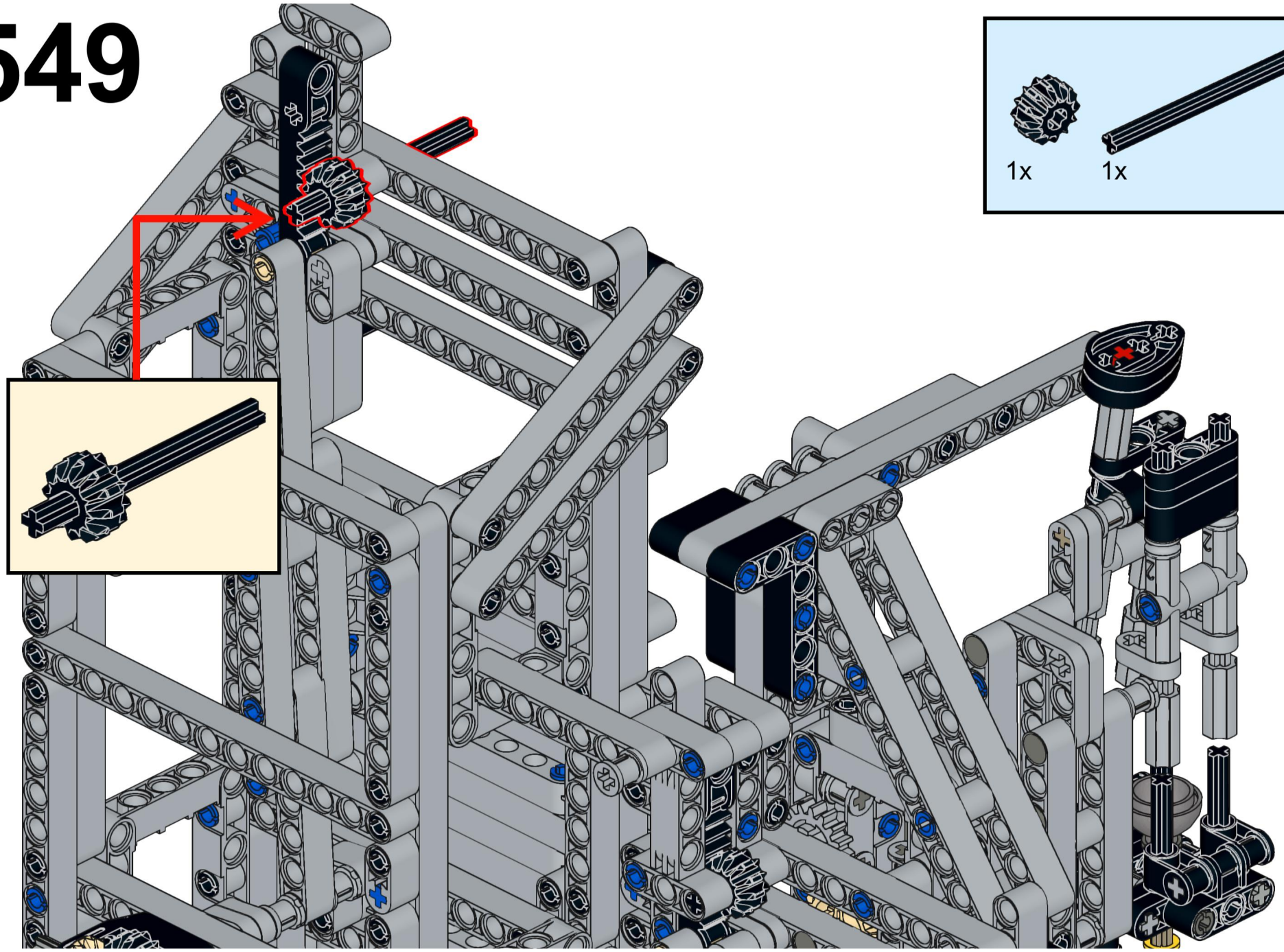

550

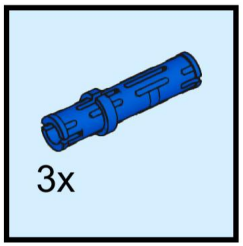



551

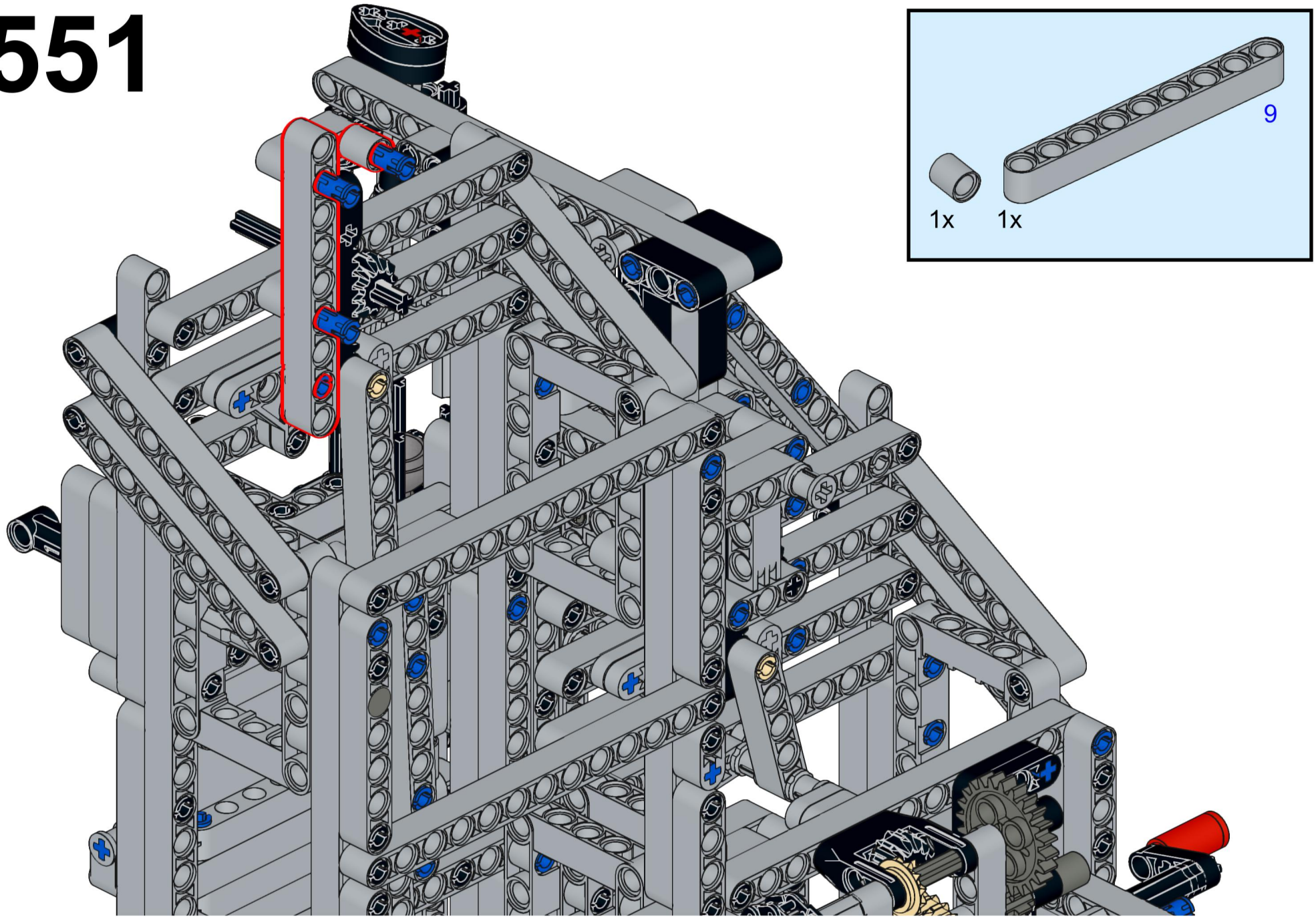

552

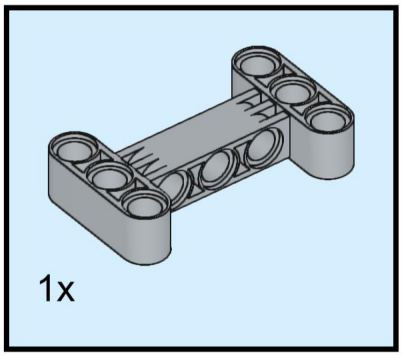

553

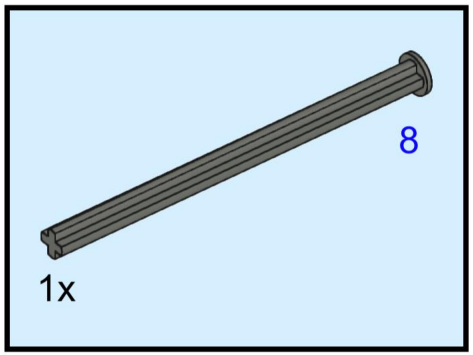

554

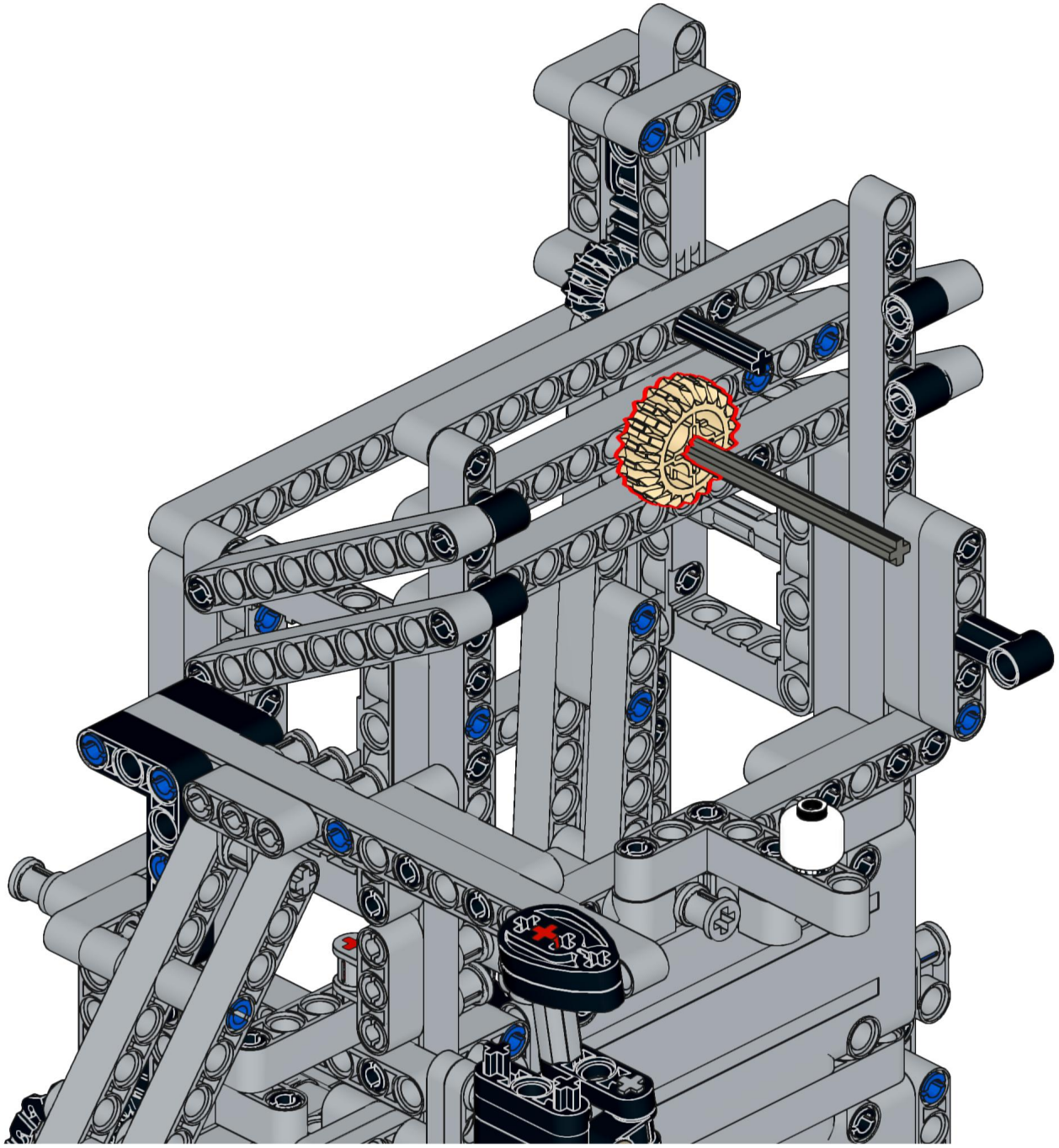

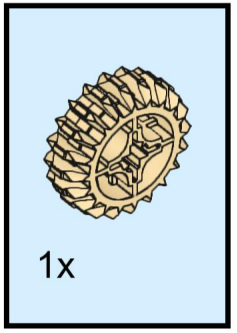



555

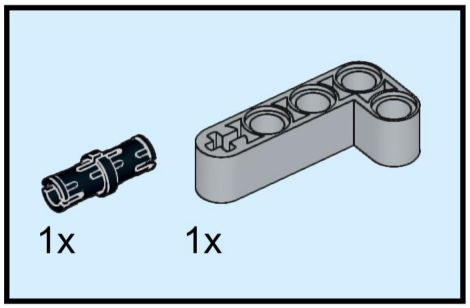

556

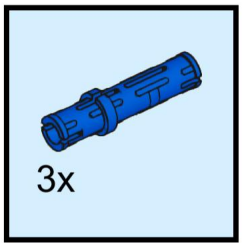

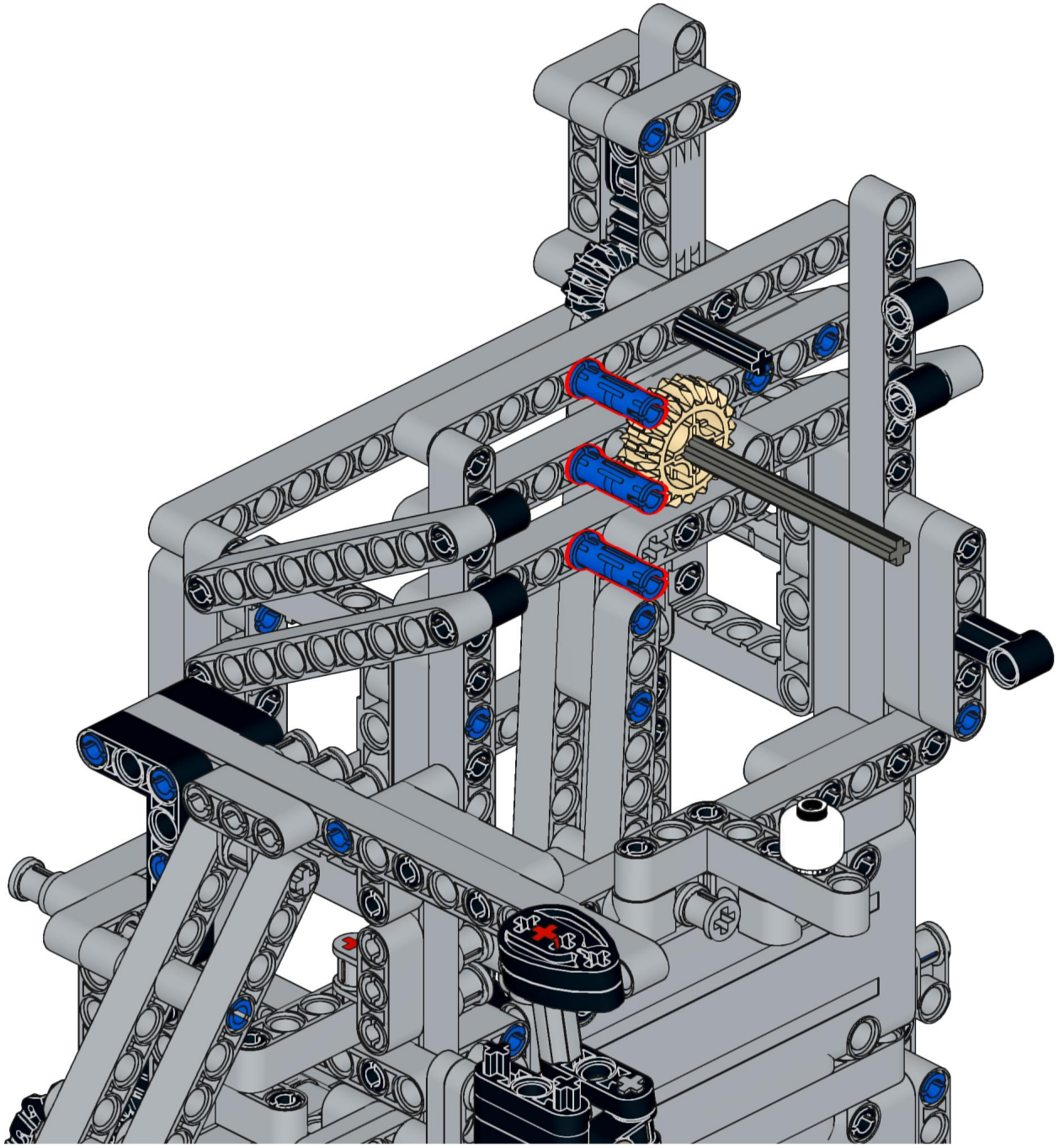

557

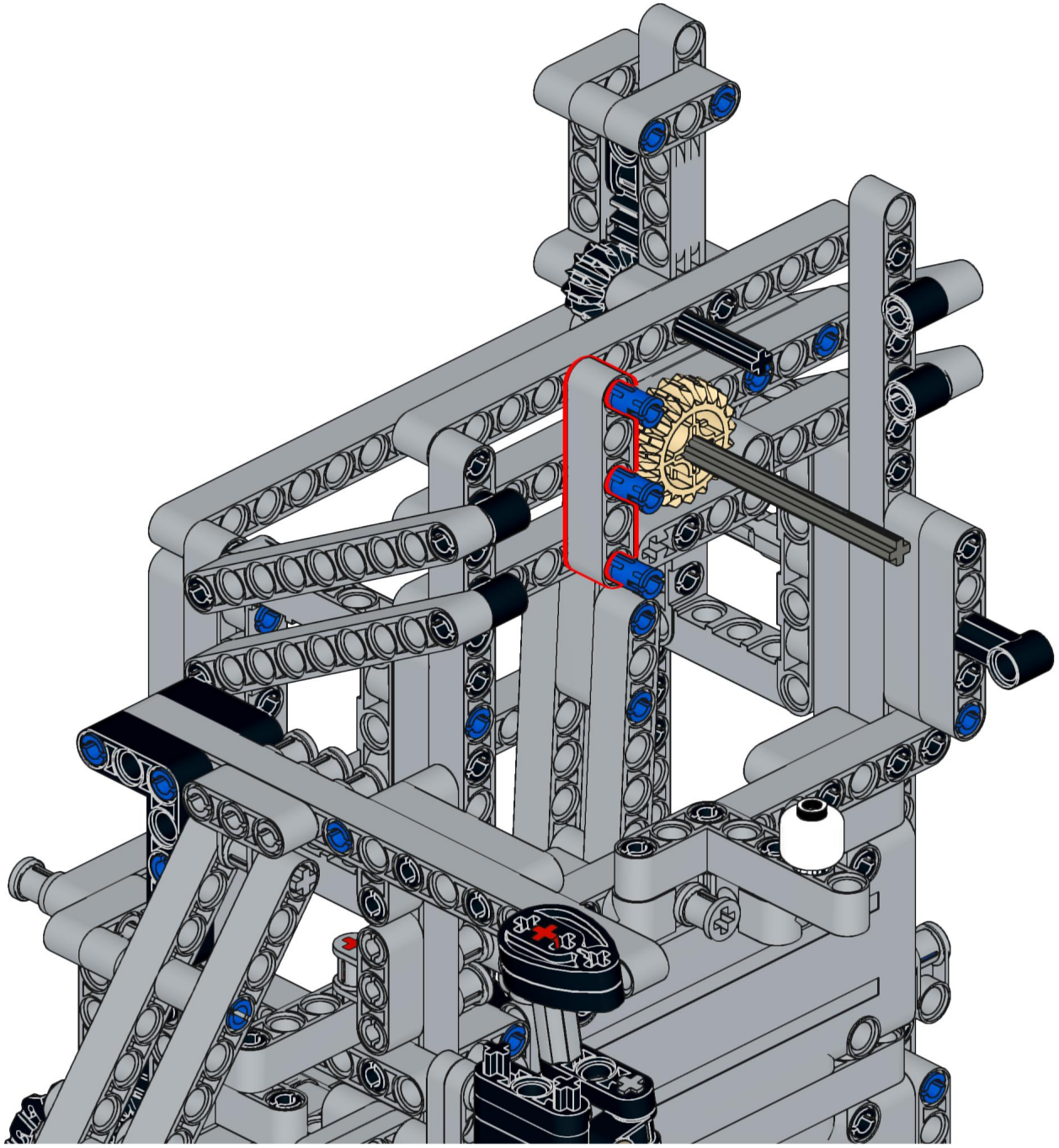

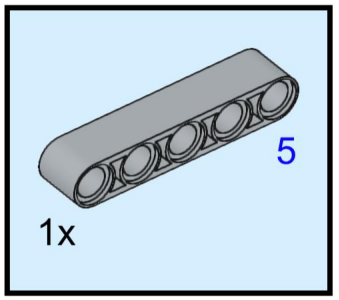

558

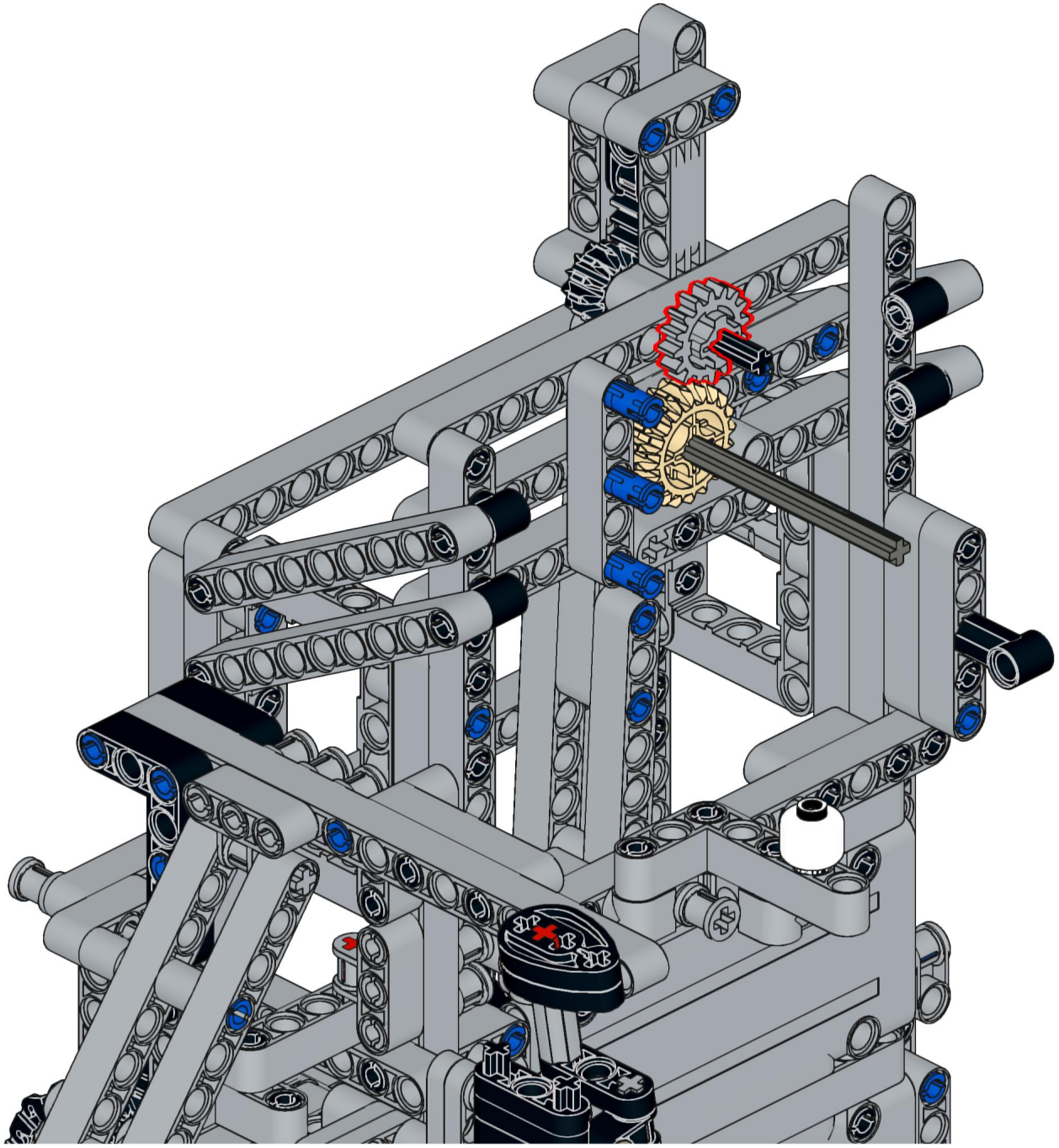

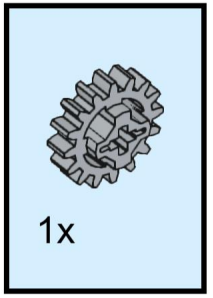

559

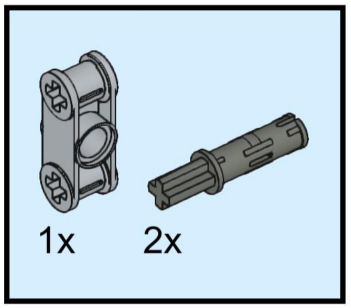

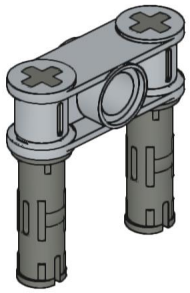

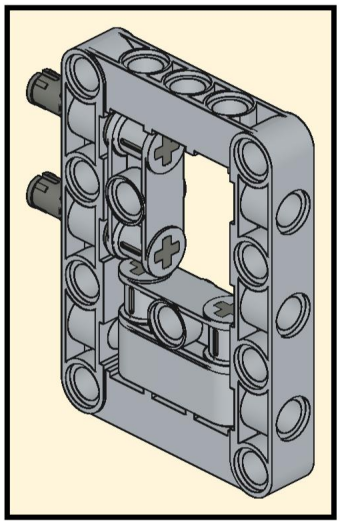

560

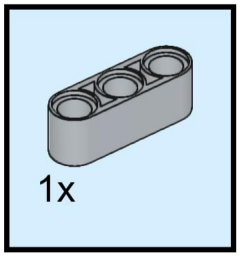

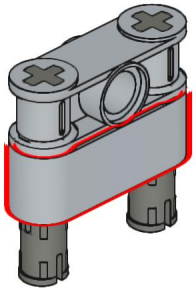

561

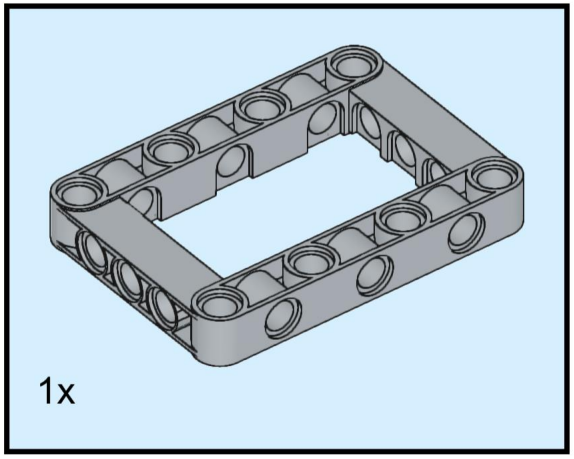

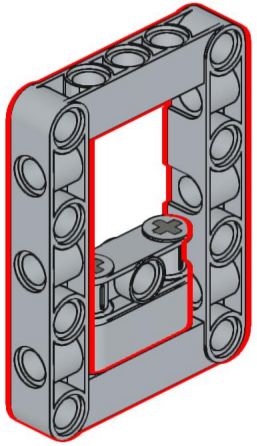

562

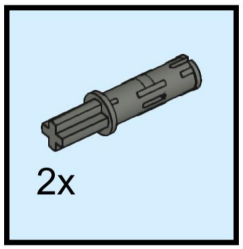

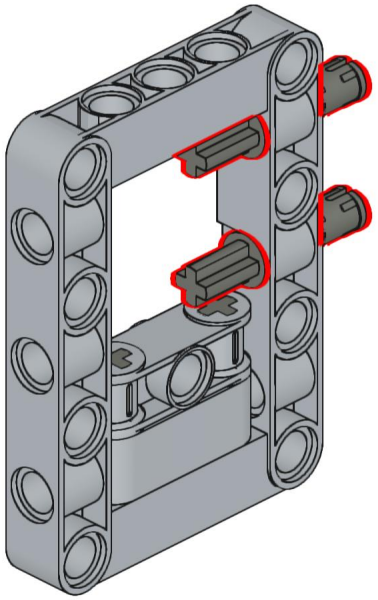

563

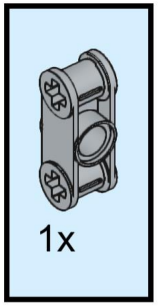

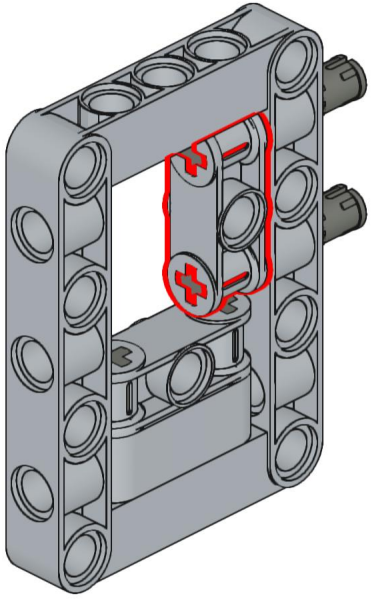

564

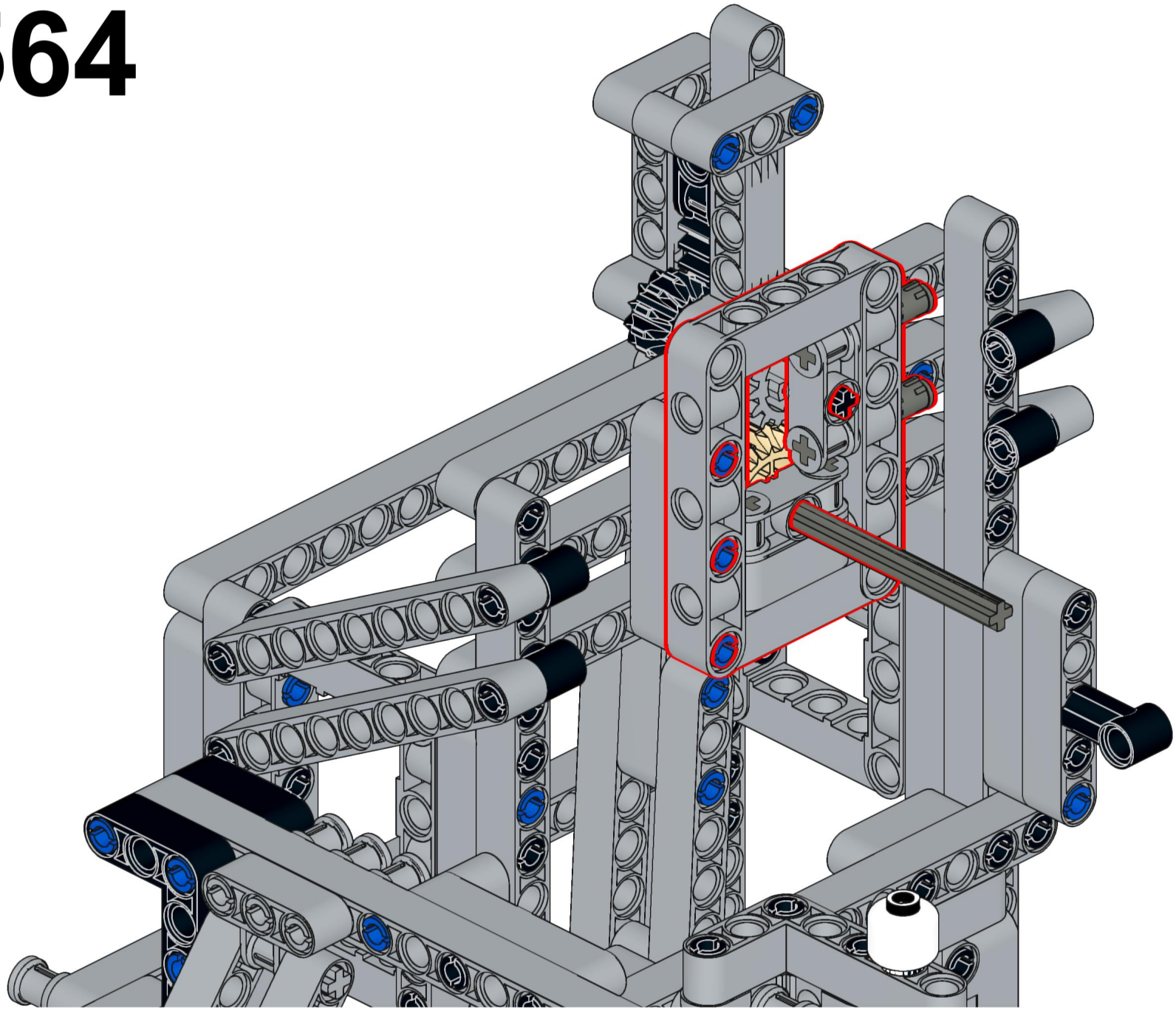

565

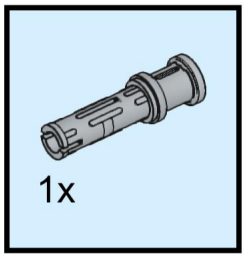



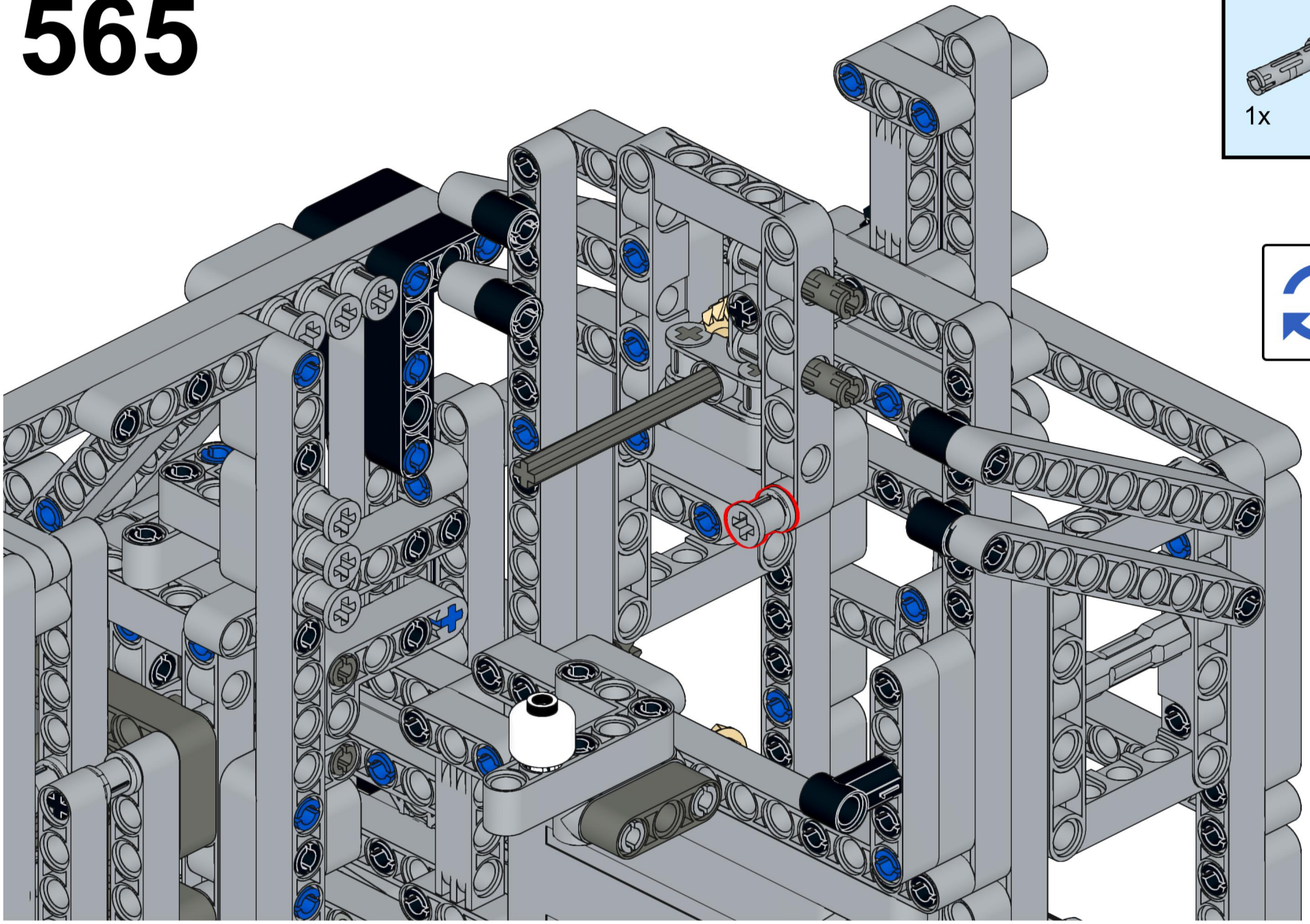

566

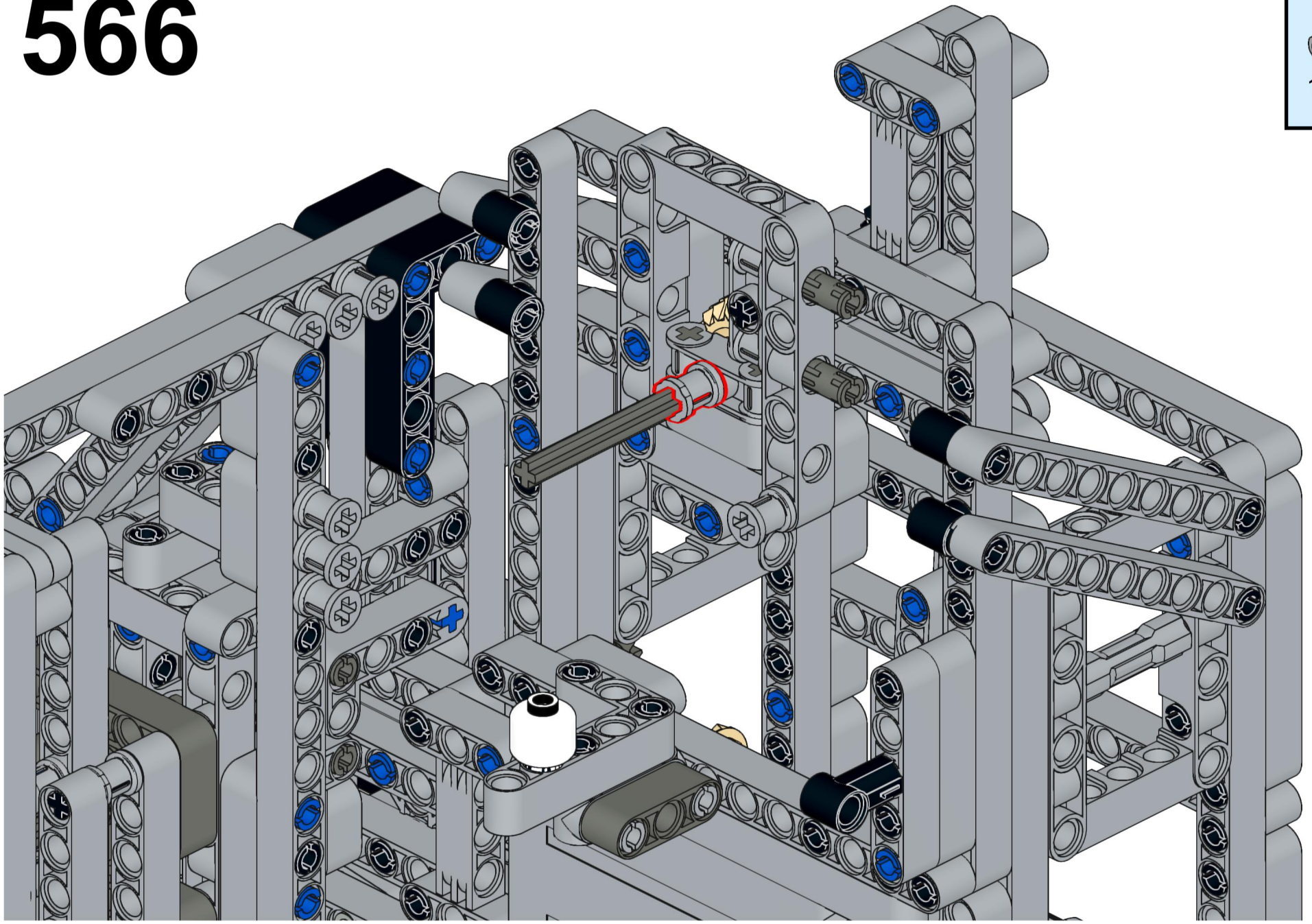

1x

567

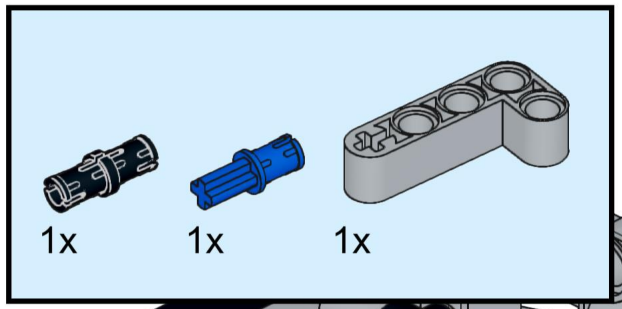

568

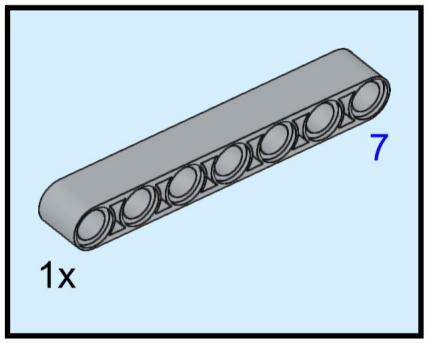

569

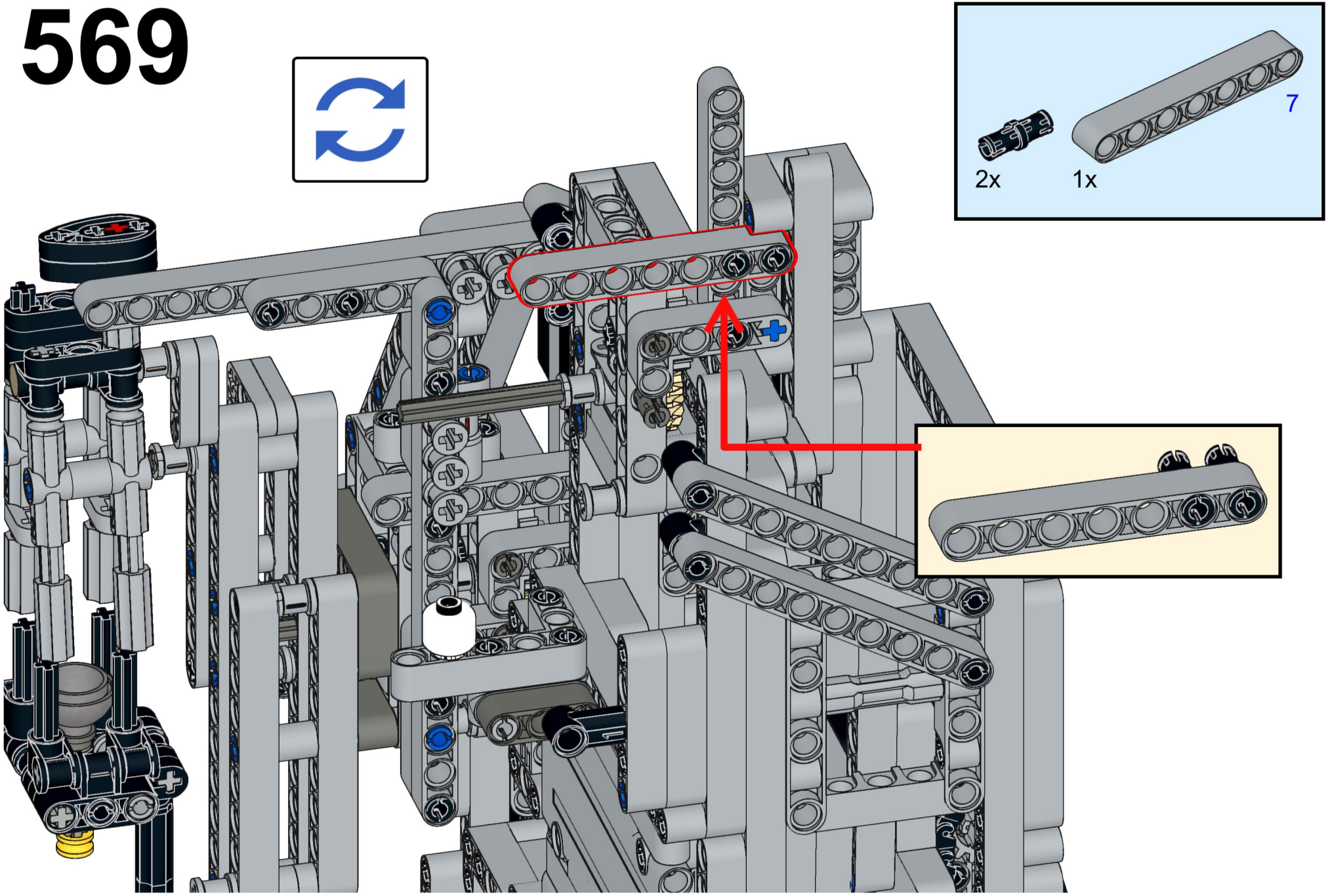

570

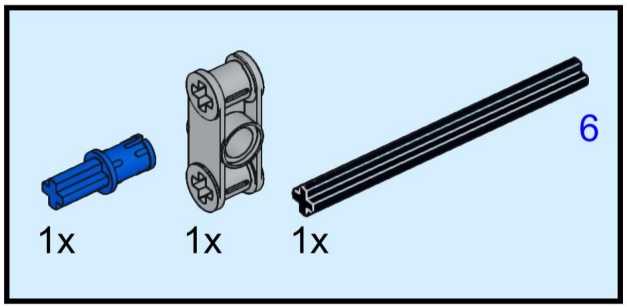

571

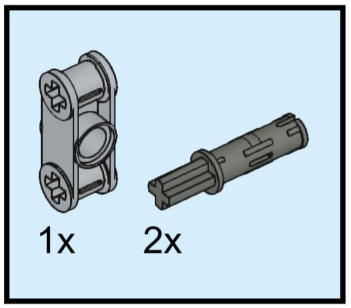

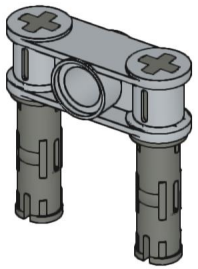

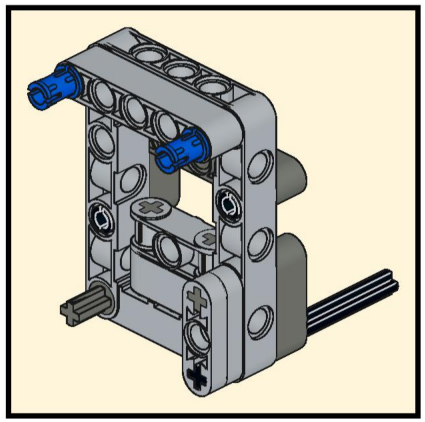

572

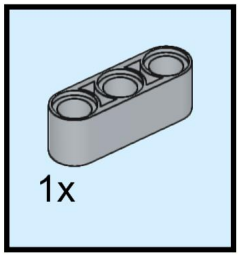

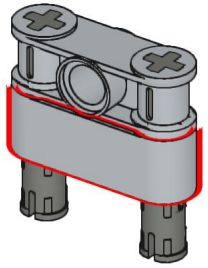

573

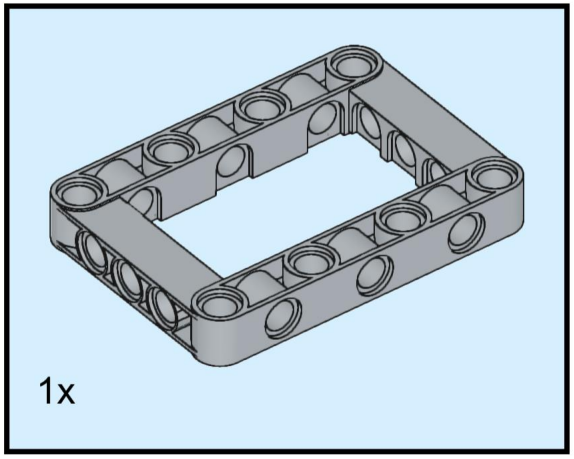

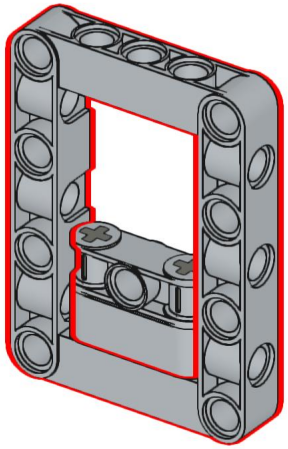

574

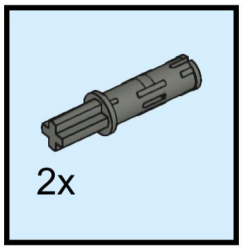

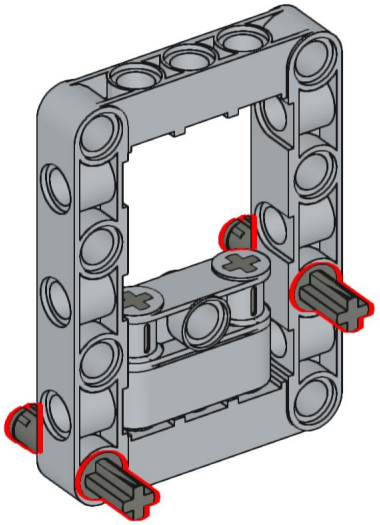

575

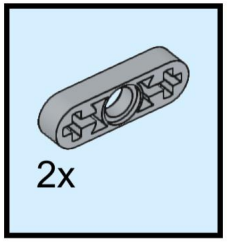

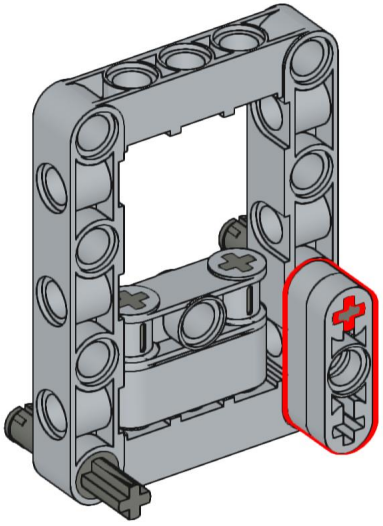

576

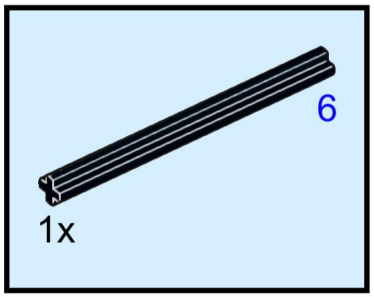

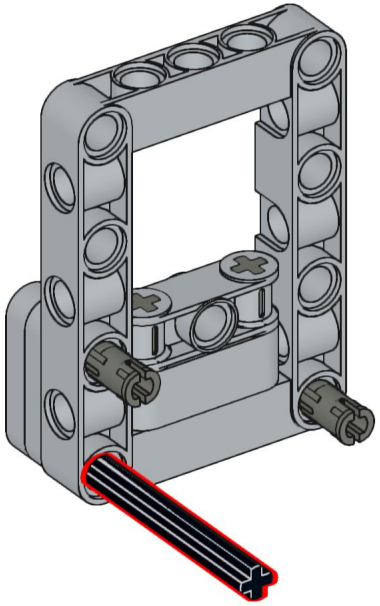



577

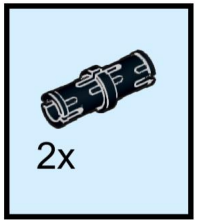

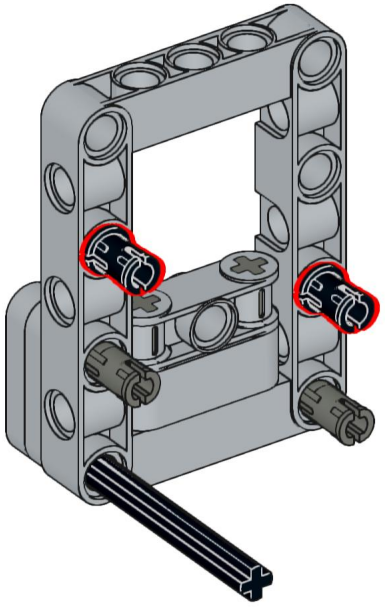

578

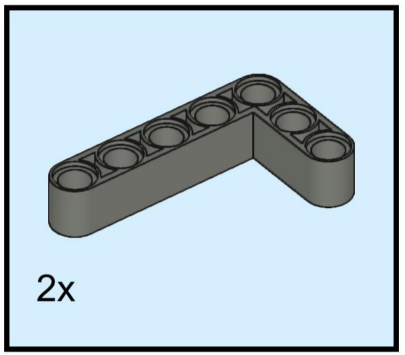

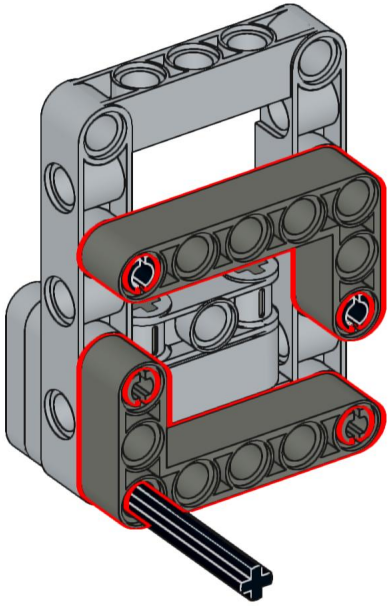

579

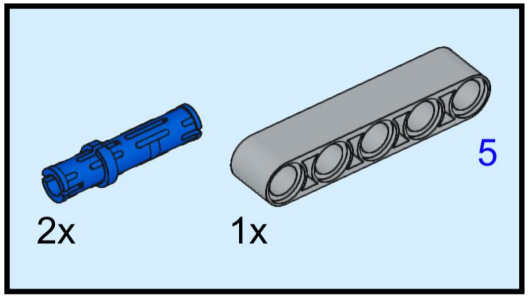

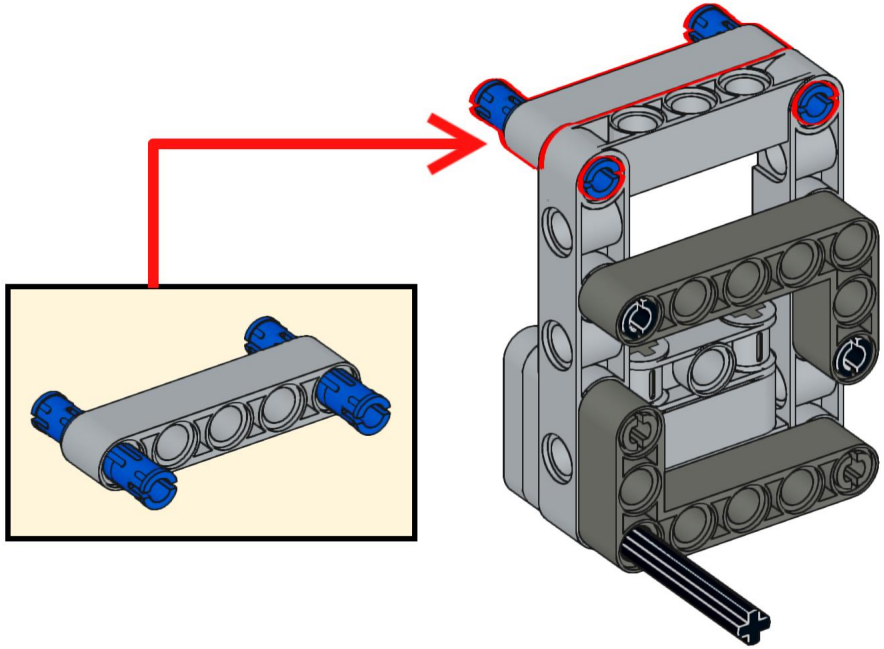

580

