581

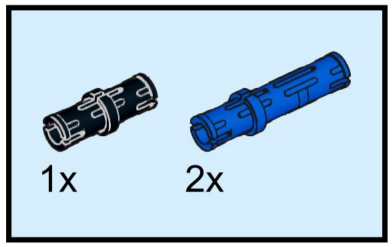

582

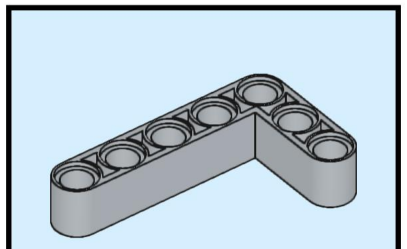

1x

583

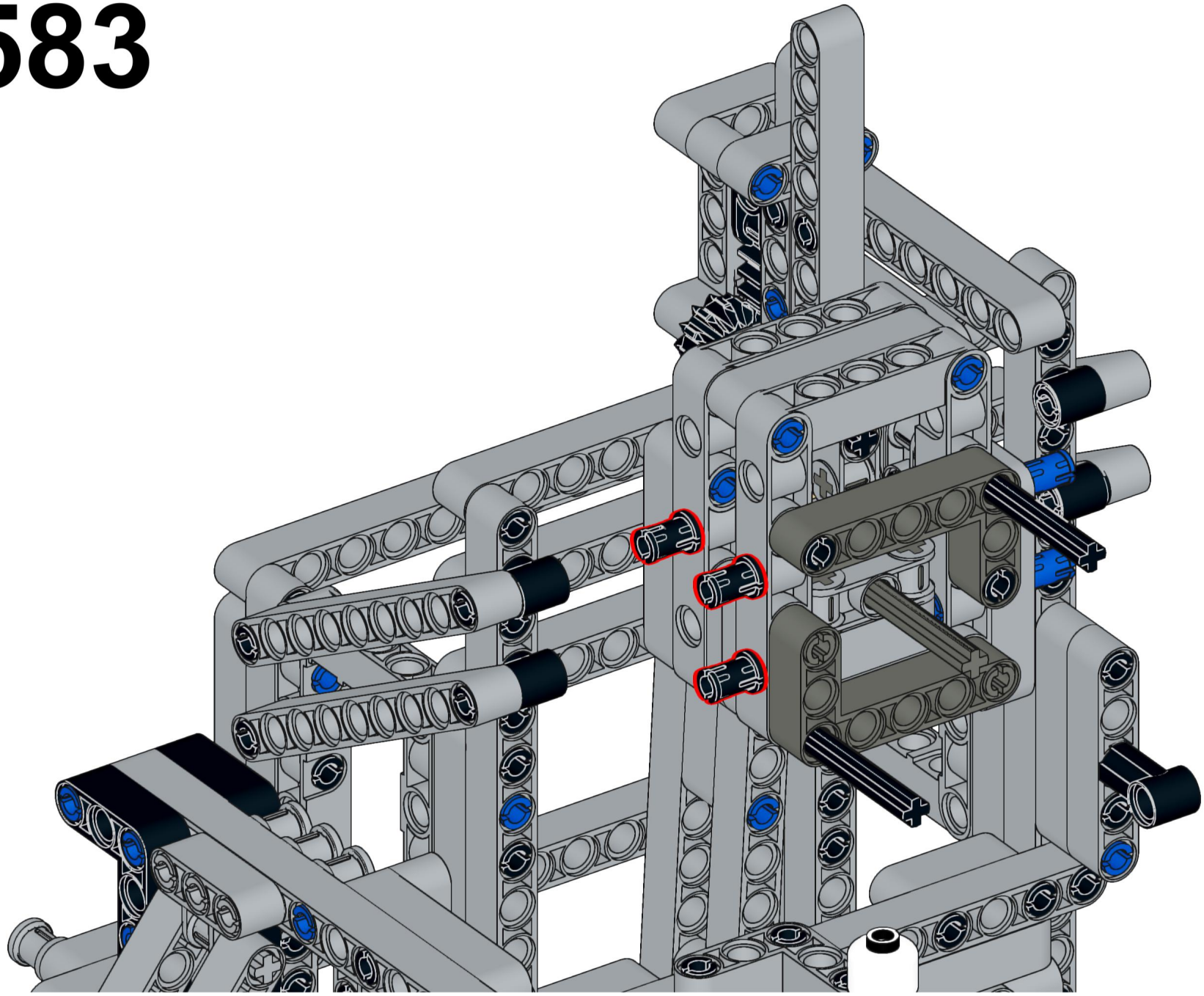

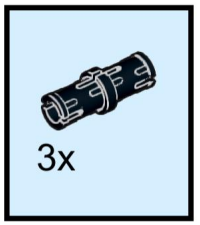

584

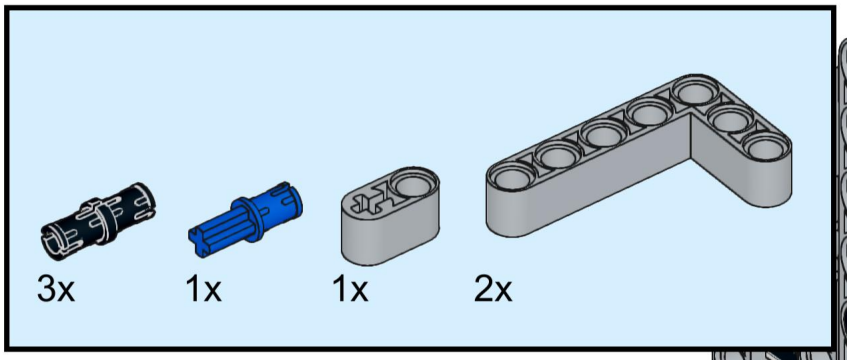

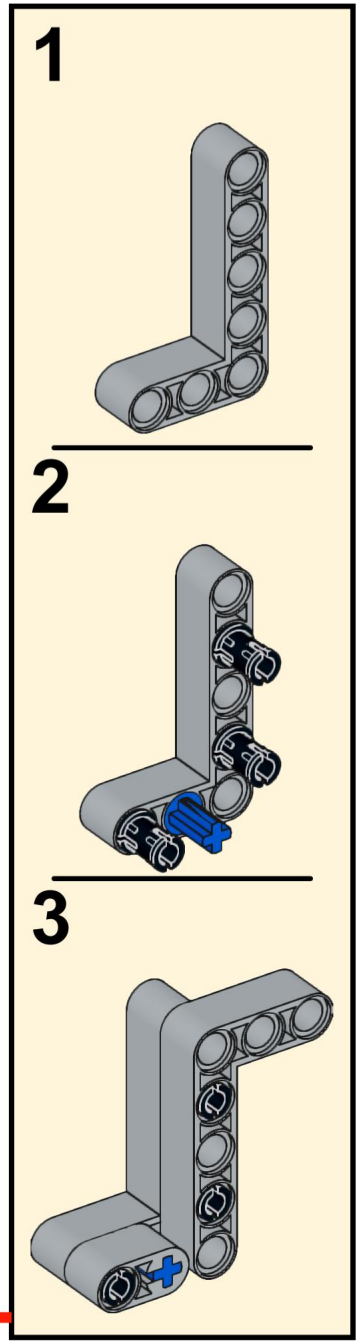

585

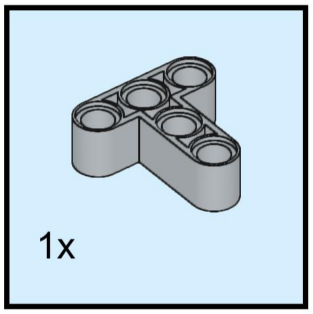

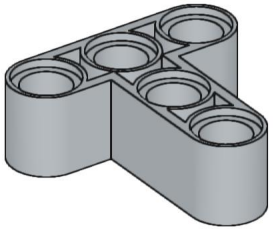

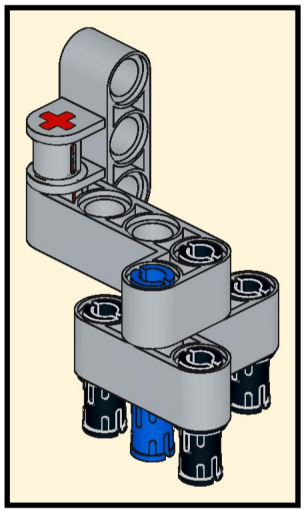

586

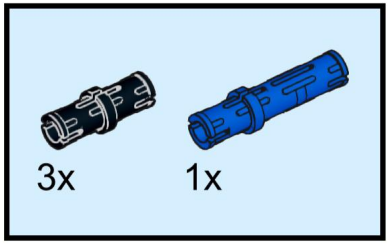

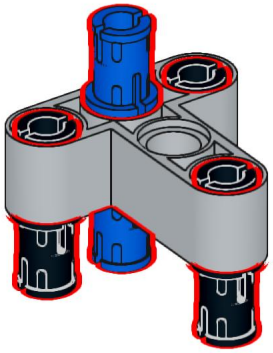

587

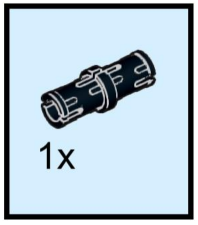

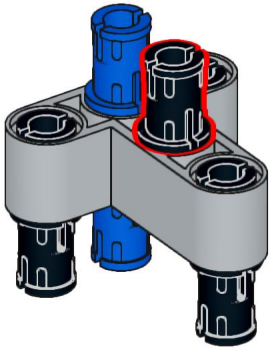

588

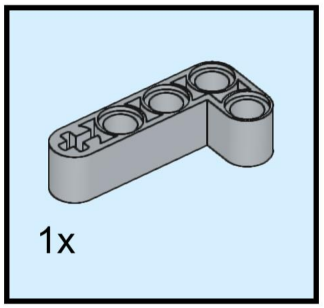

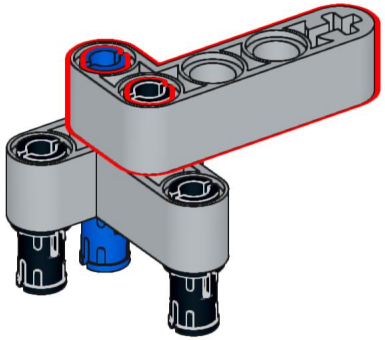

589

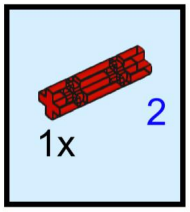

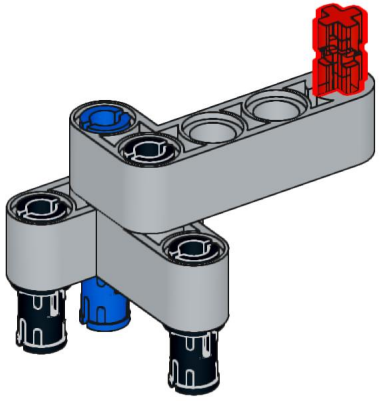

590

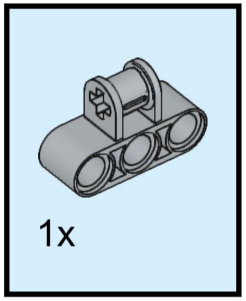

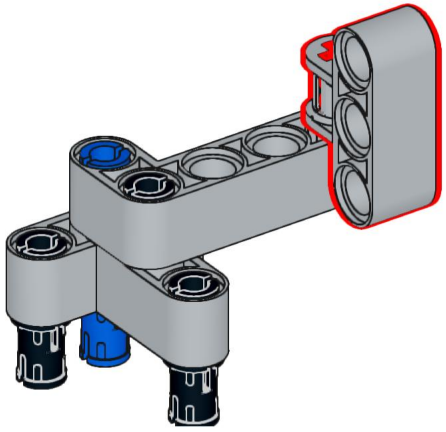

591

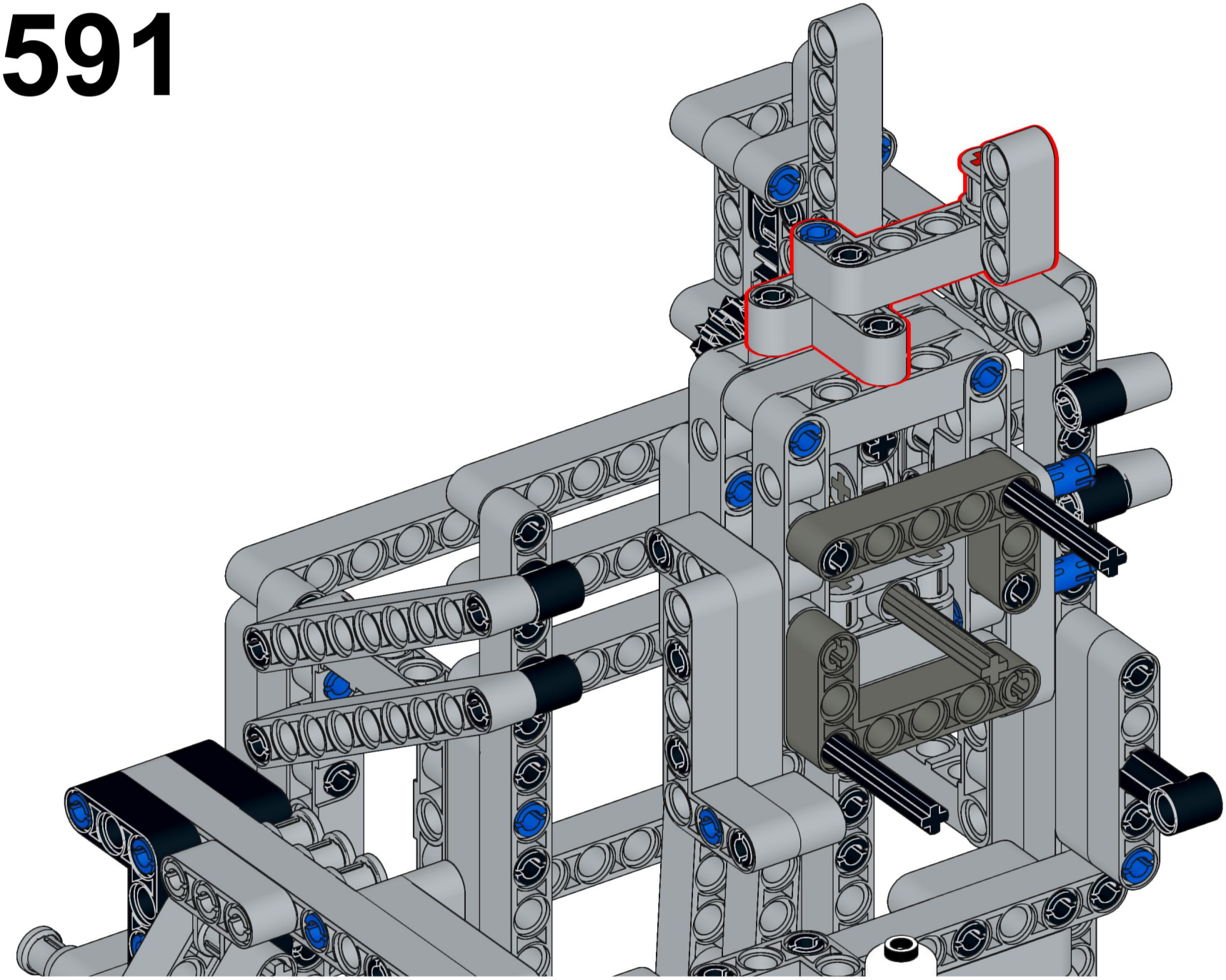

592



3x

593

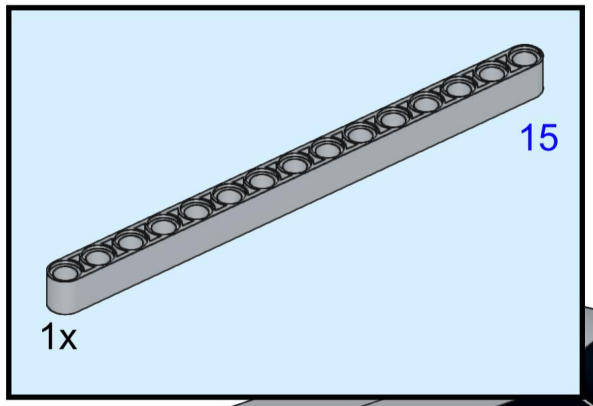

594

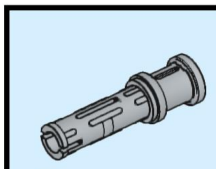

3x

595

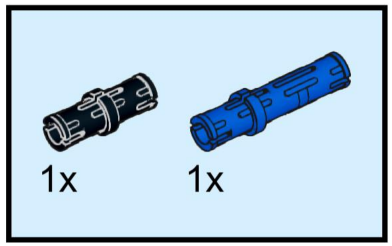

596

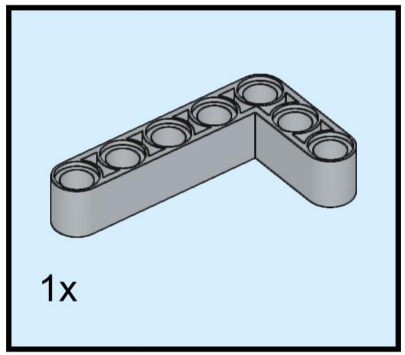

597



2x

598

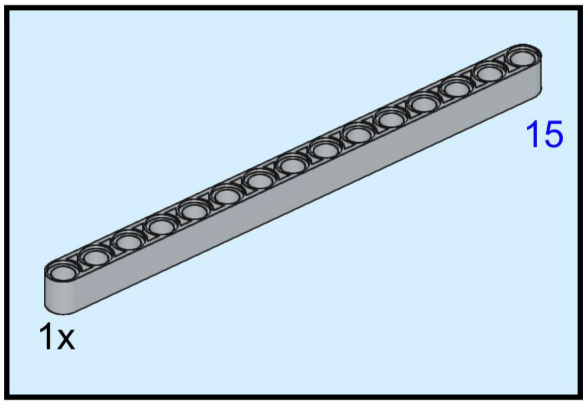

599

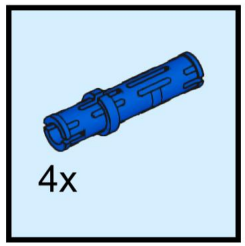

600

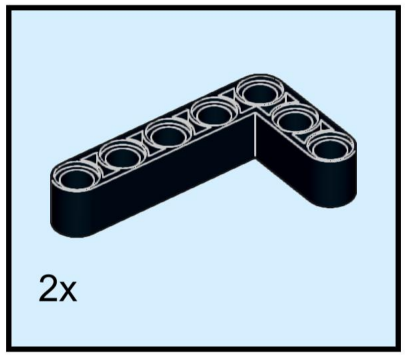

601

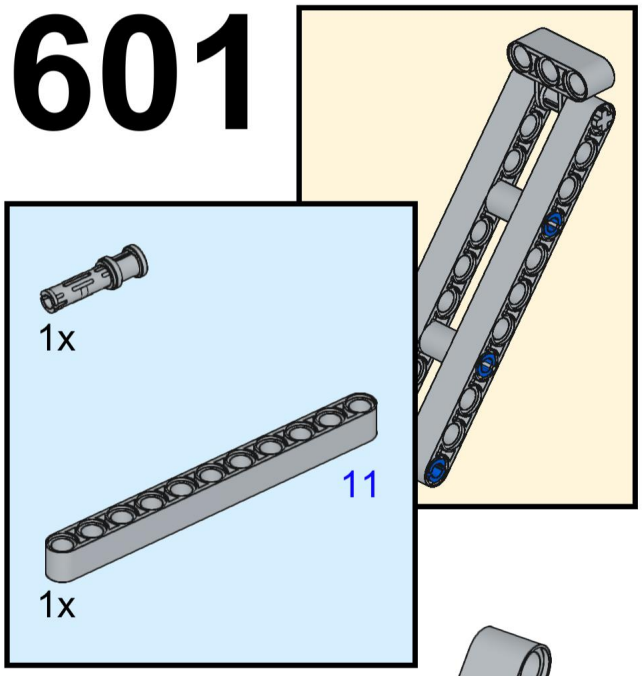

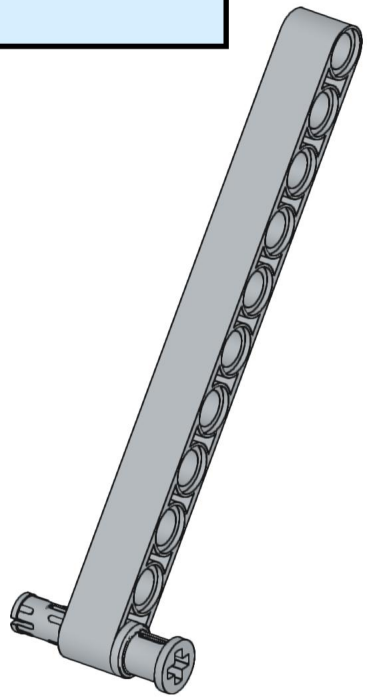

602

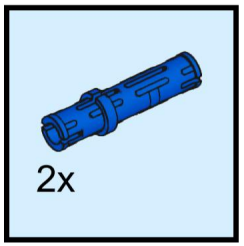

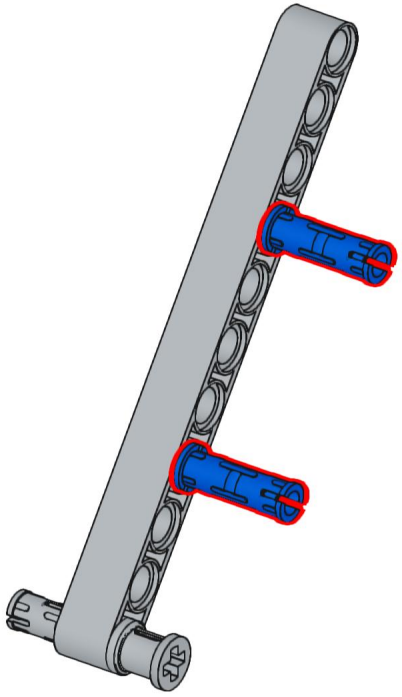

603

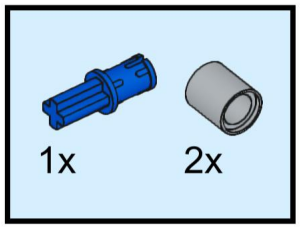

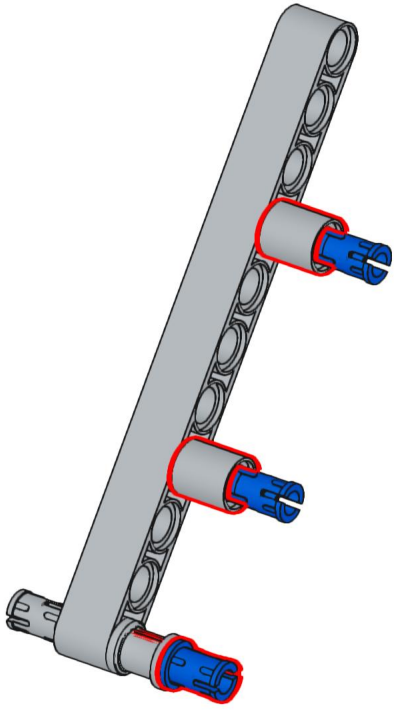

604

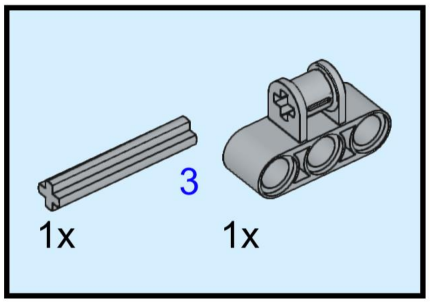

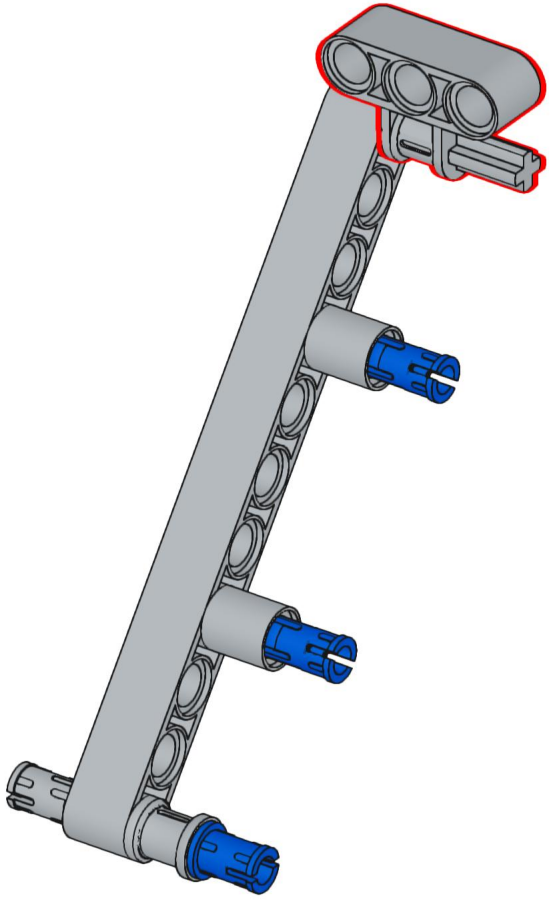

605

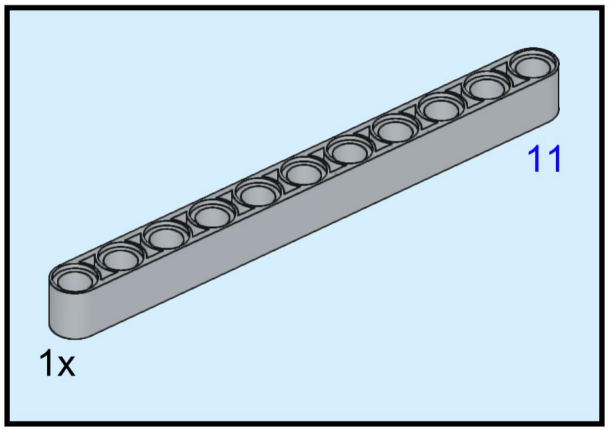

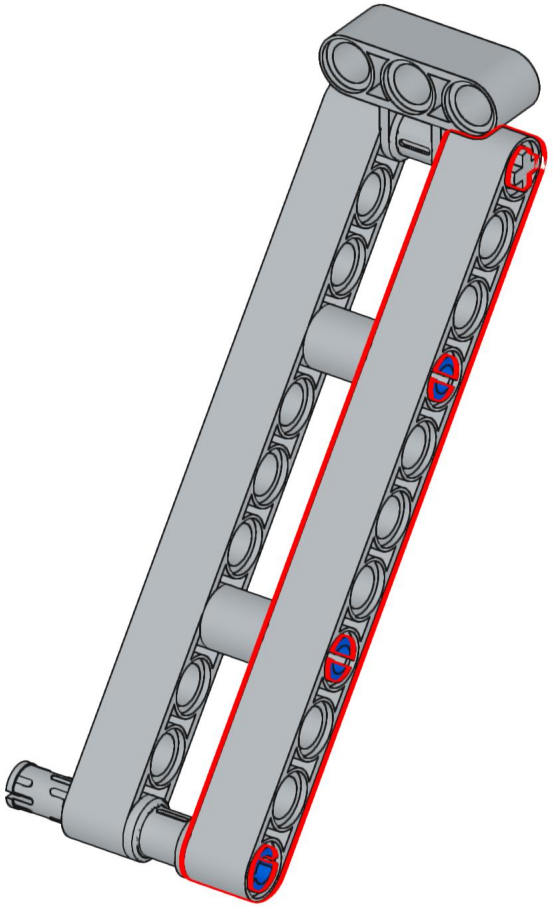

606

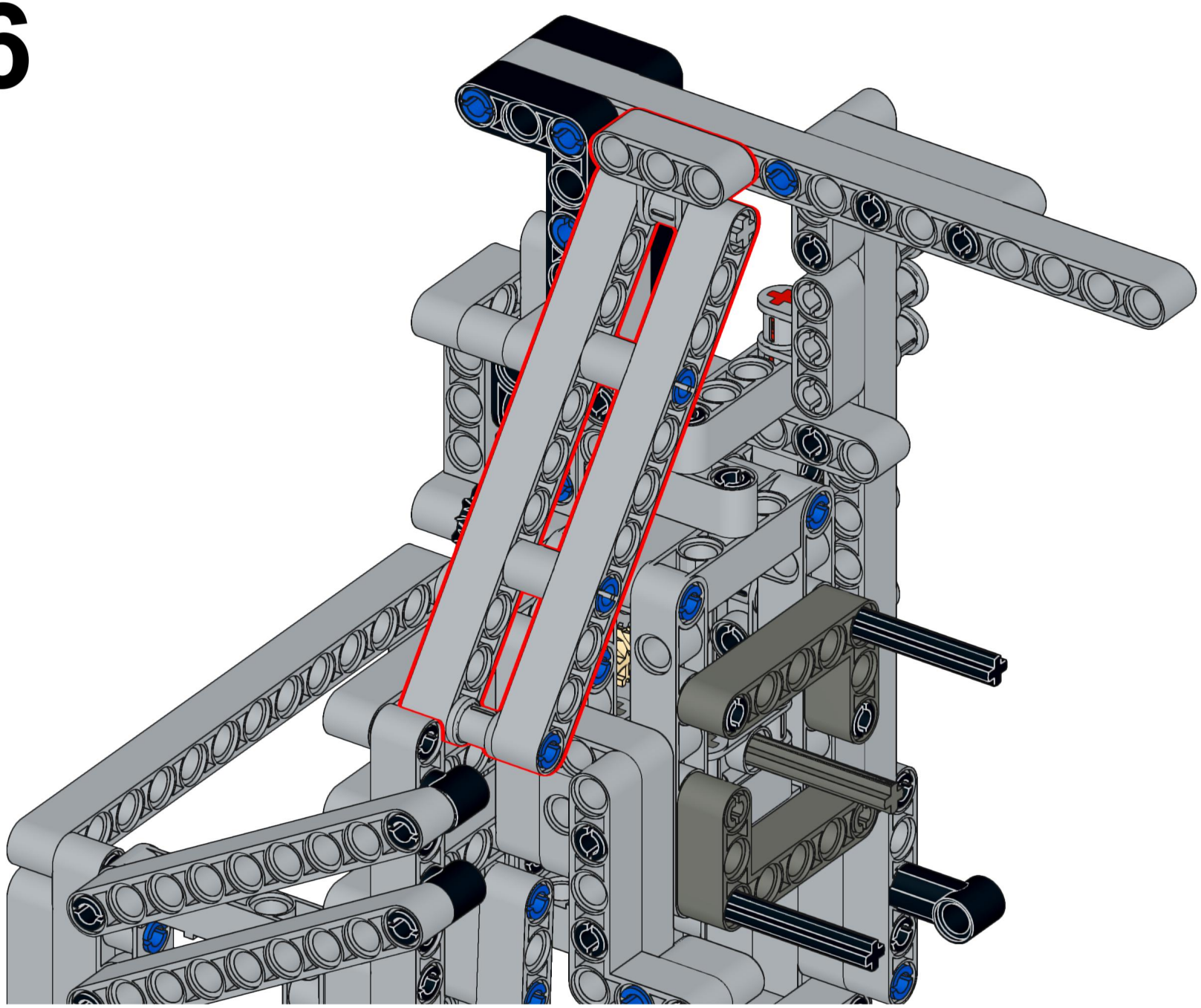

607

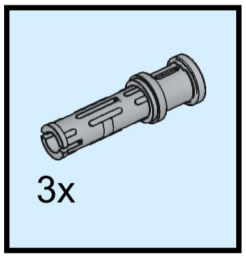

608



2x

609

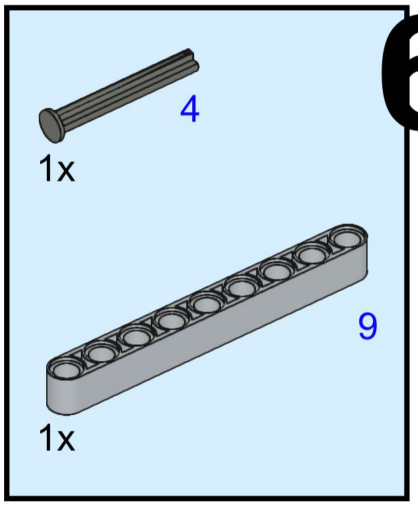

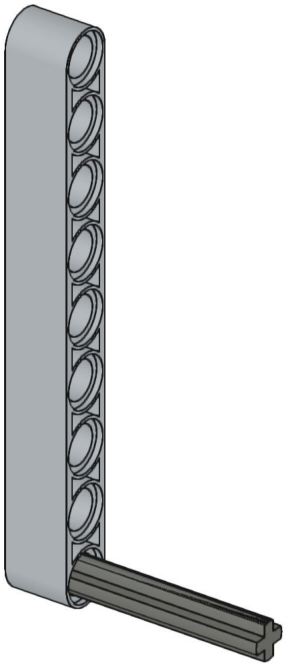

610

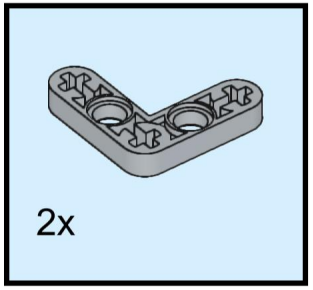

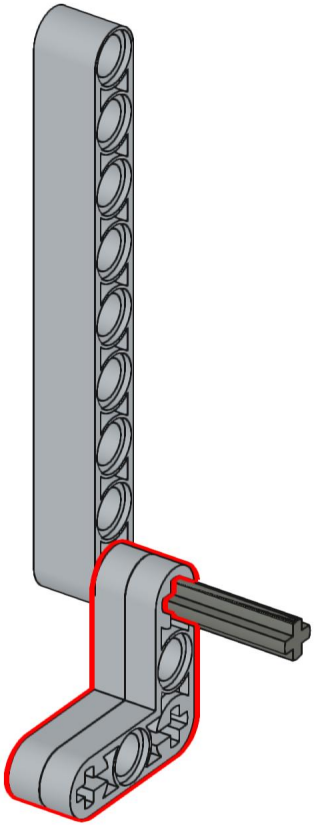

611

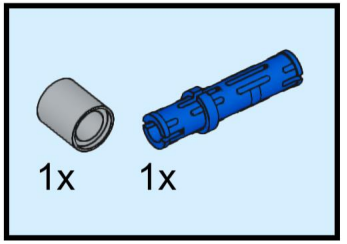

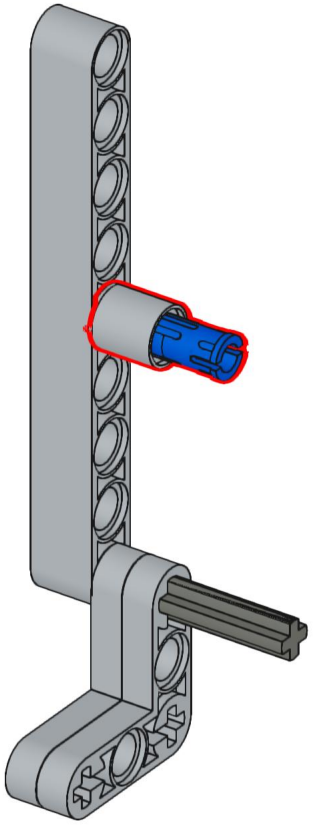

612

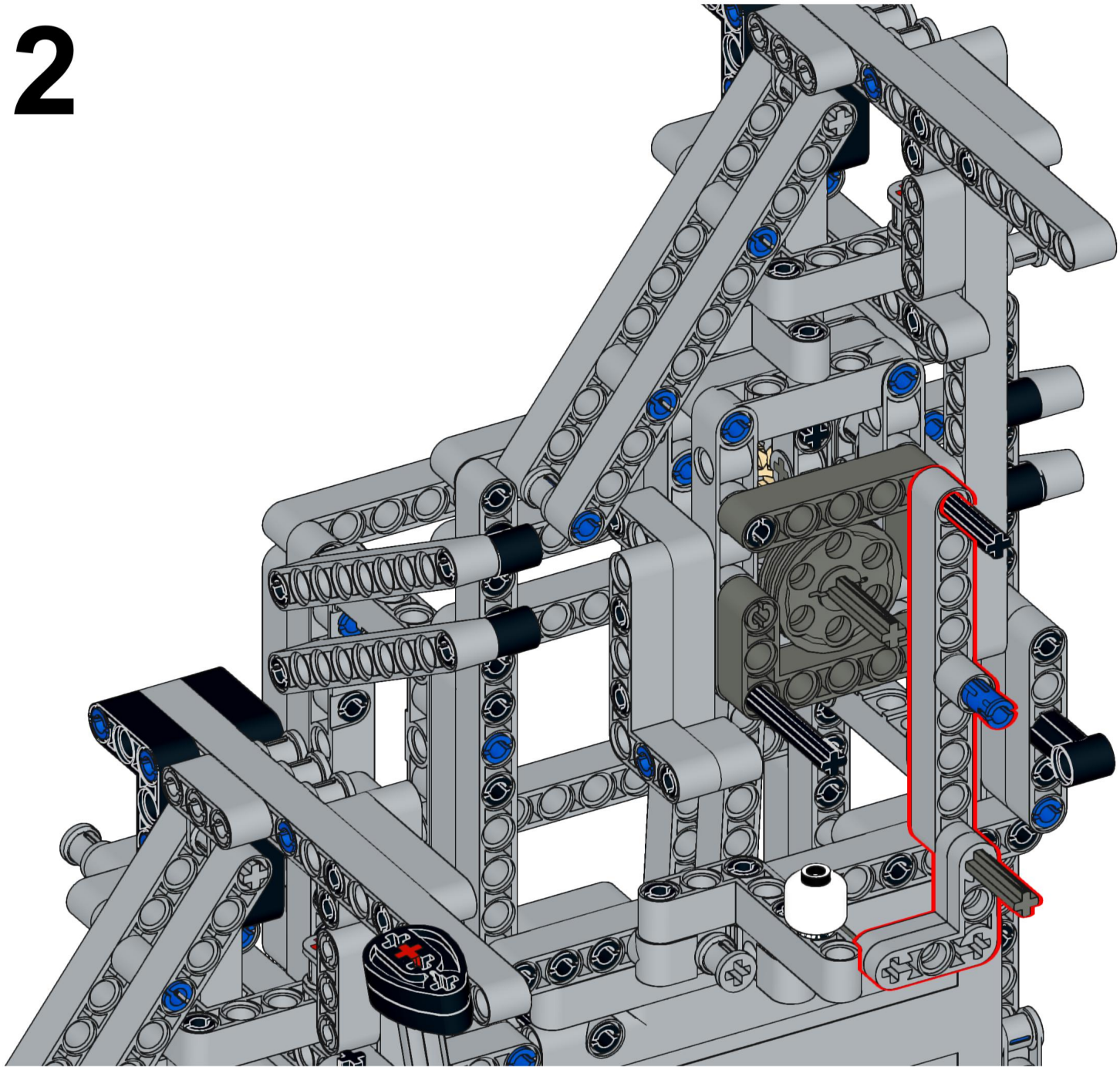

613

1x

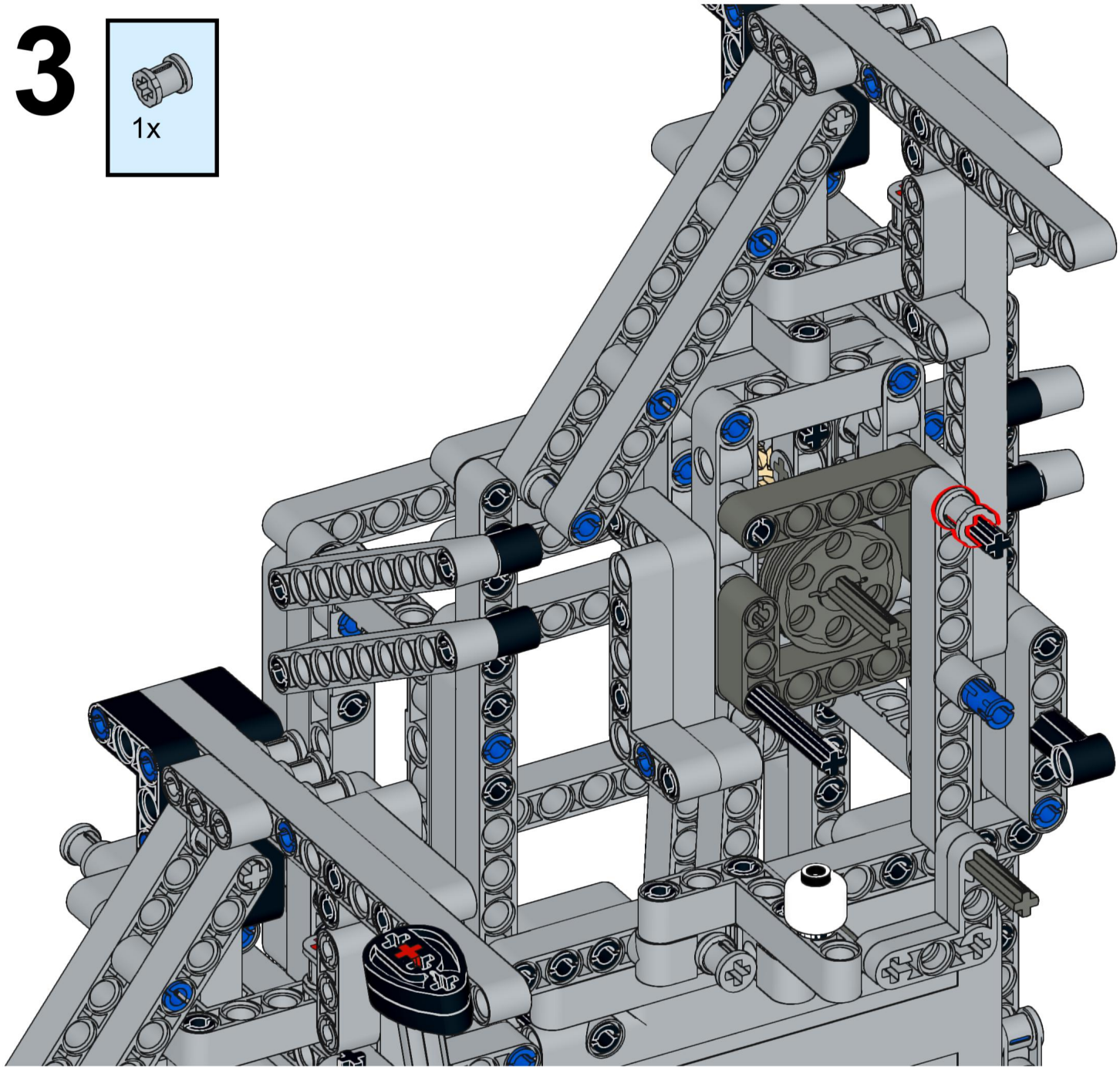

614

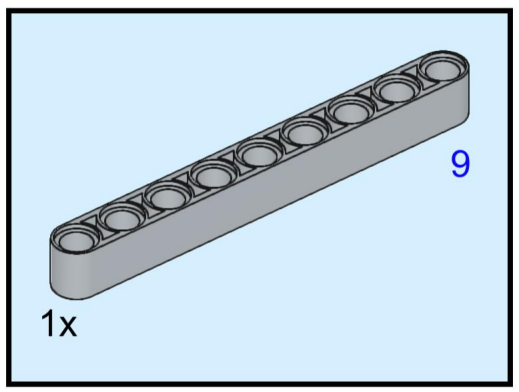

615

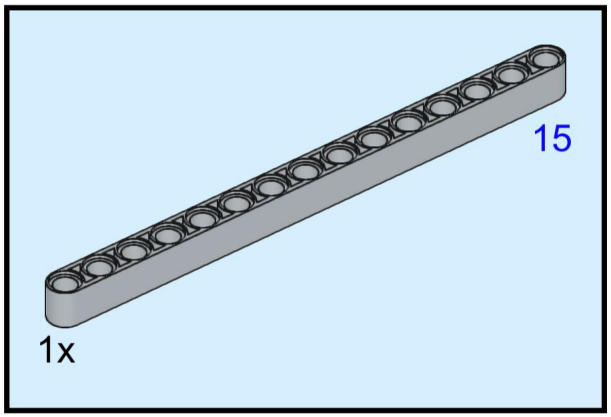

616

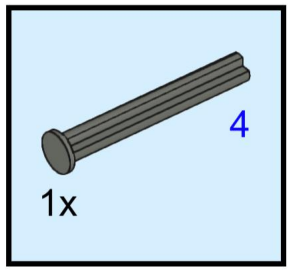

617

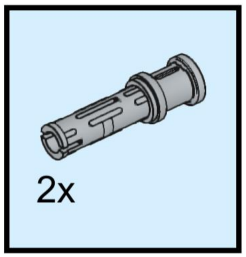

618

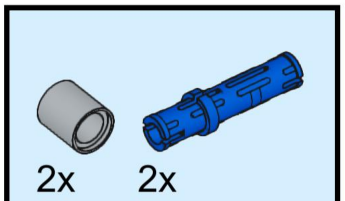

619

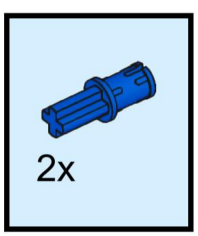

620

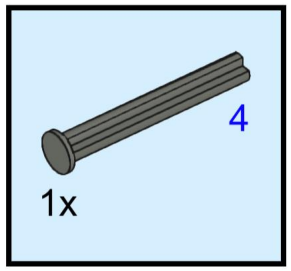

621

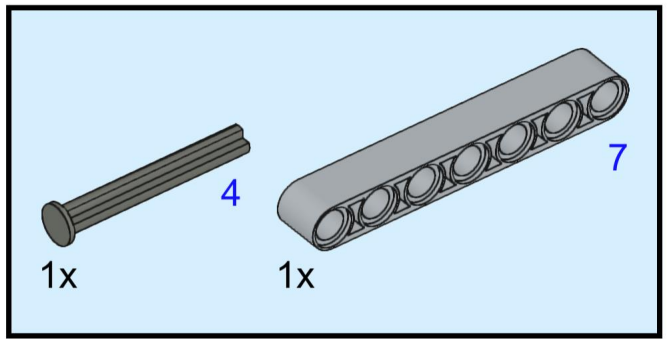

622

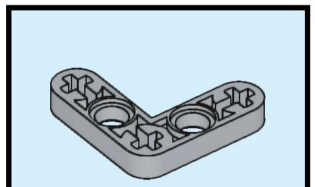

2x

623

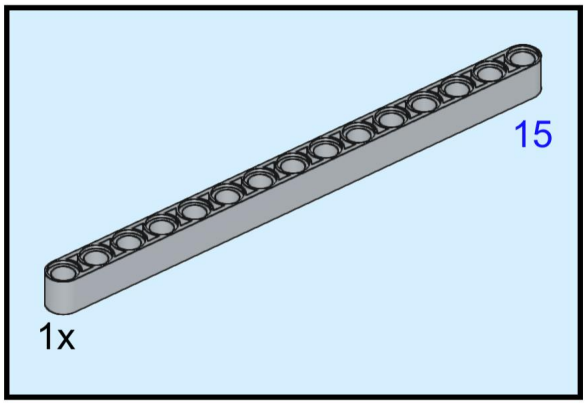

624

