625

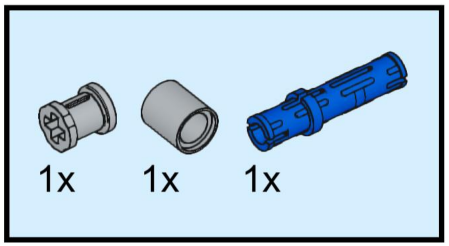

626

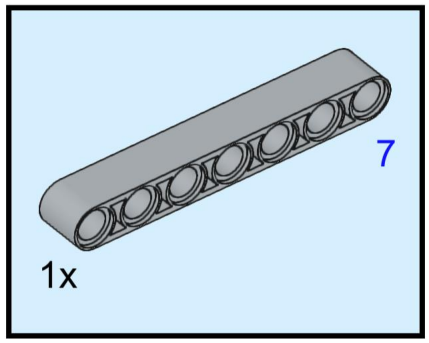

627

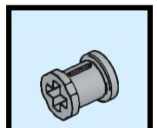

628

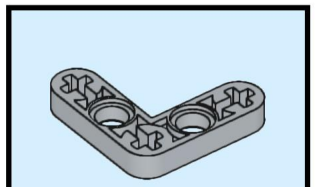

2x

629

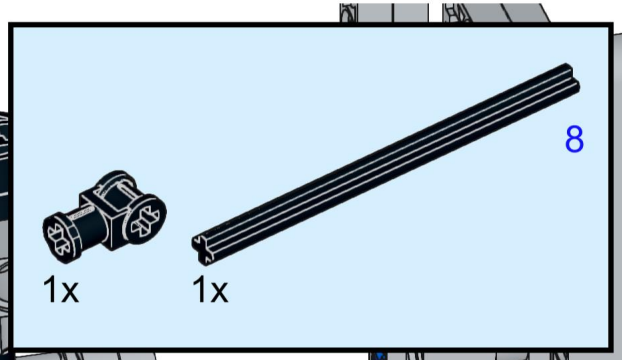

630

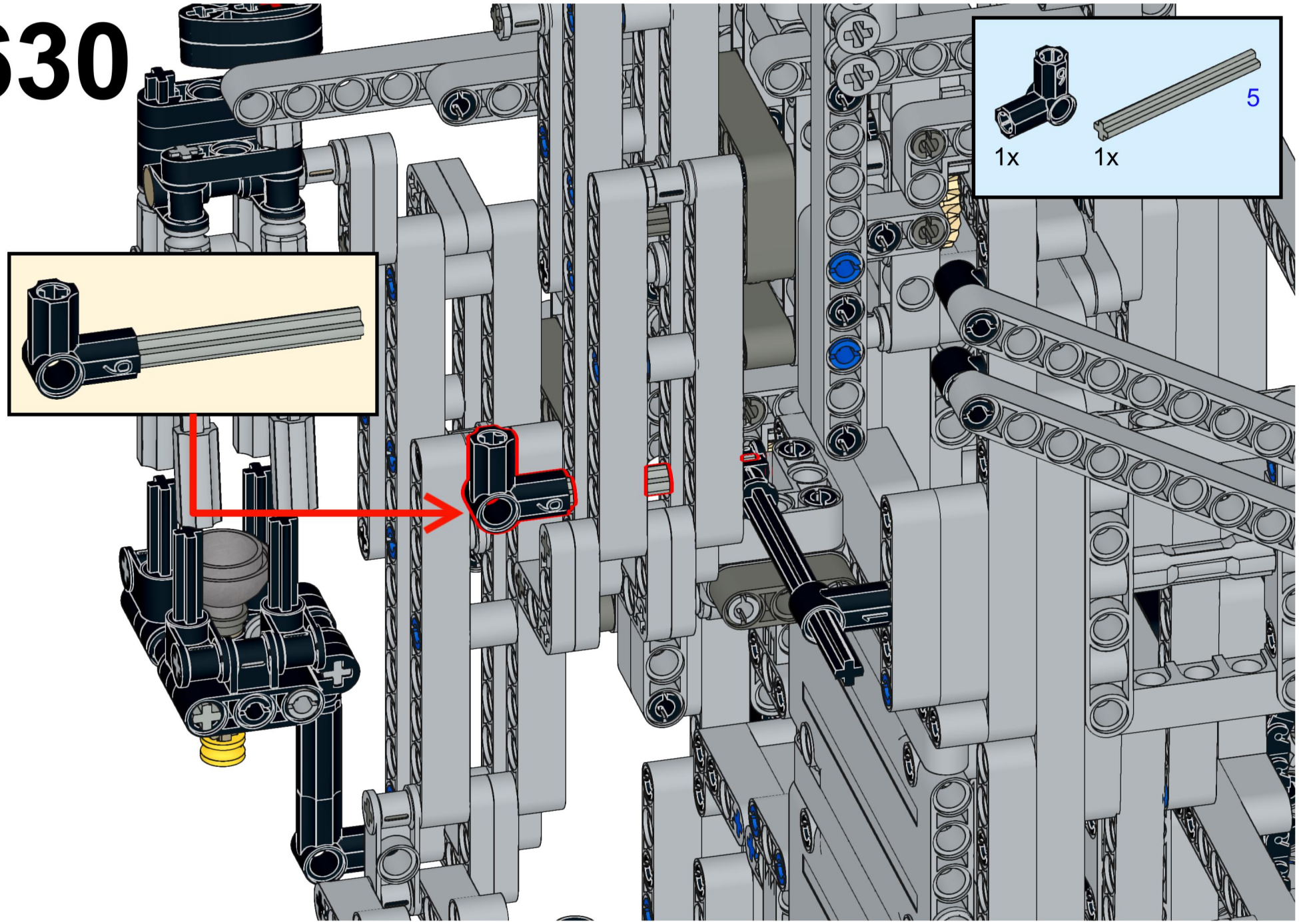

631

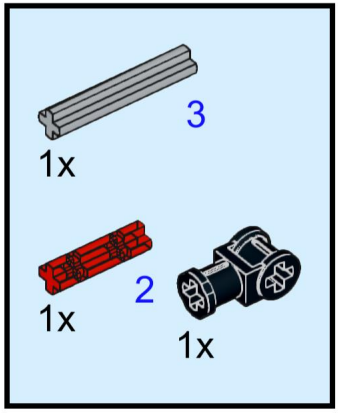

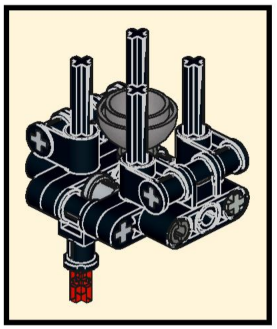

632

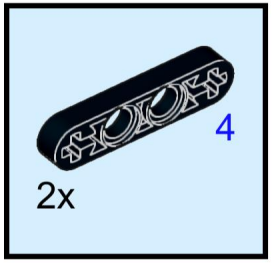

633

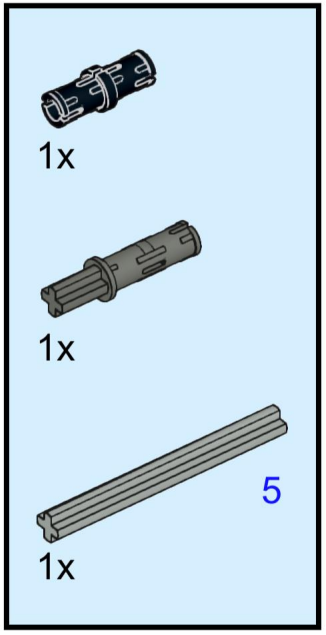

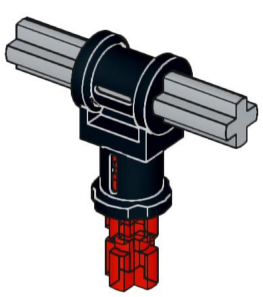

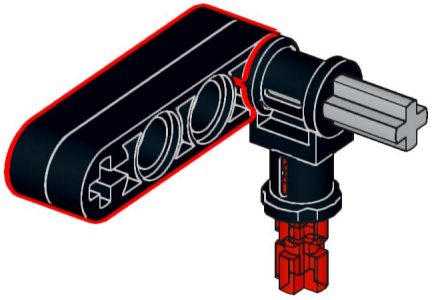

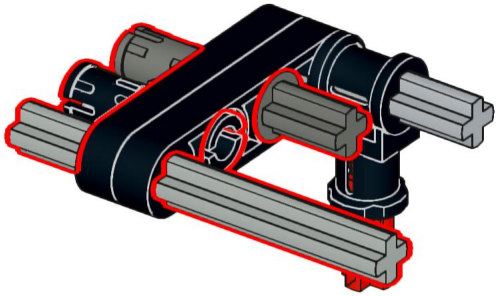

634

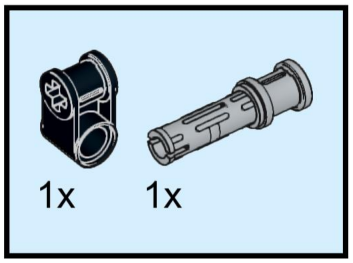

635

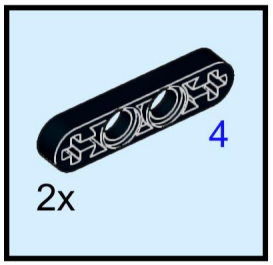

636

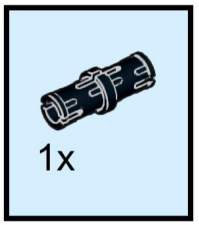

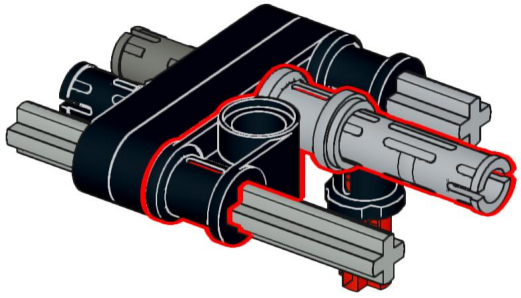

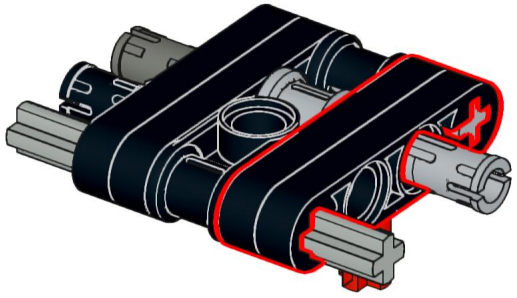

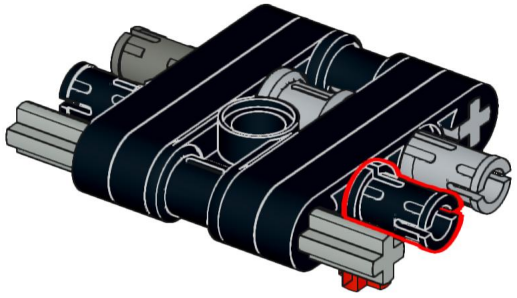

637

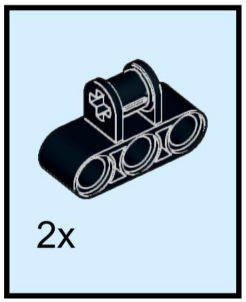

638

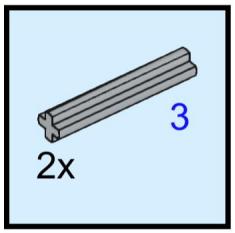

639



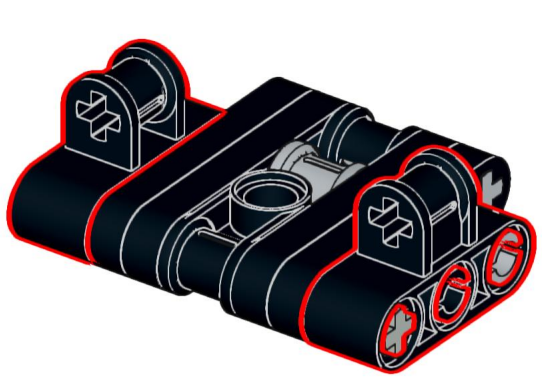

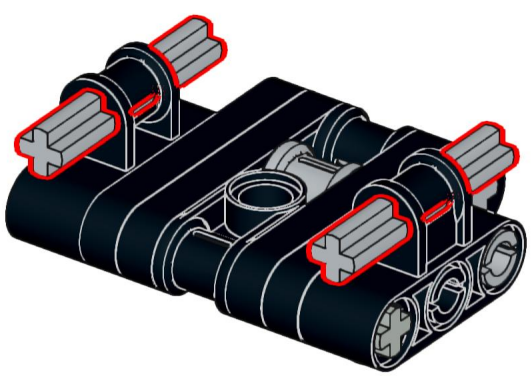

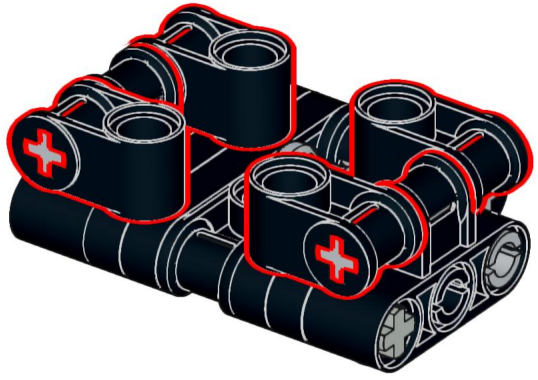

640

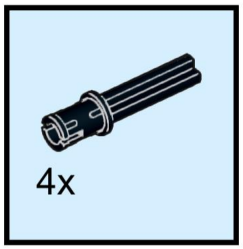

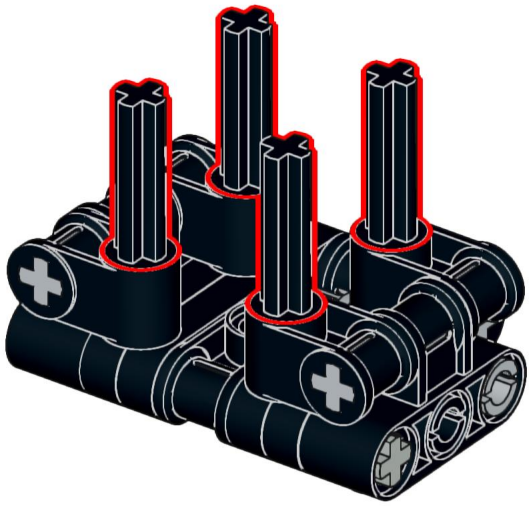

641

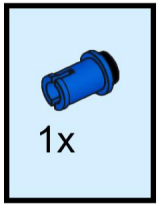

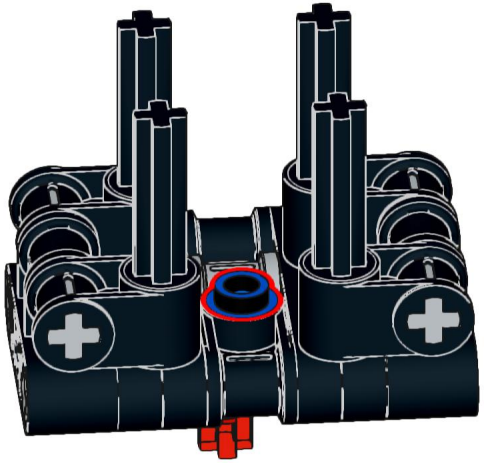

642

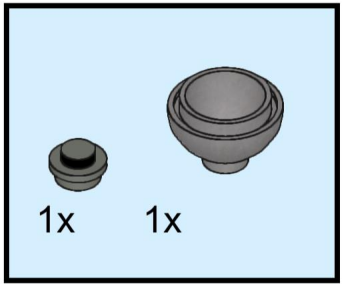

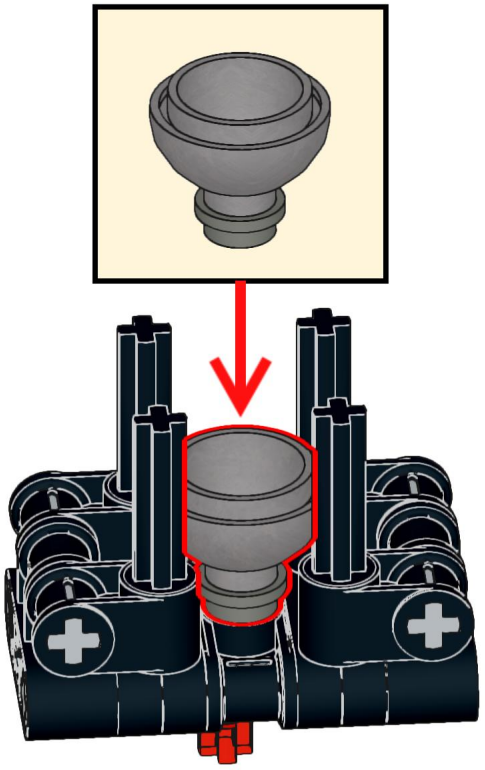

643

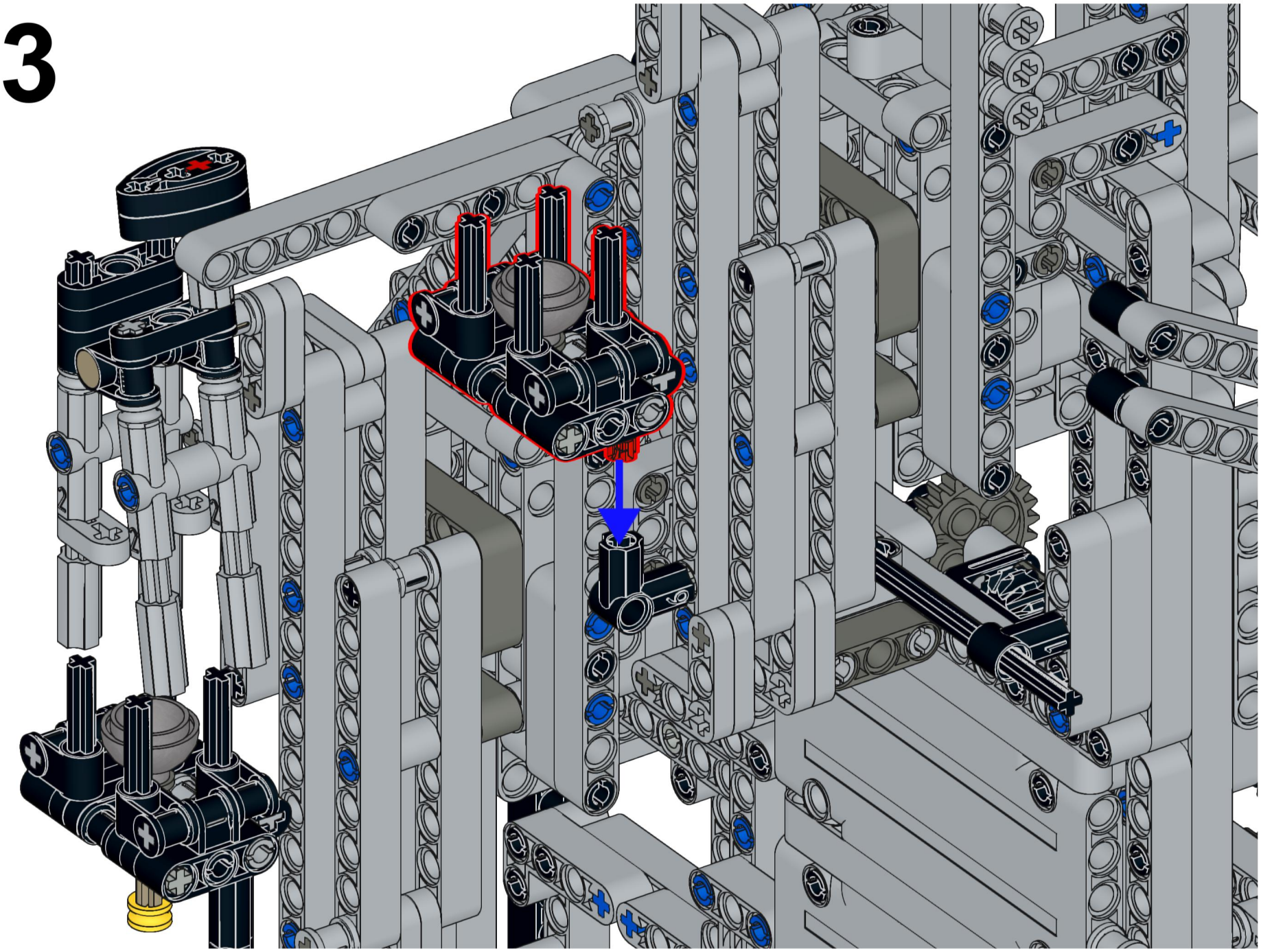

644

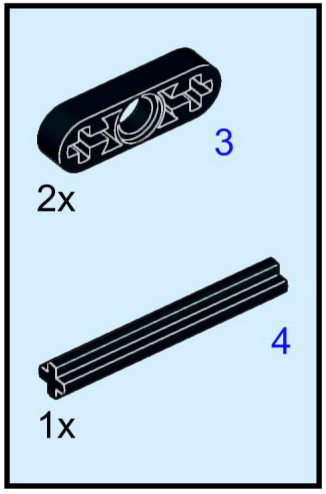

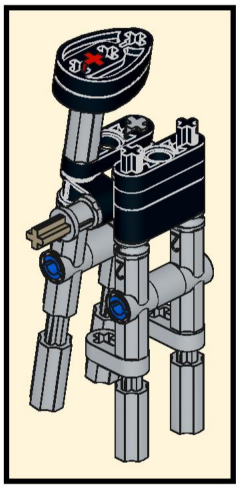



645

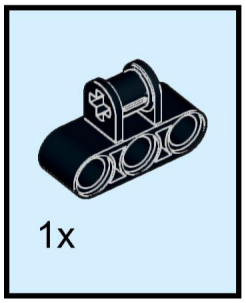

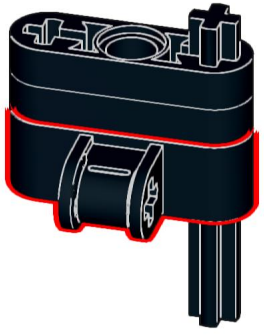

646

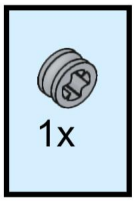

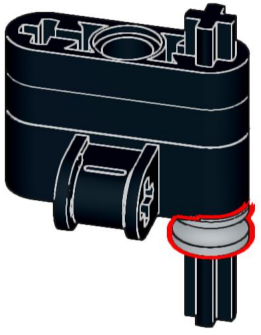

647

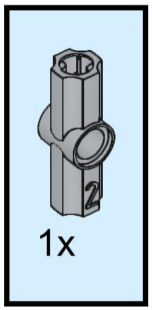

648

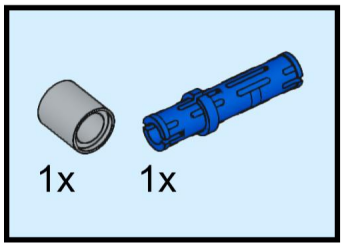

649

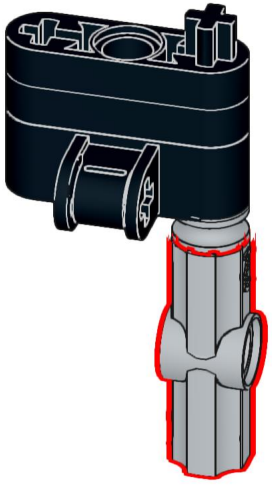

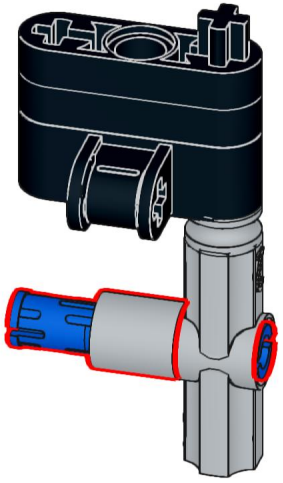

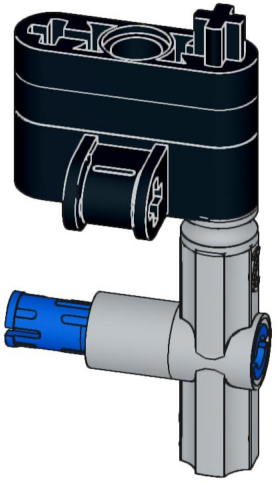

650

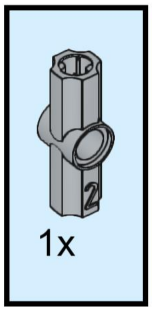

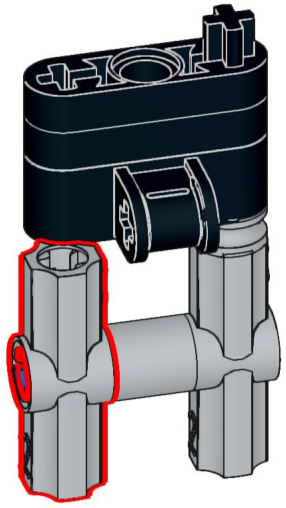

651

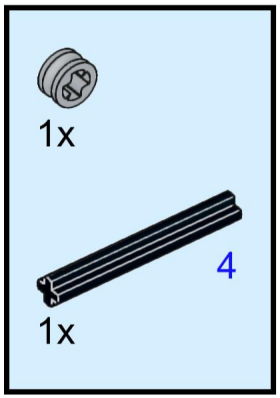

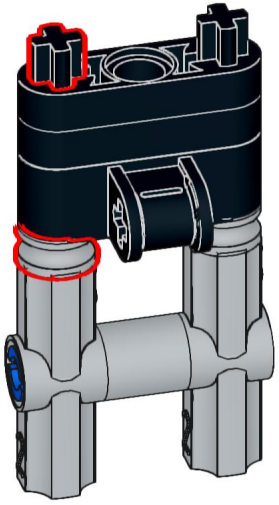

652

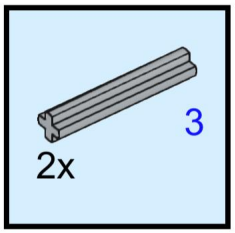

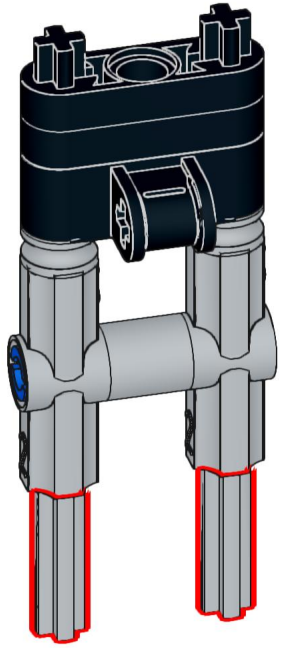

653

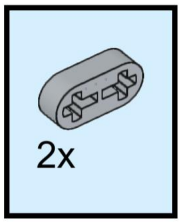

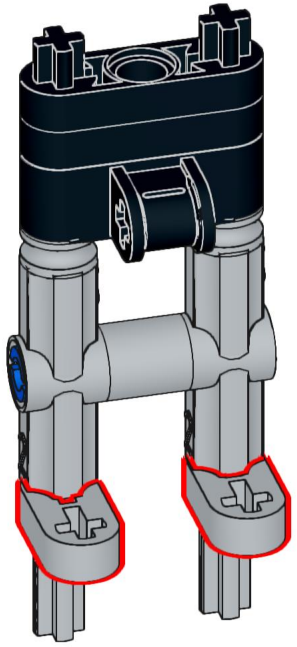

654

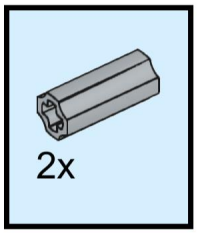

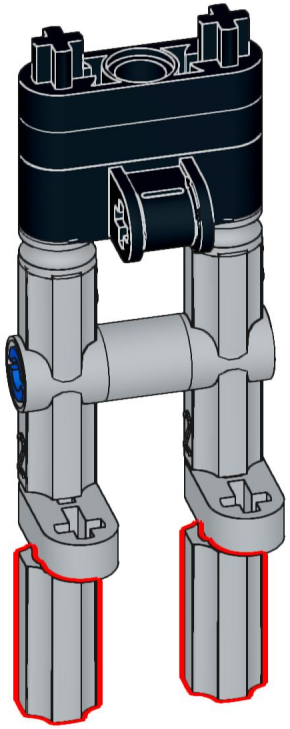

655

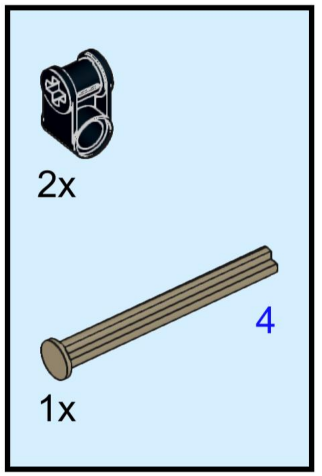

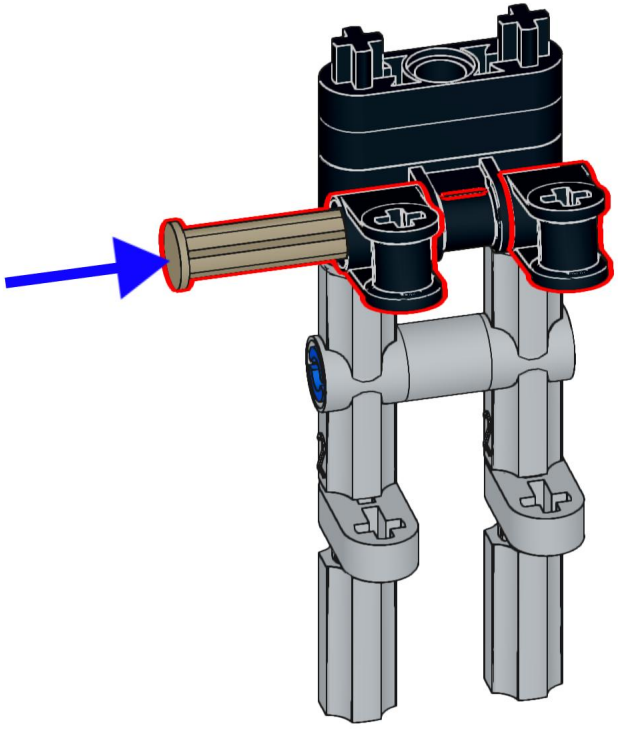

656

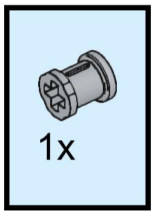

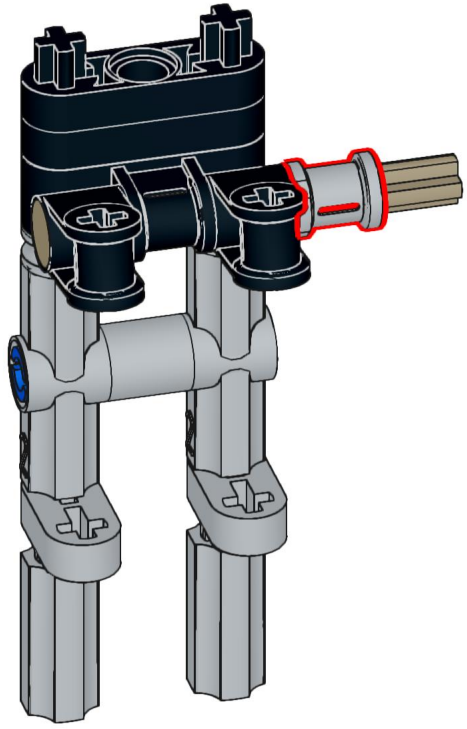

657

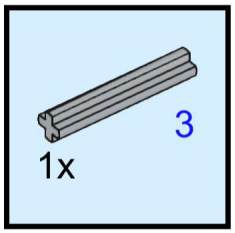

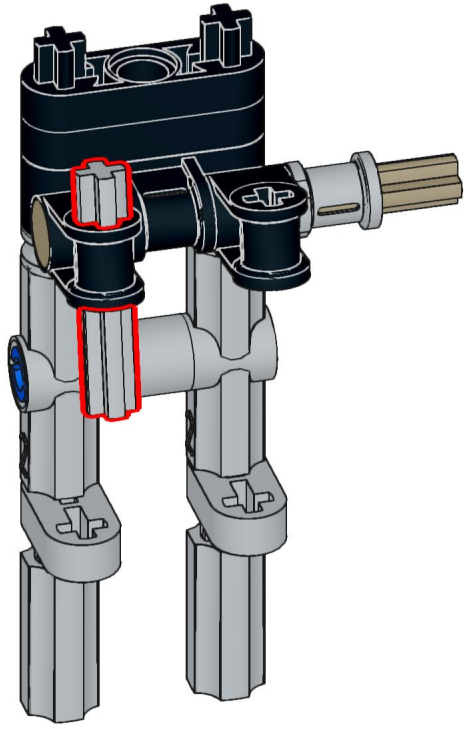

658

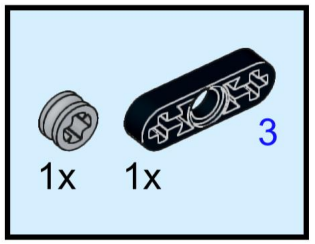

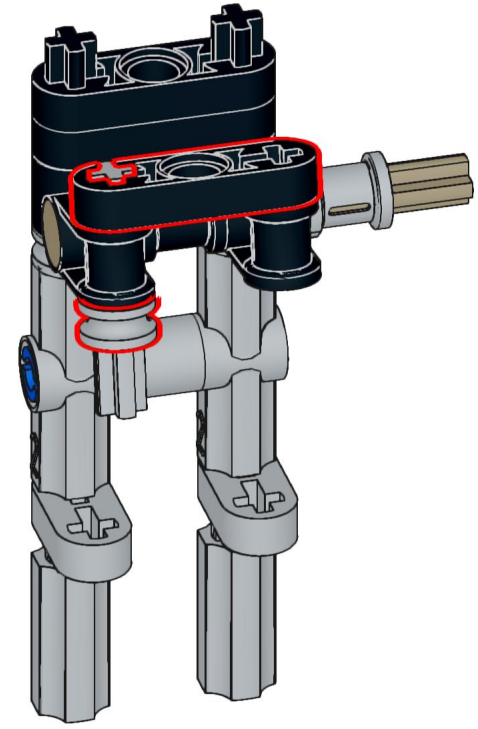

659

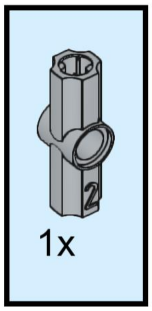

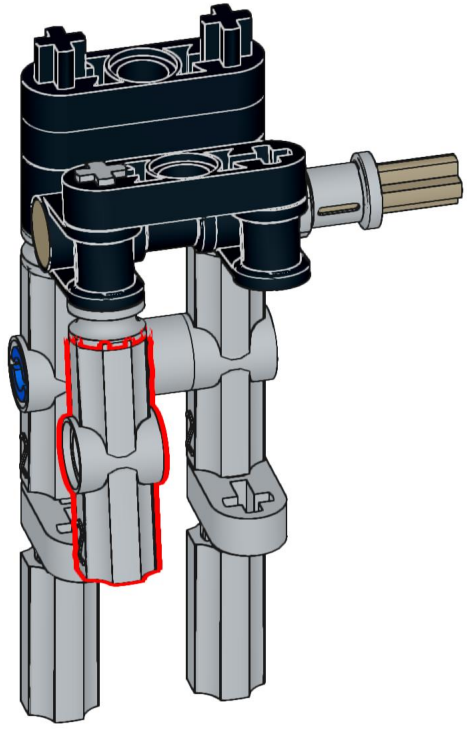

660

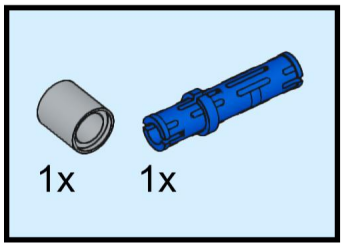

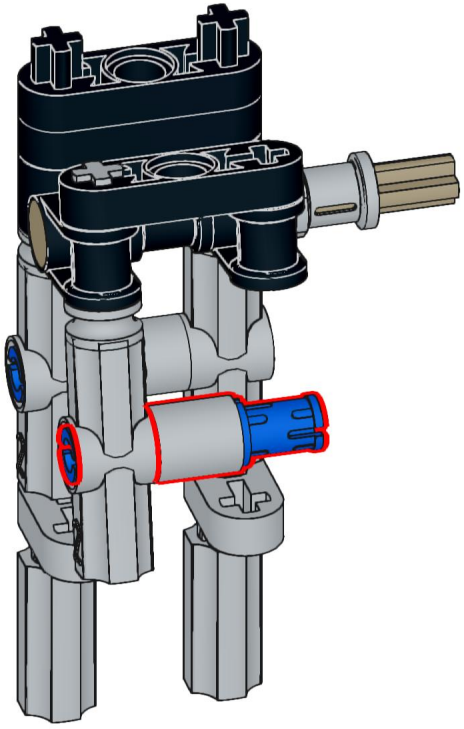

661

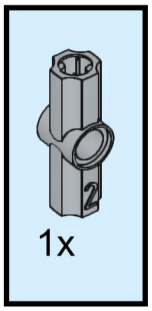

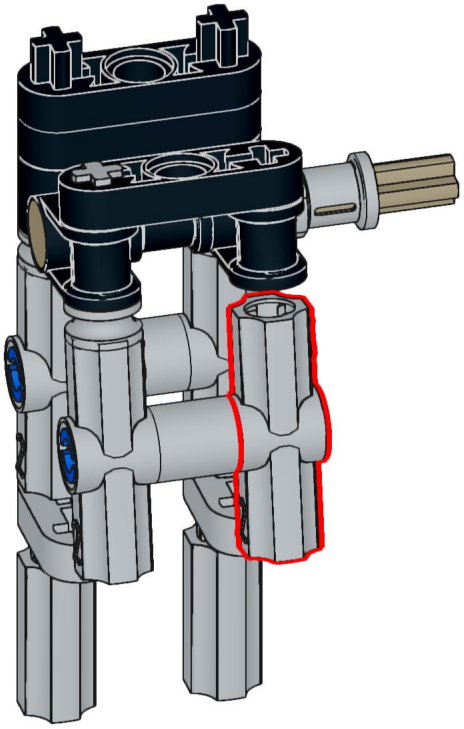

662

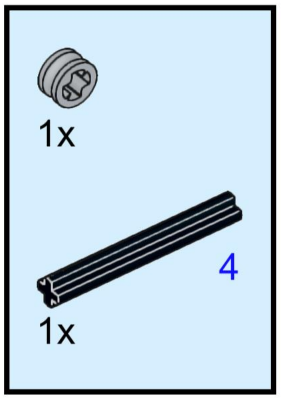

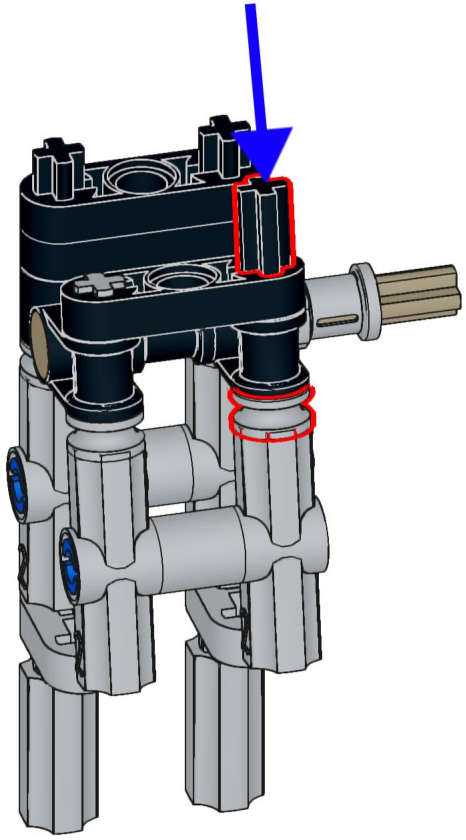

663

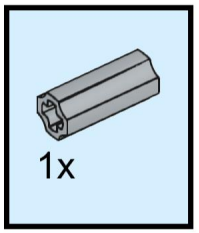

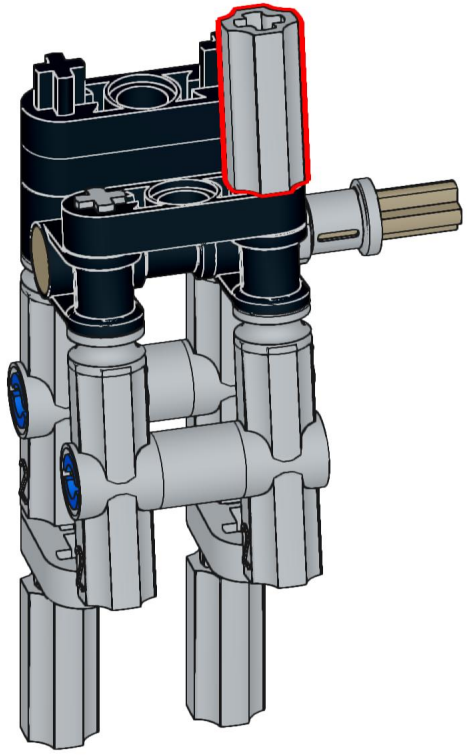

664

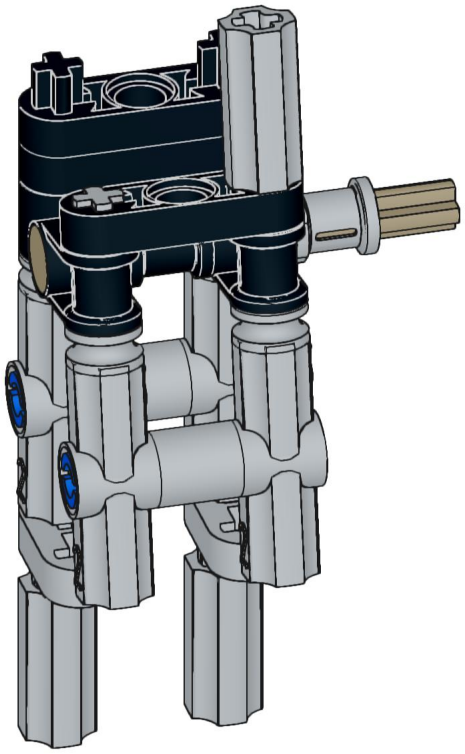

665

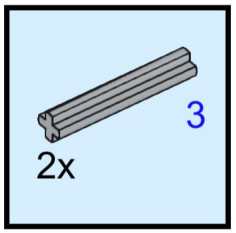

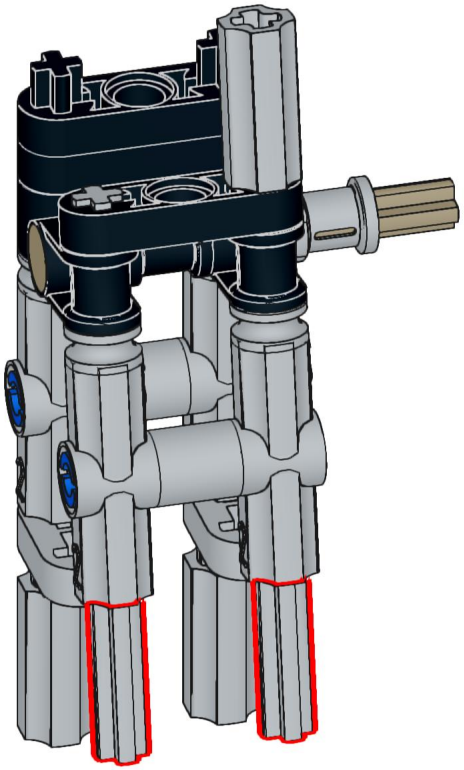

666

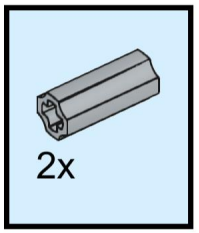

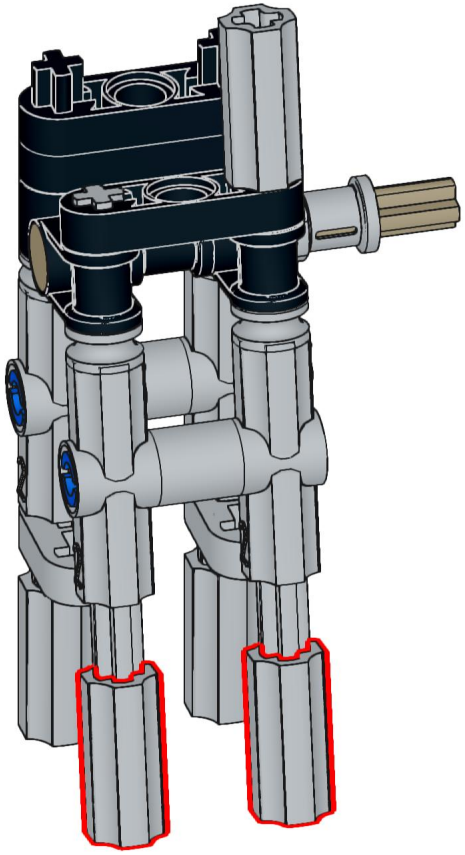

667

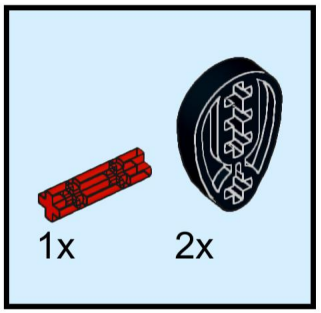

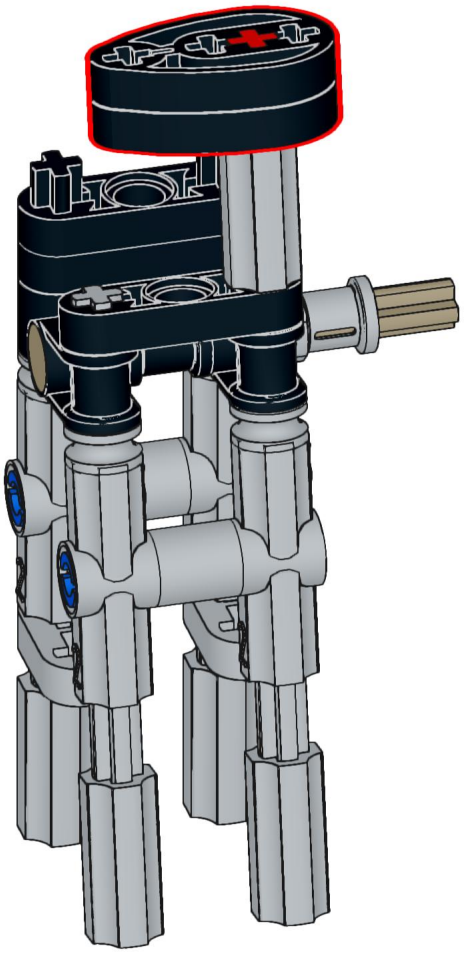

668

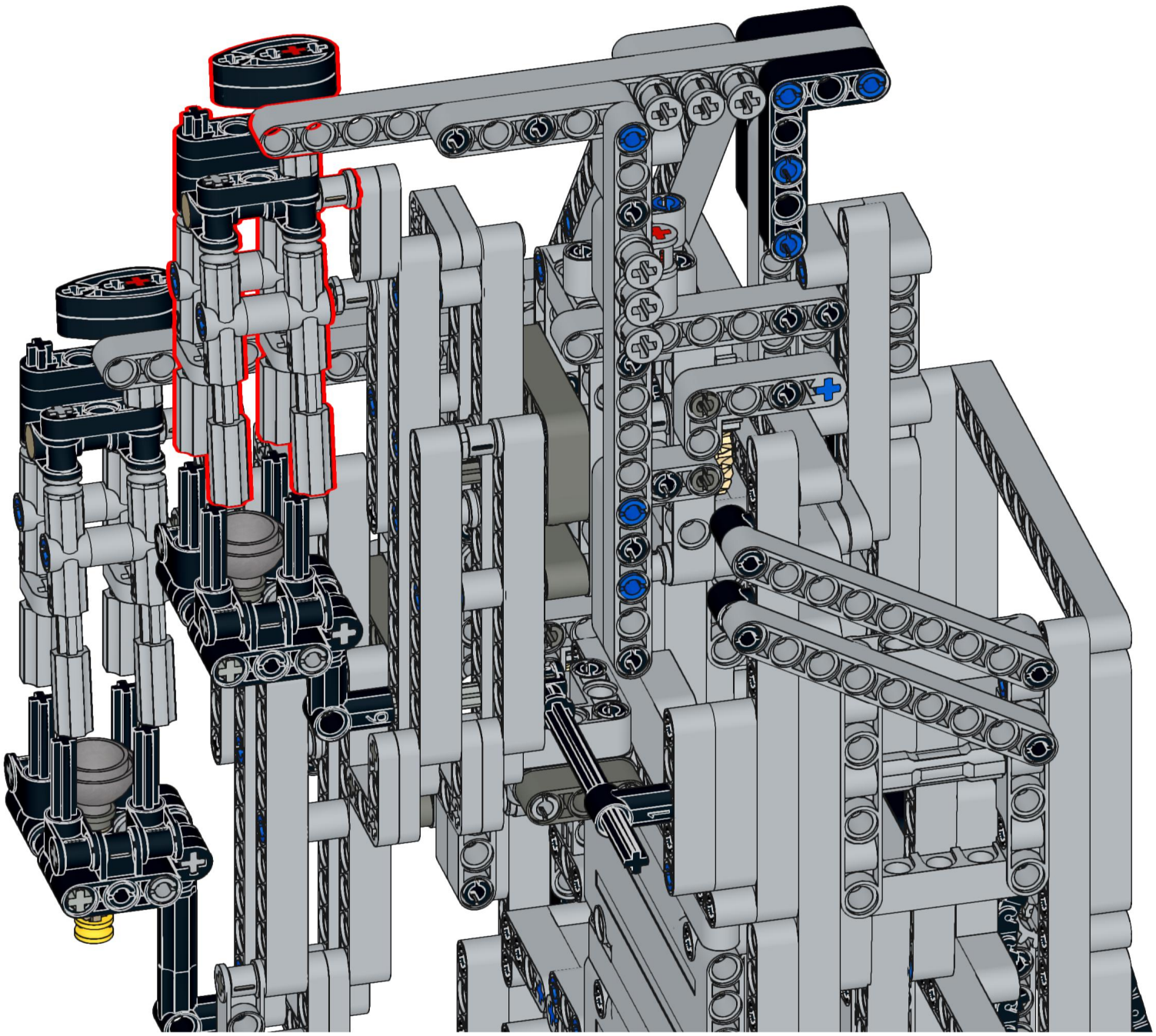

669

