670

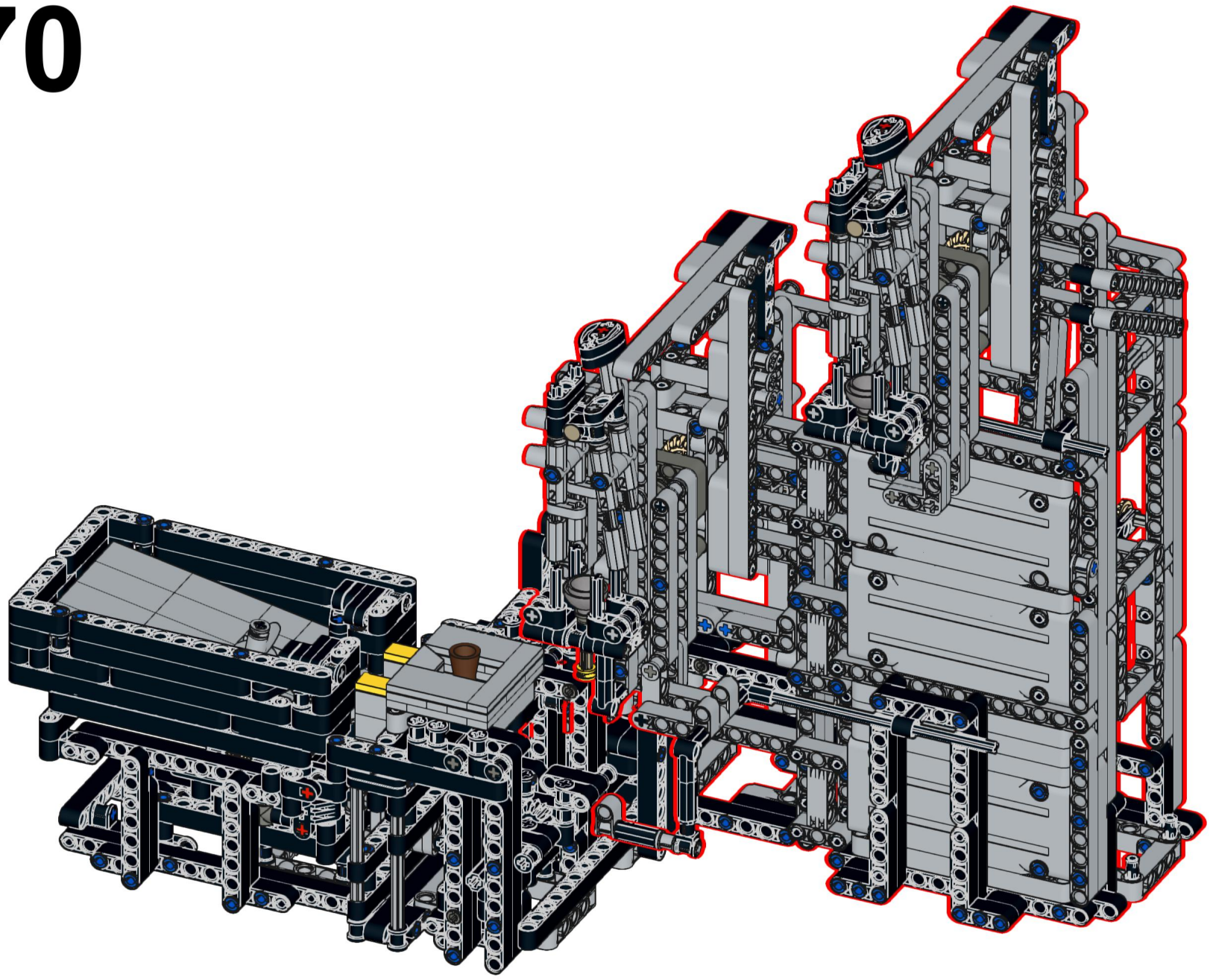

671

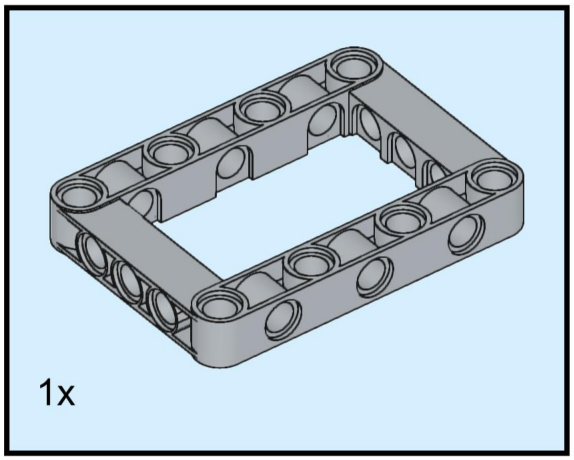

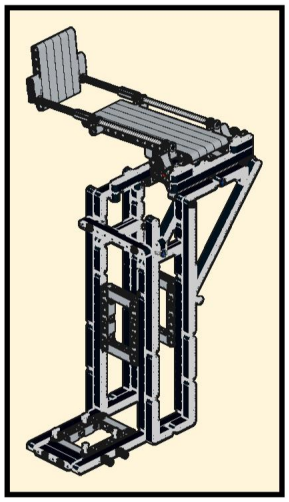

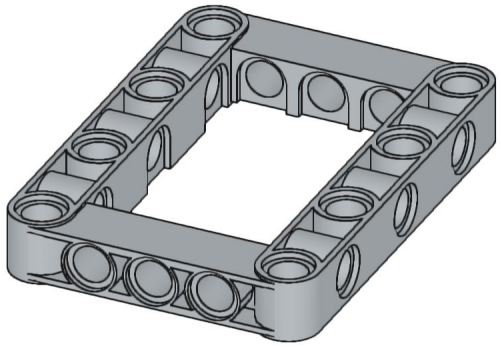

672

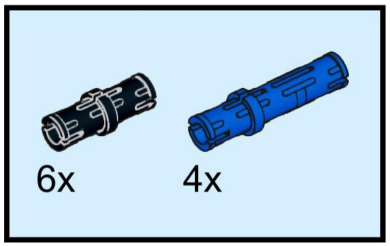

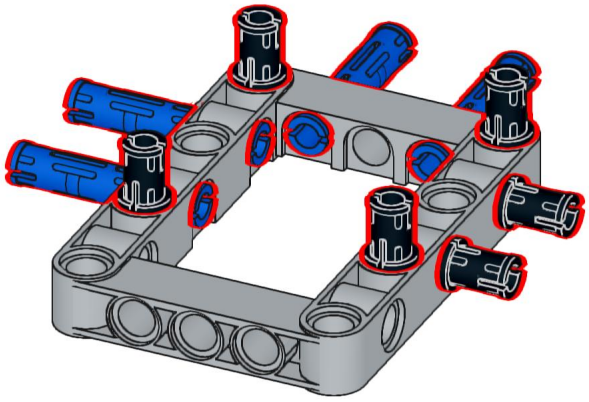

673

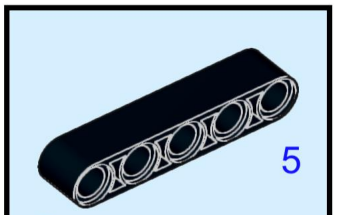

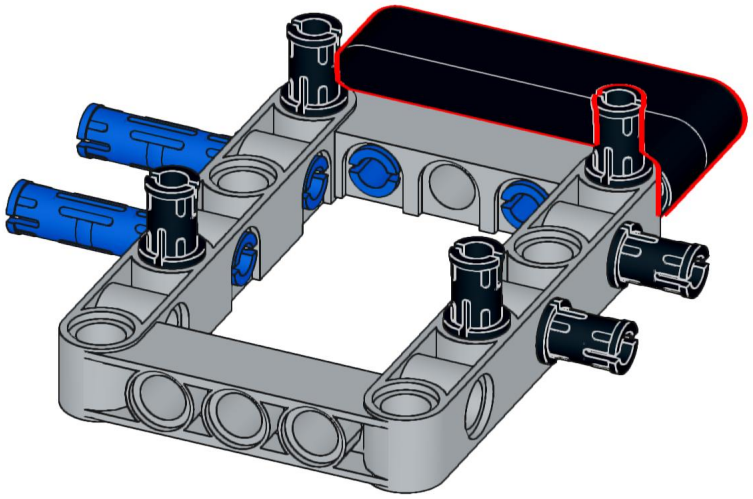

674

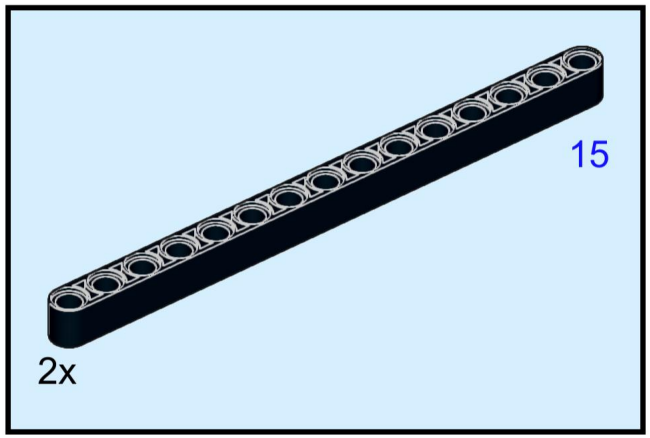

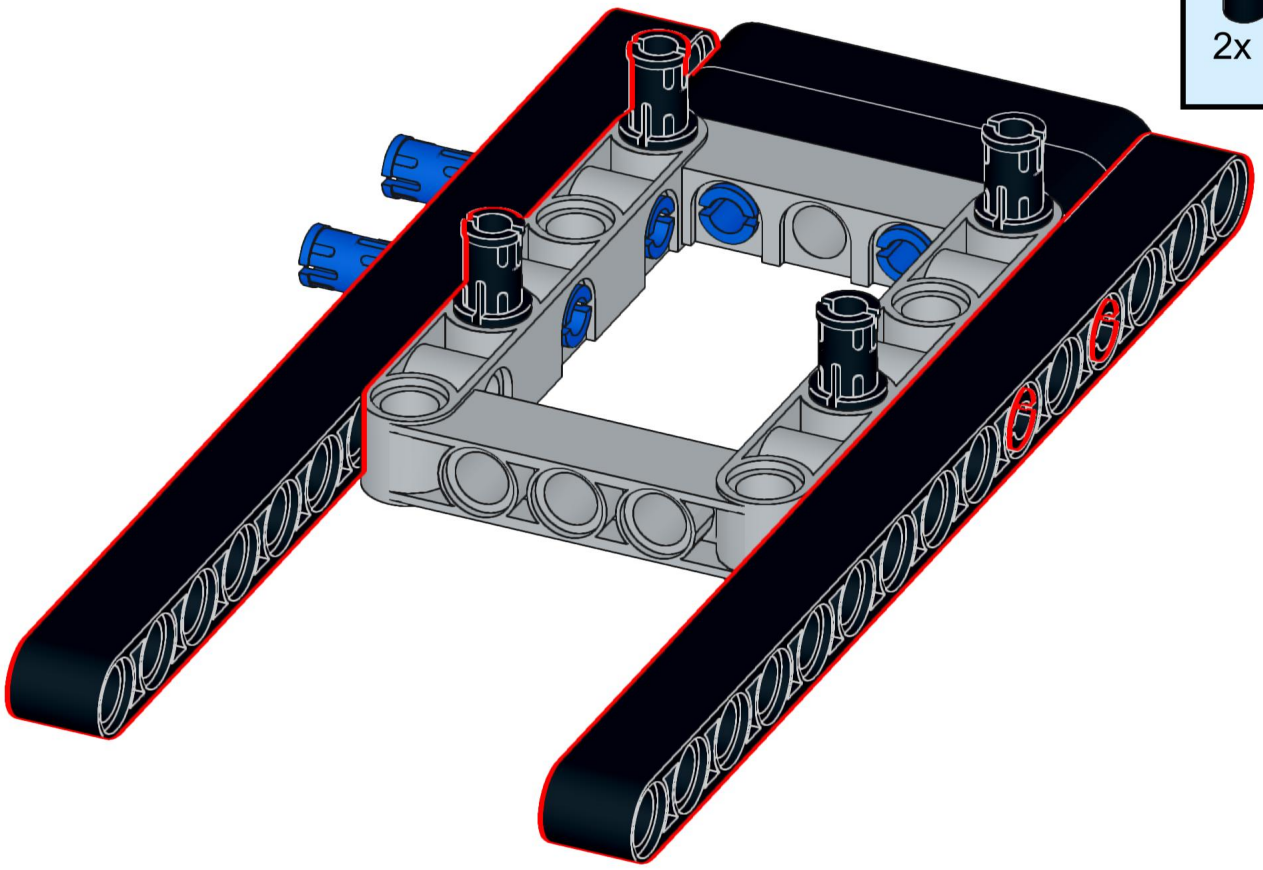

675



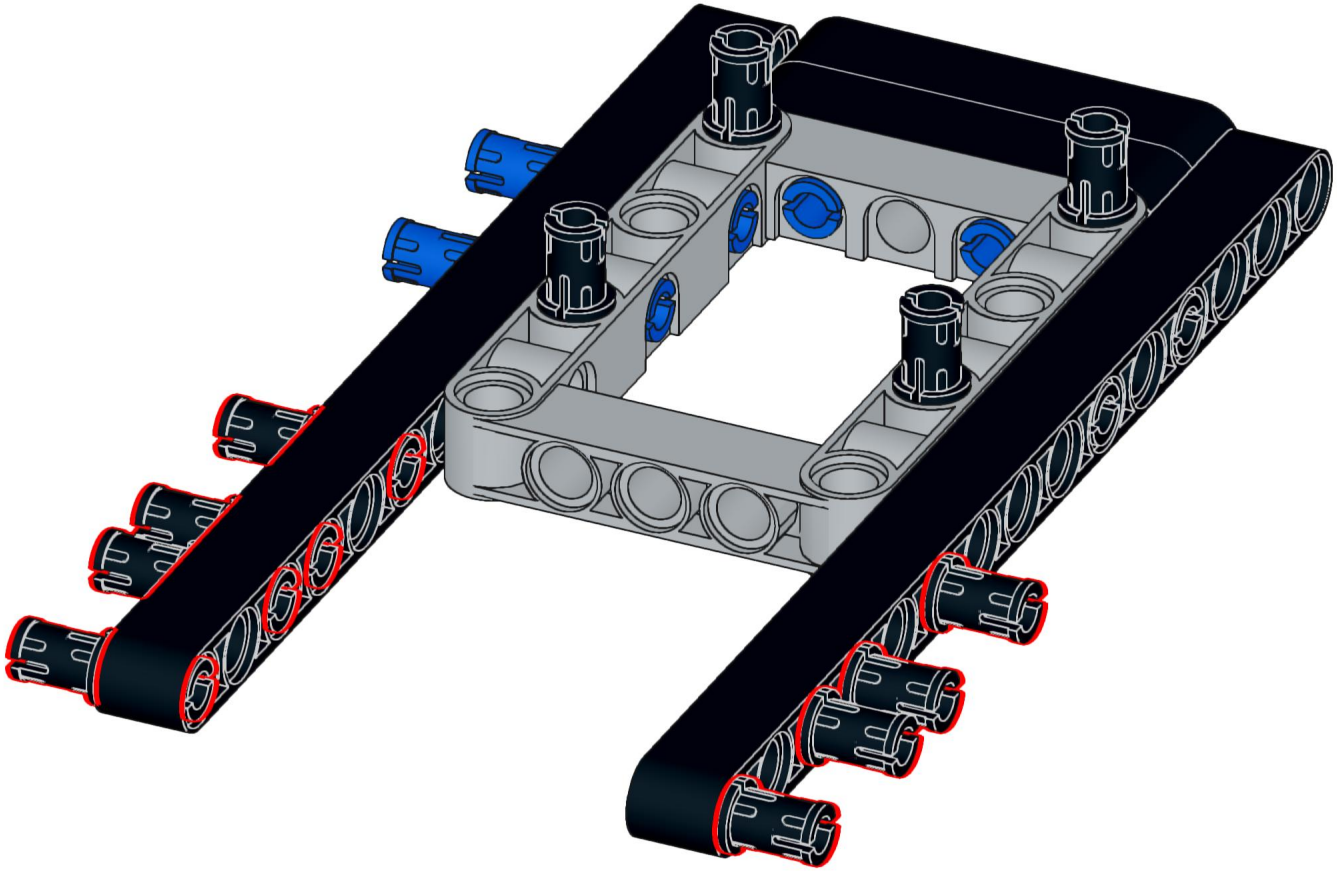

676

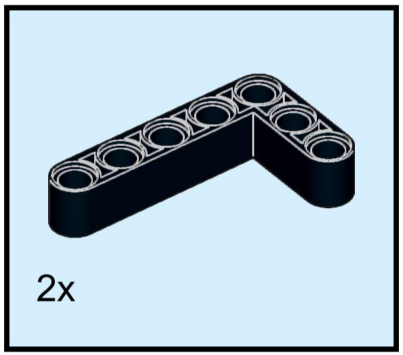

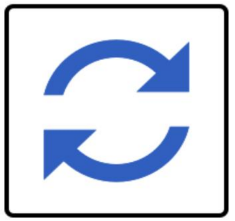

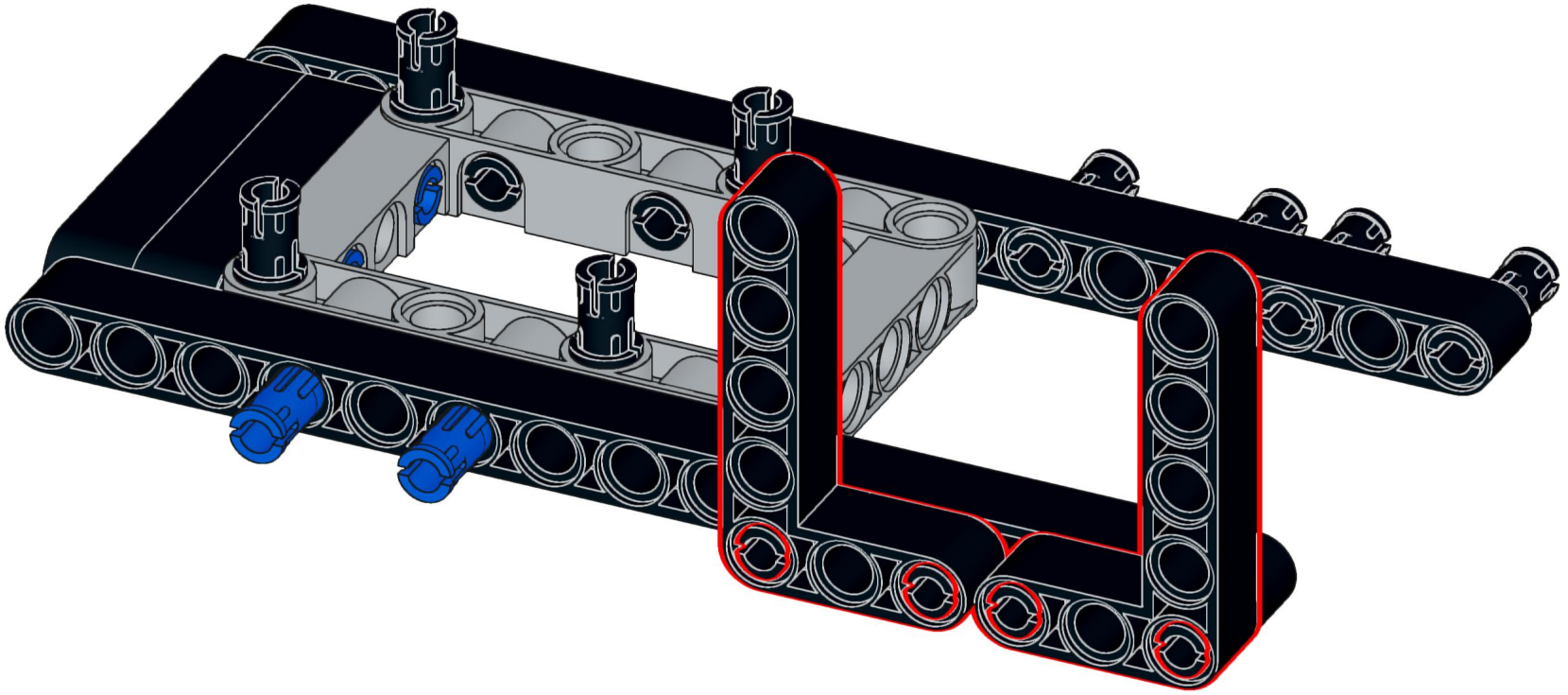

677

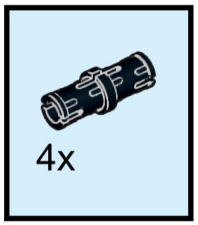

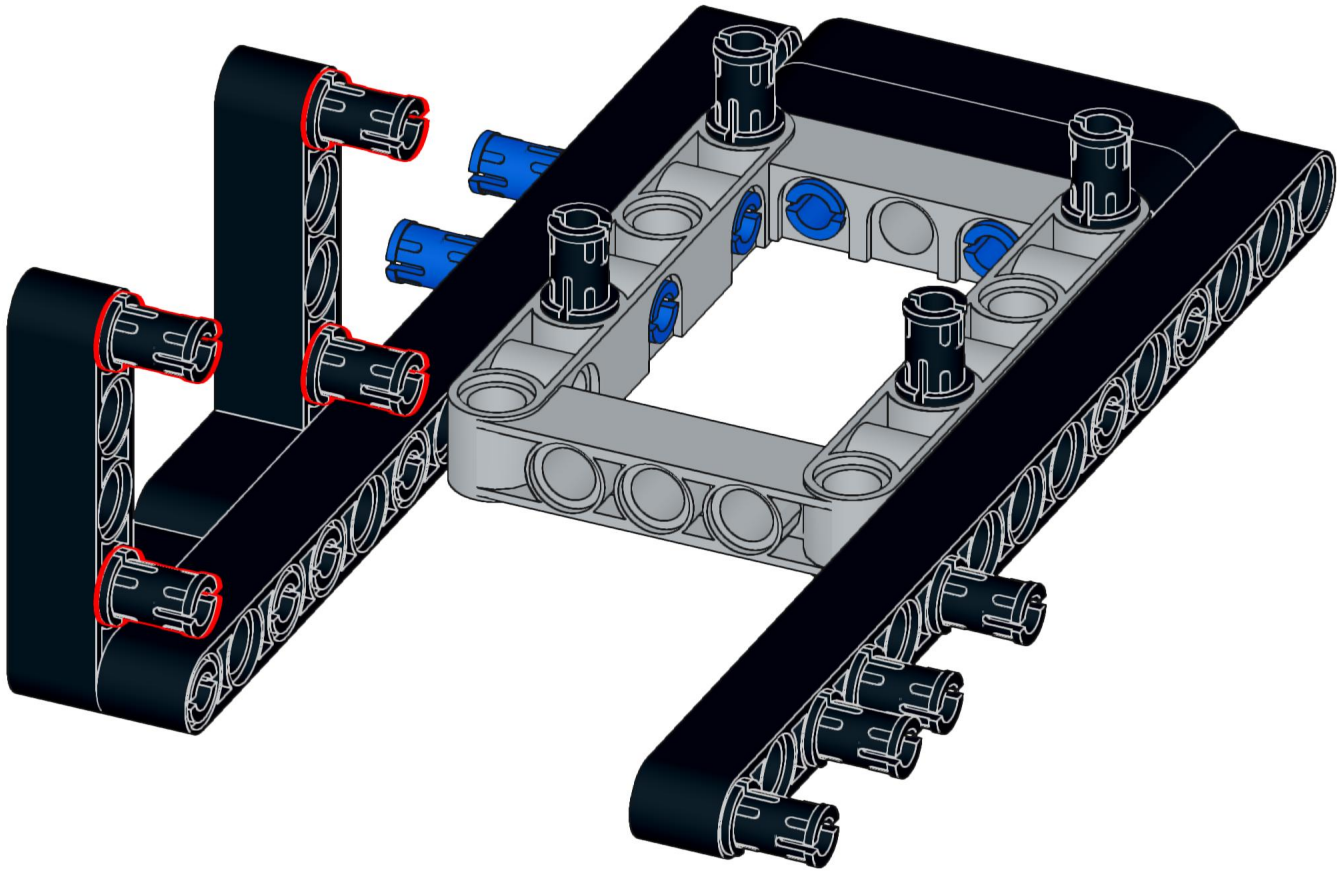

678

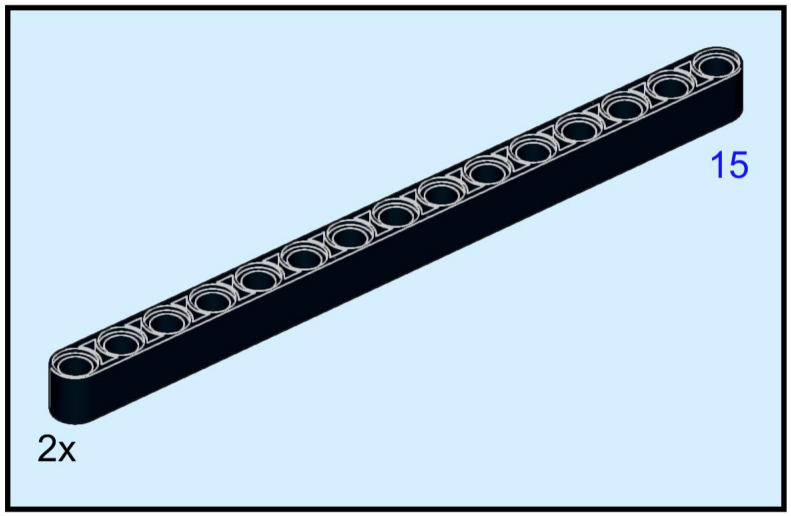

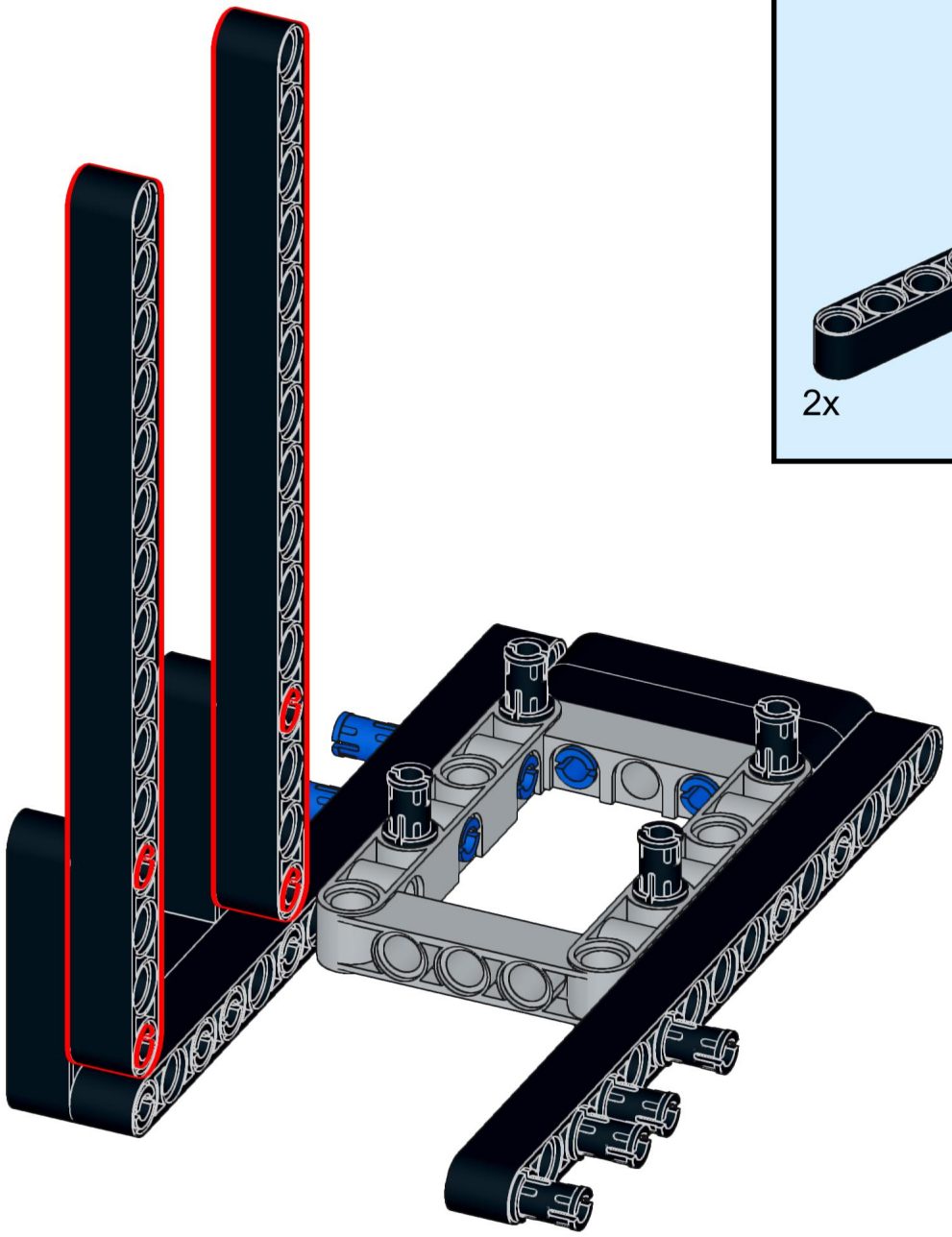

679

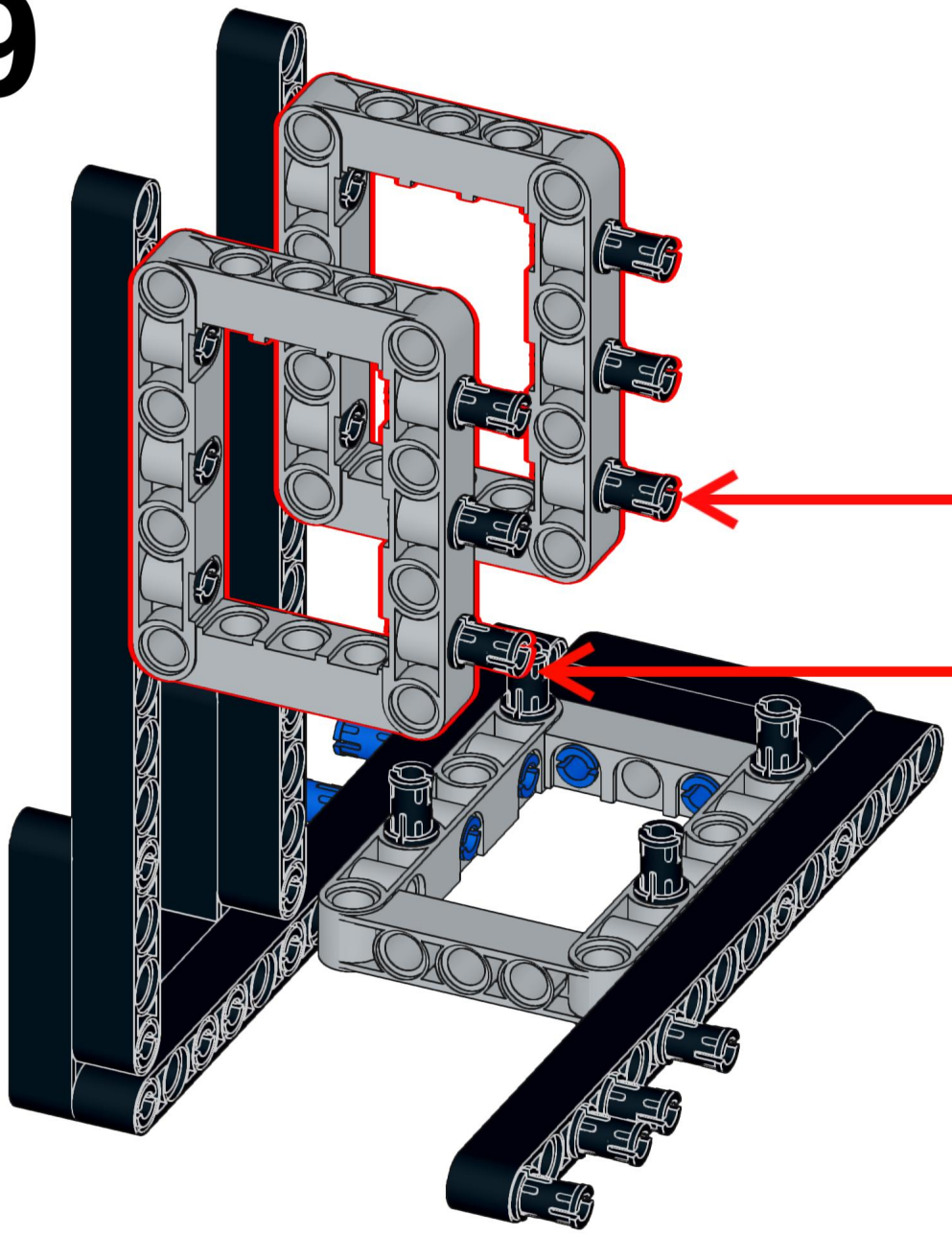

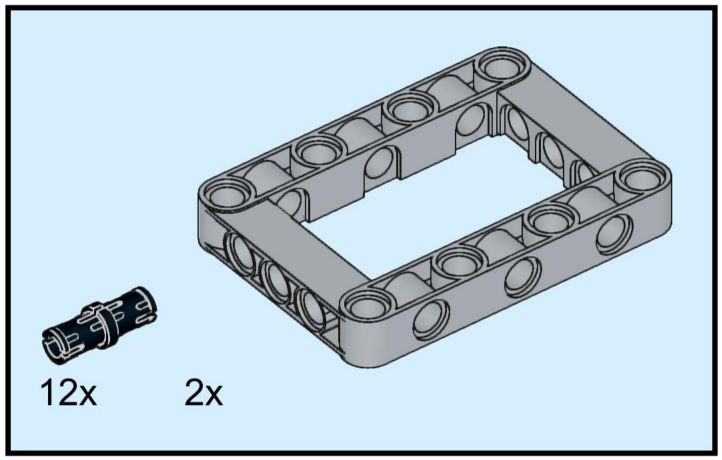

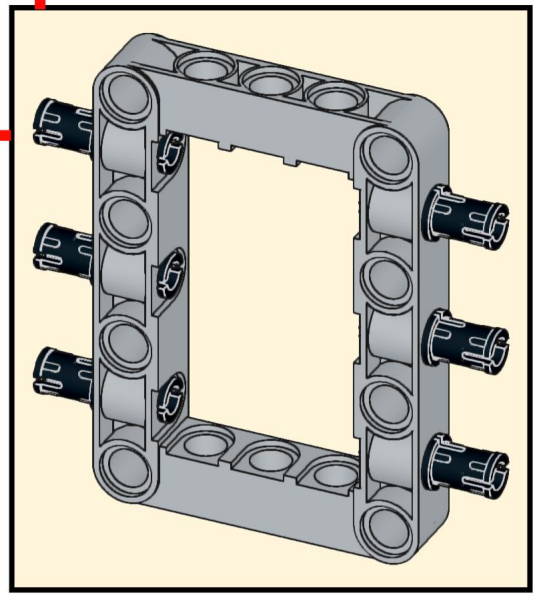

x2

680

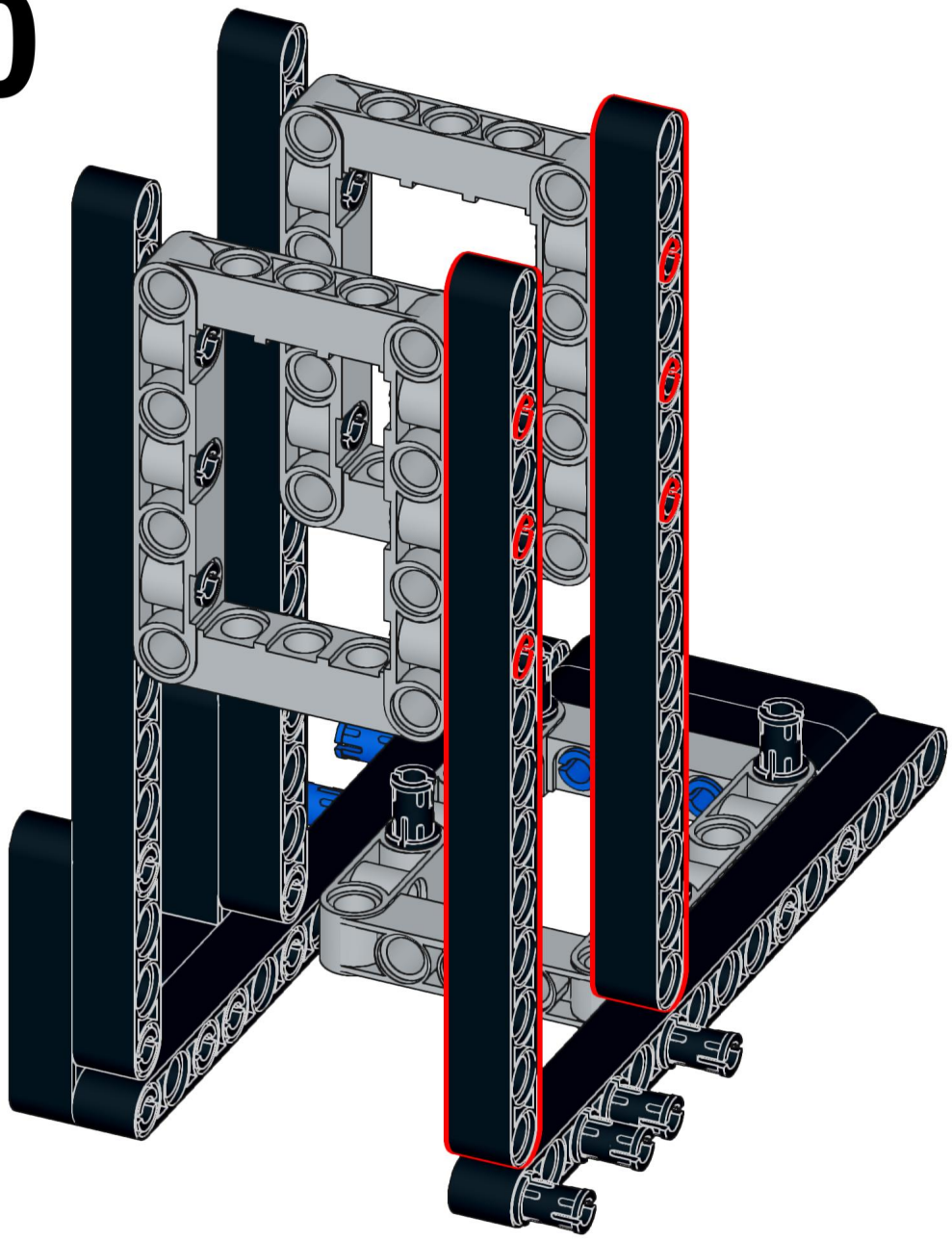

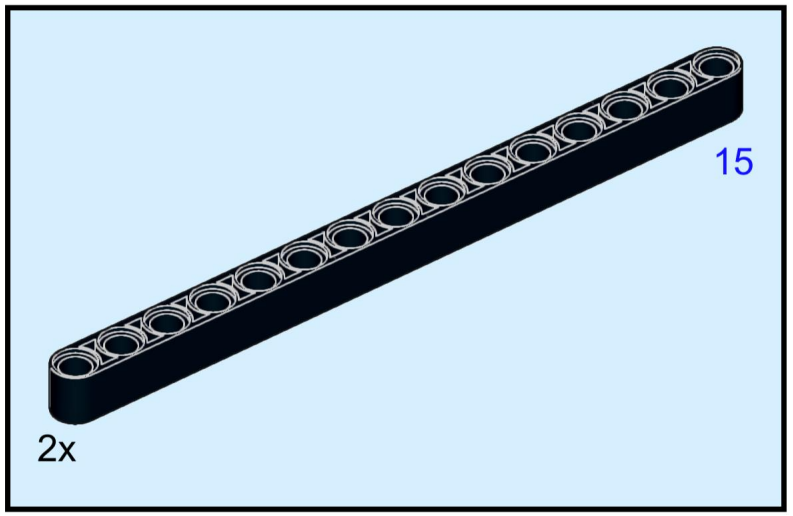

681

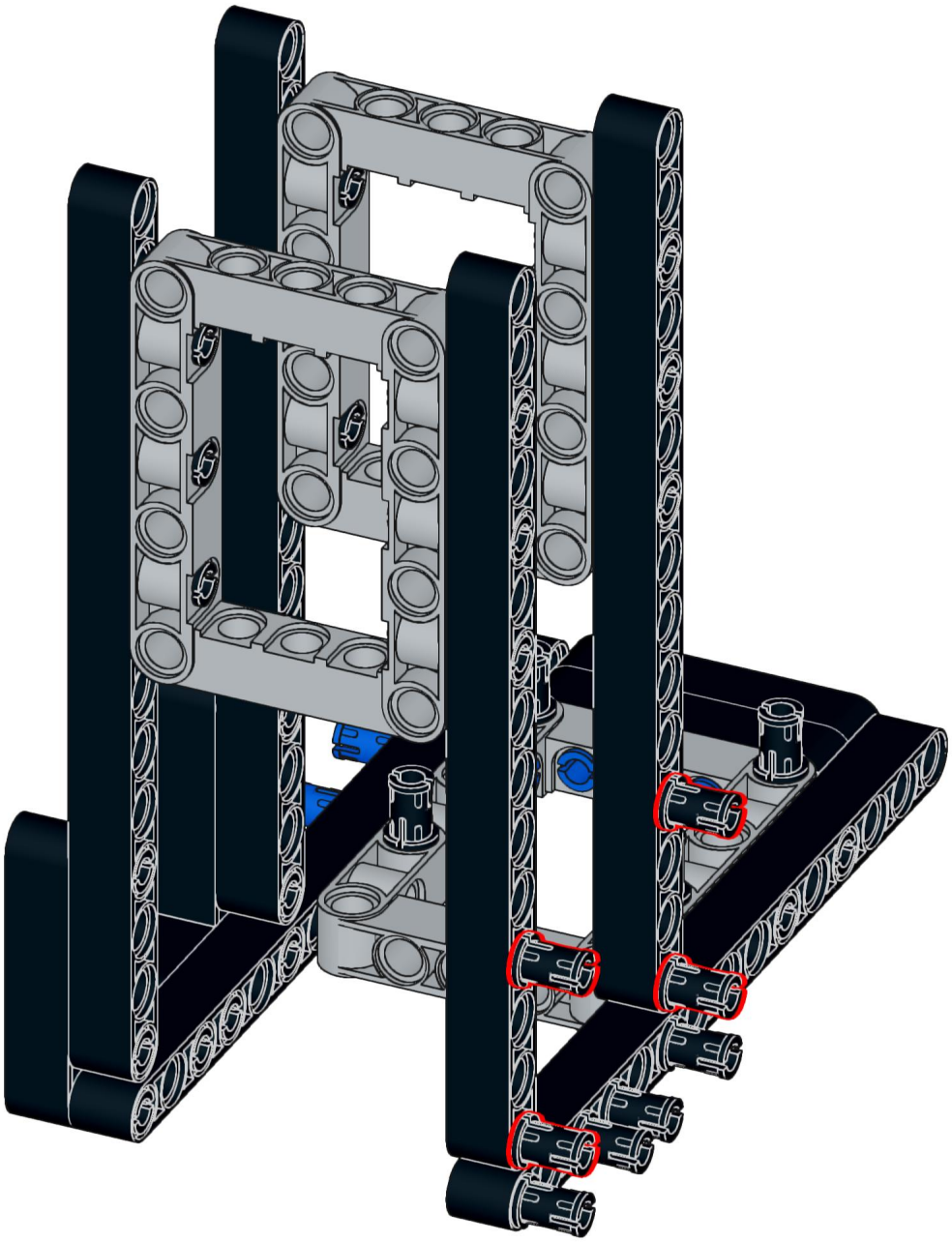

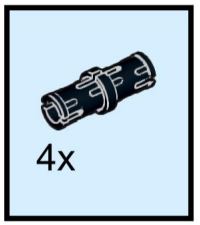

682

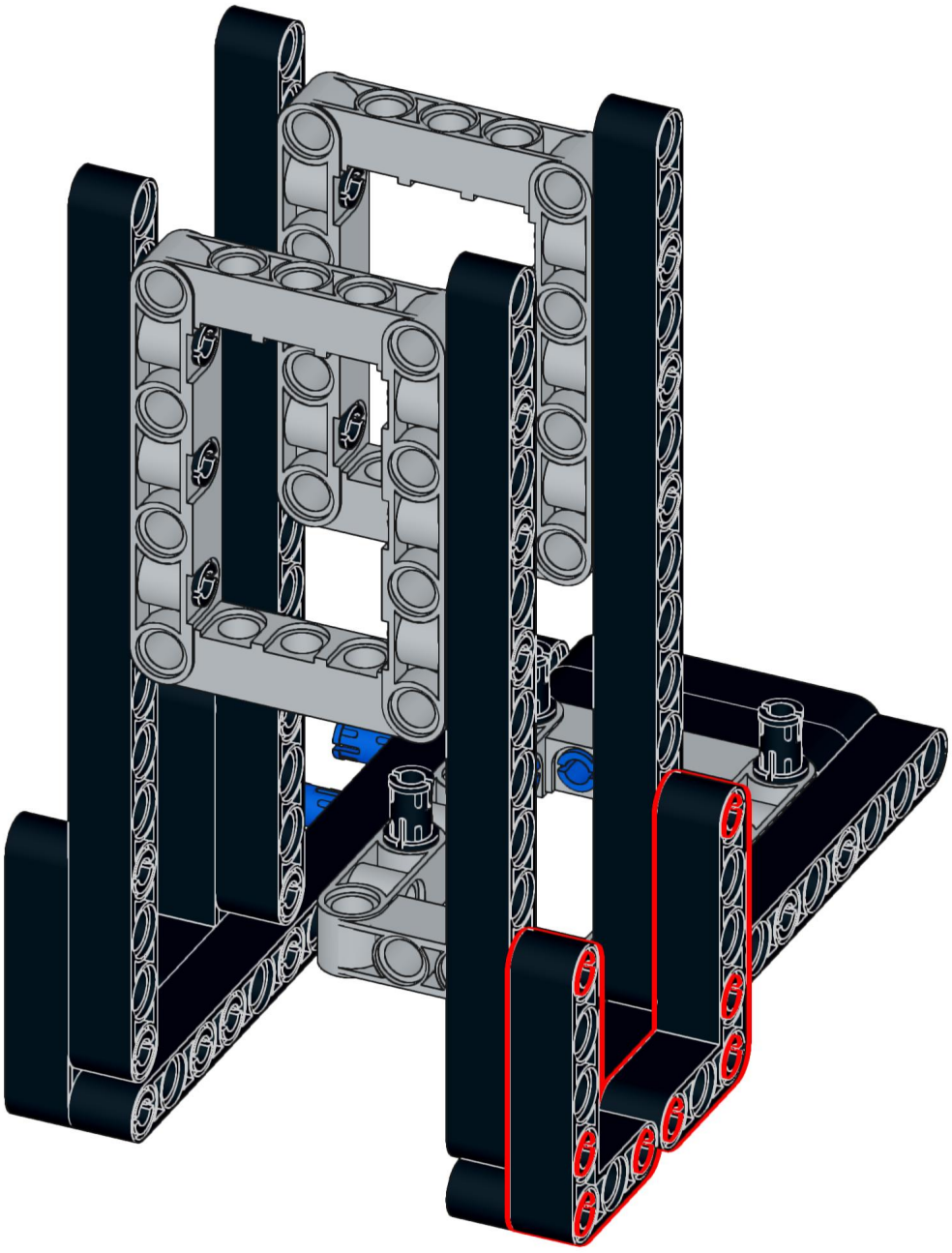

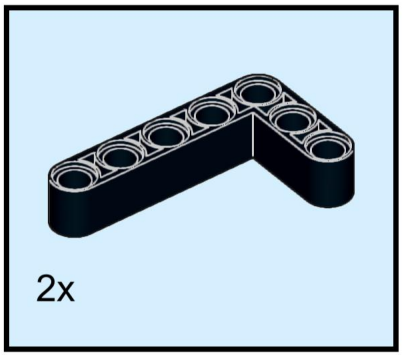

683

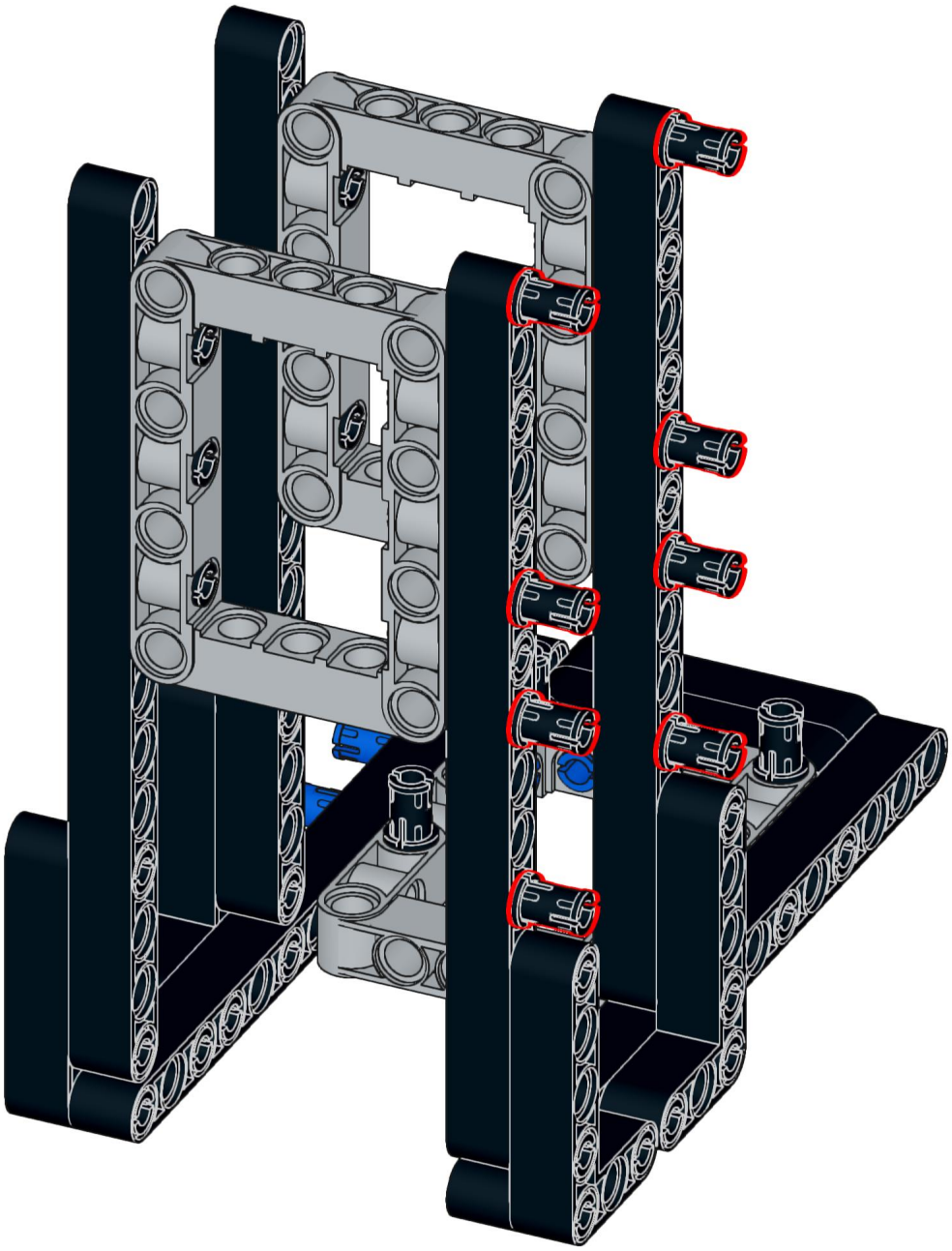

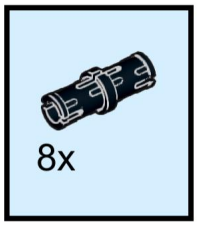

684

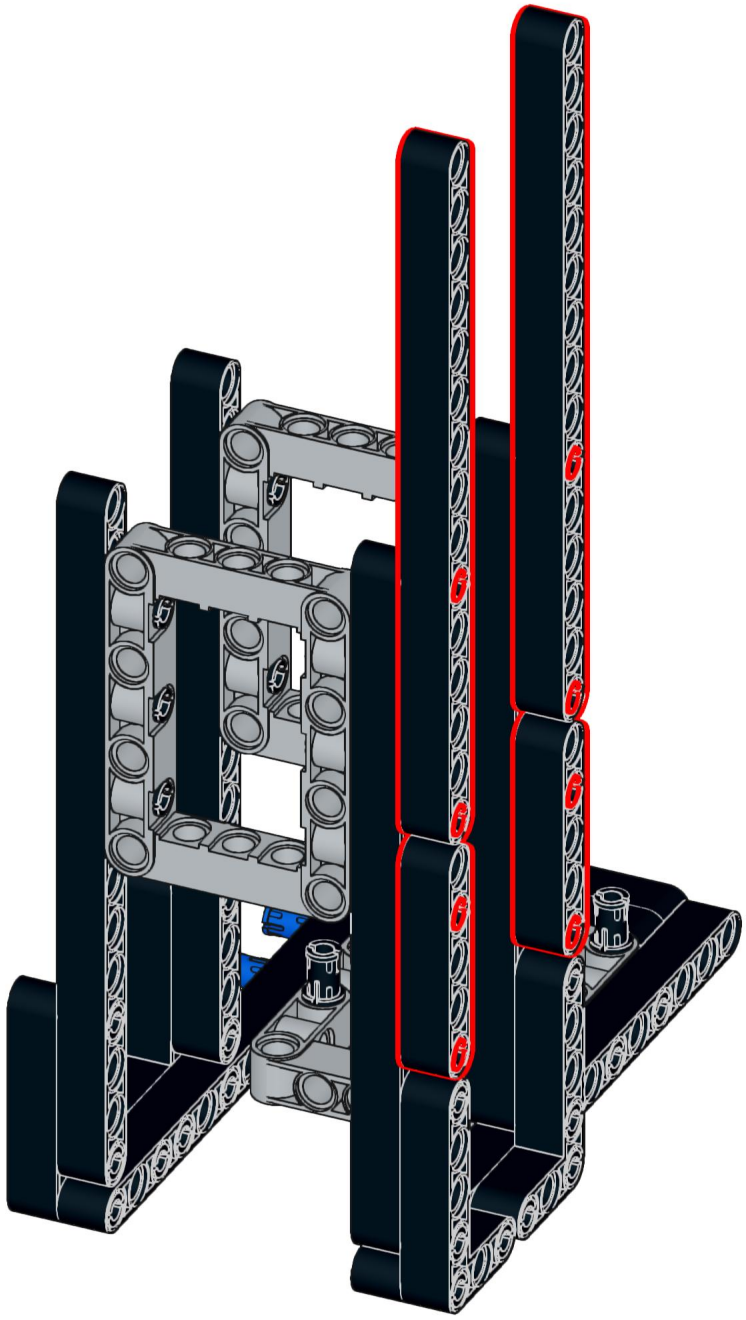

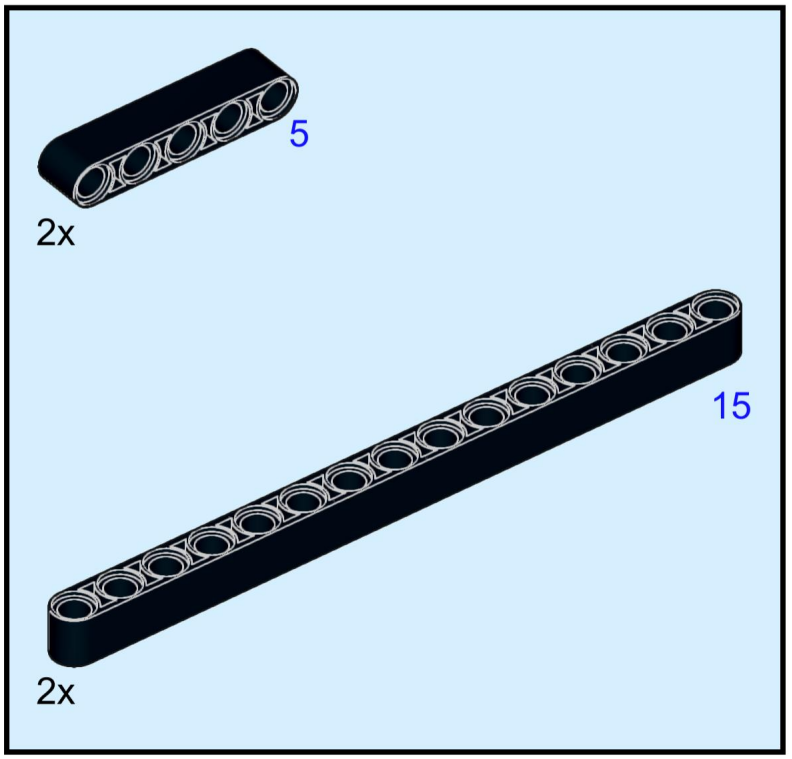

685

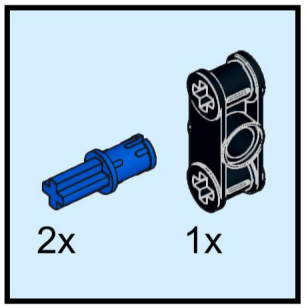

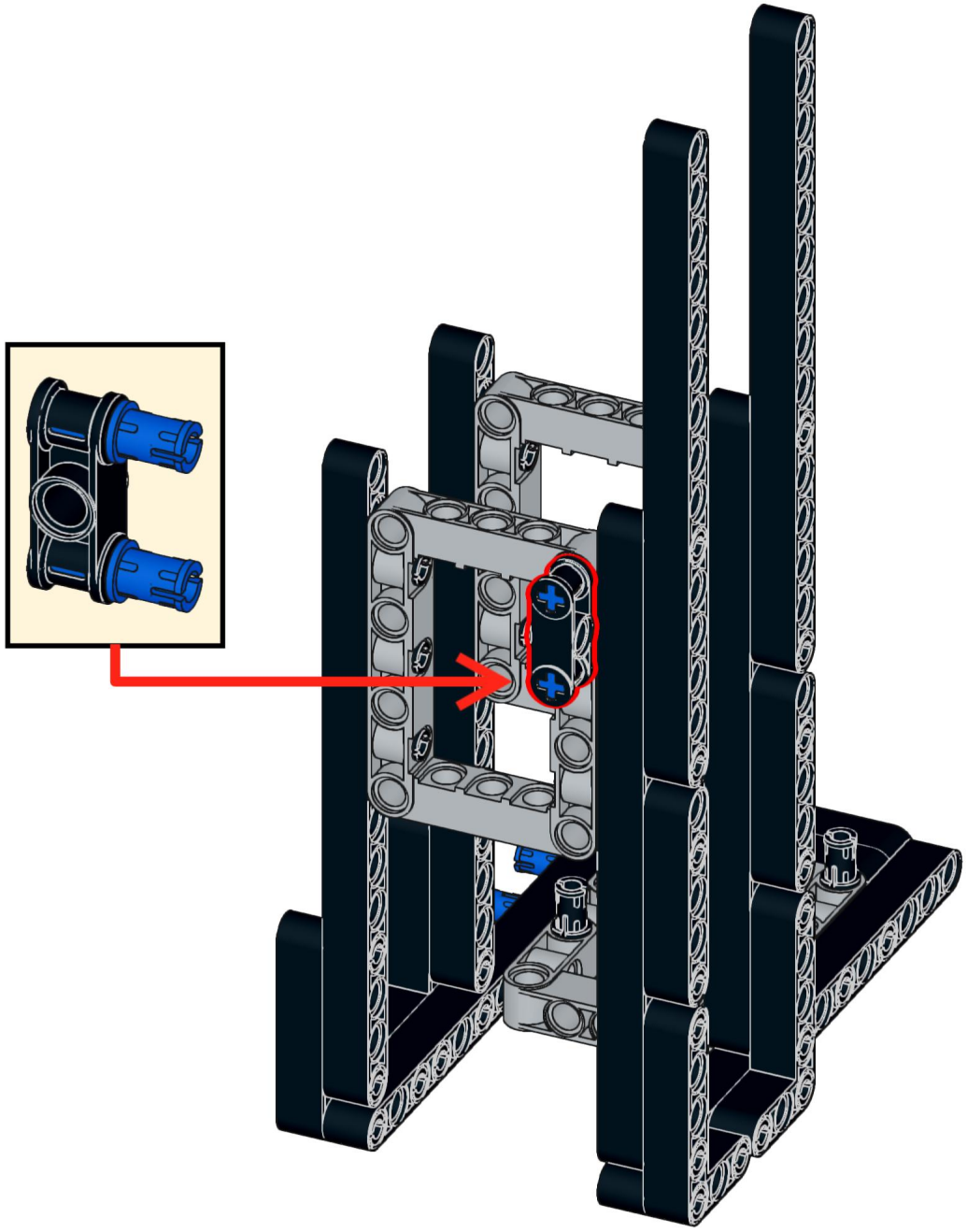

686



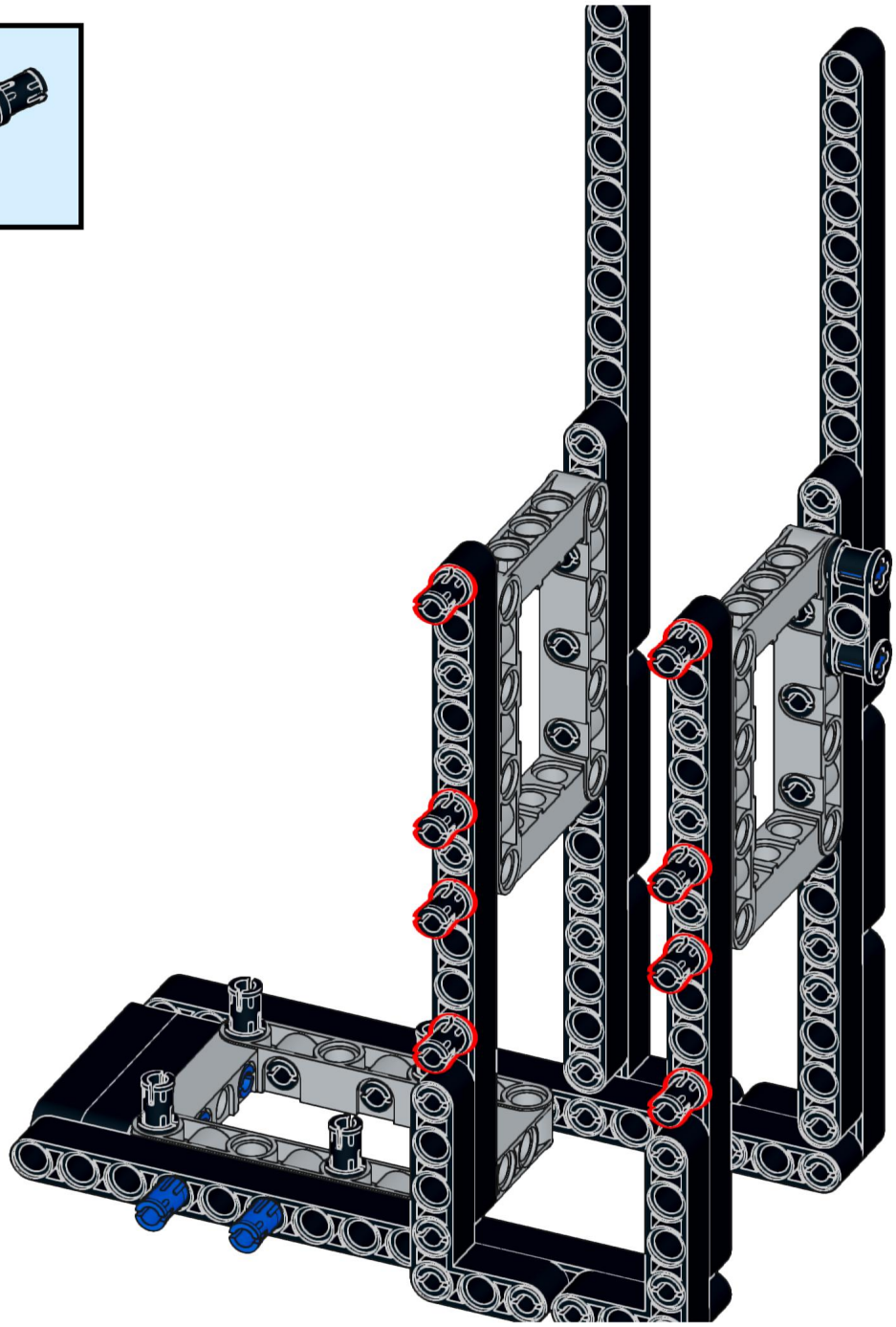

687

