688

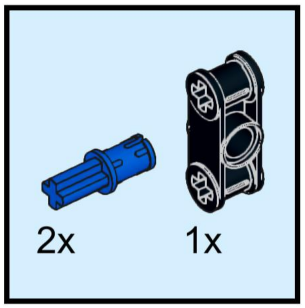

689

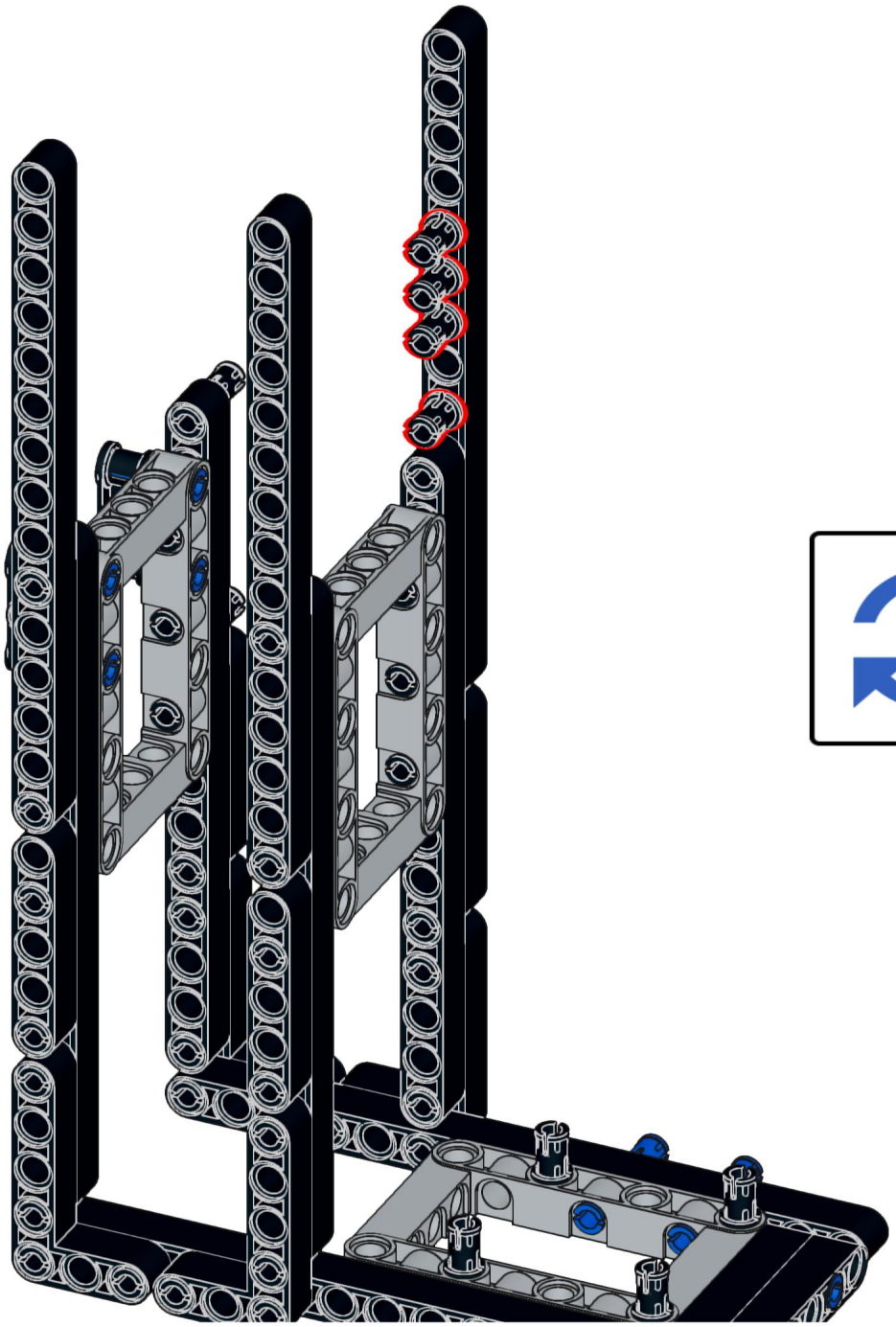

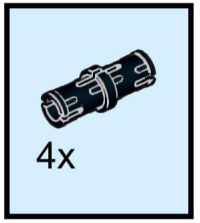

690

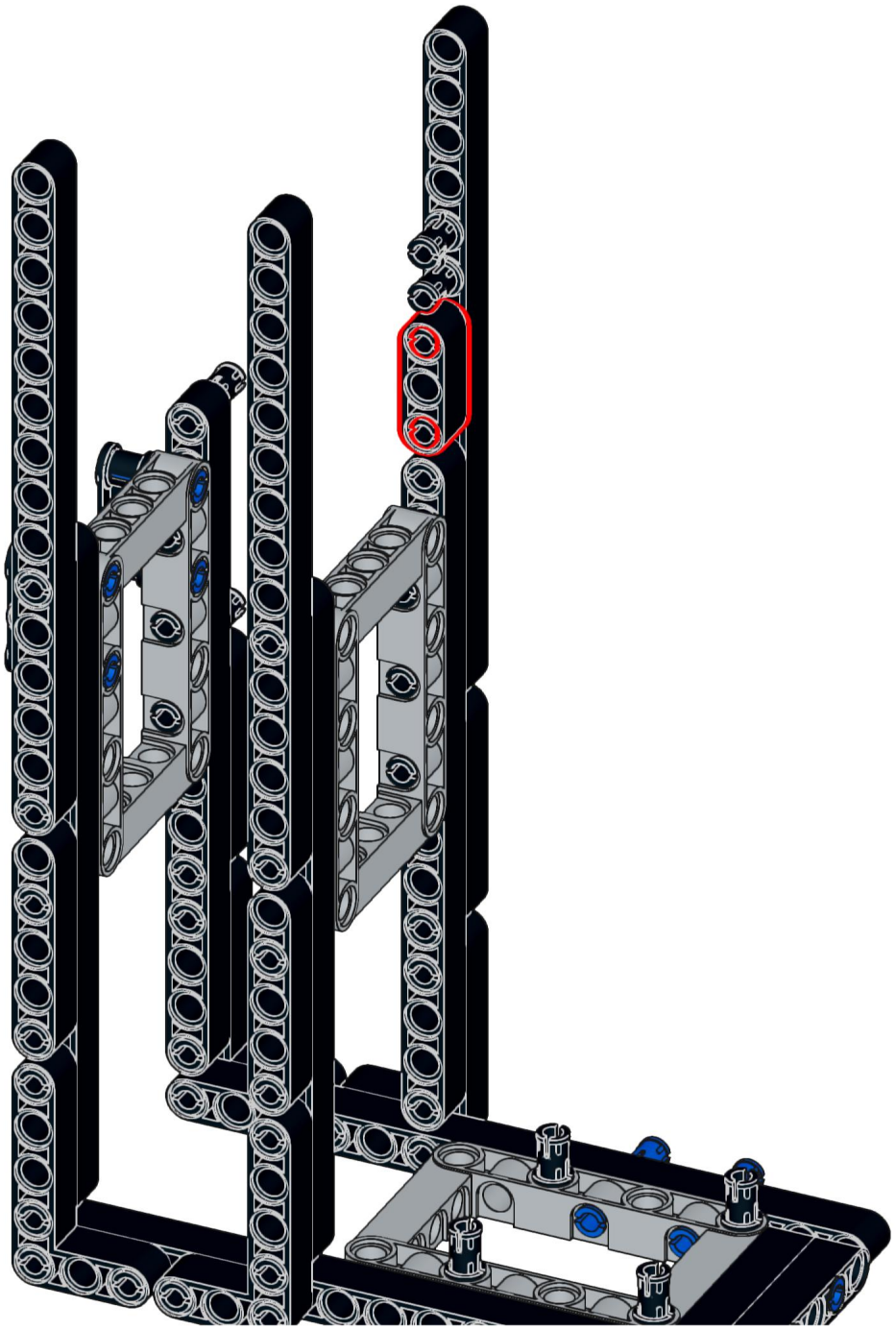

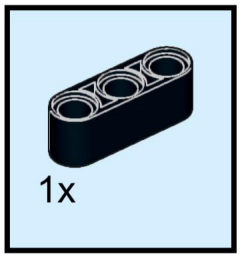

691



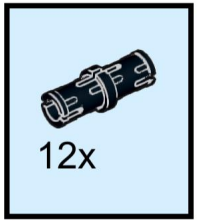

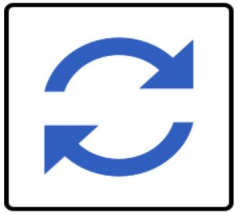

692



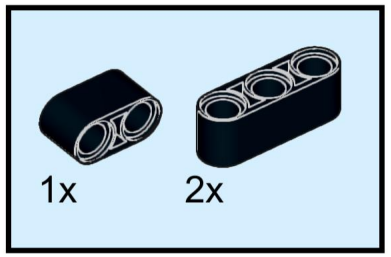

693



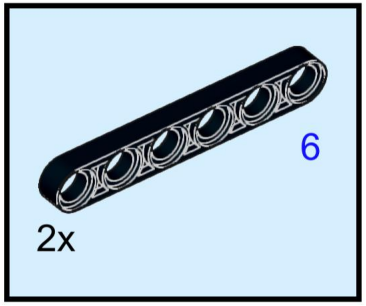

694

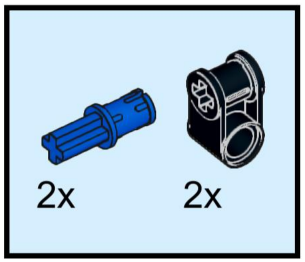

695

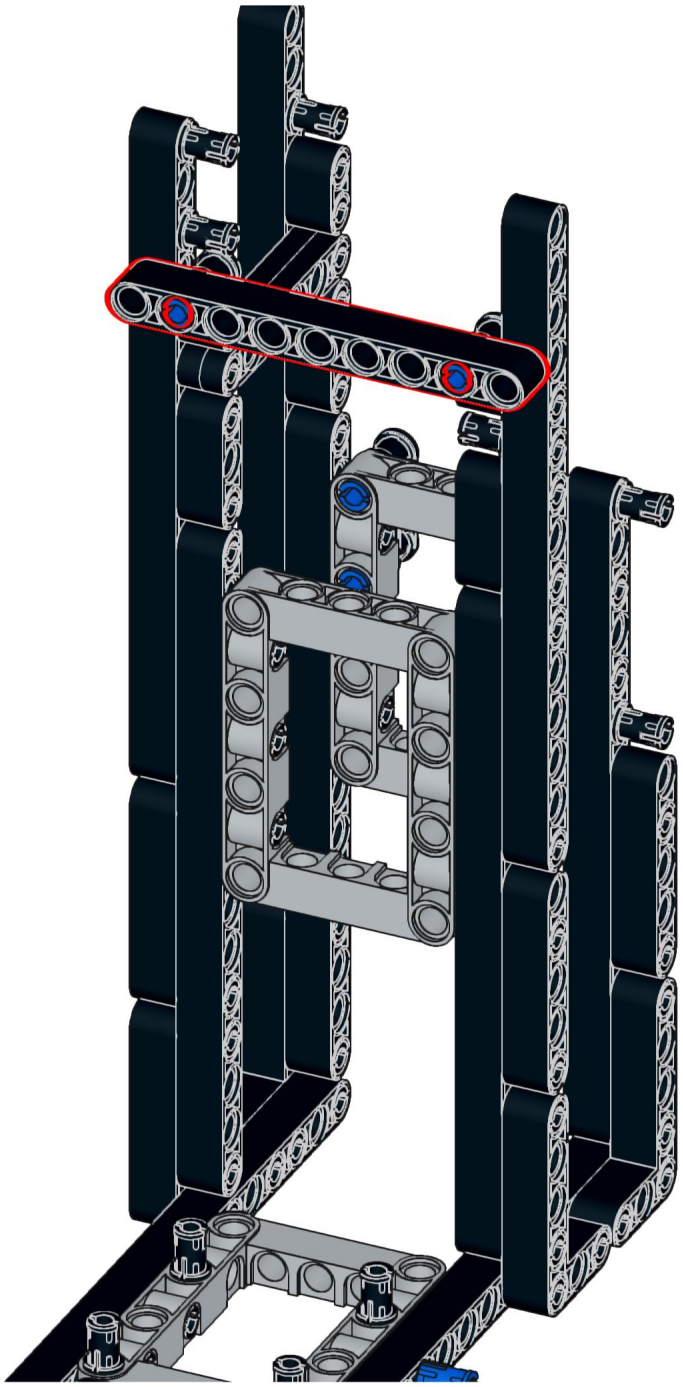

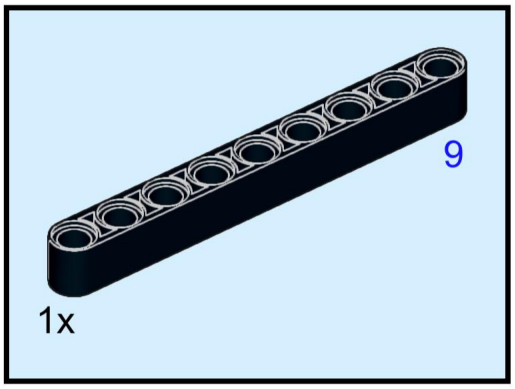

696

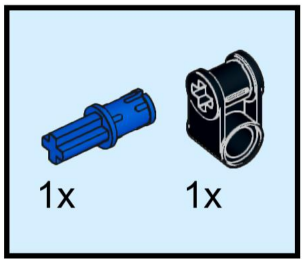

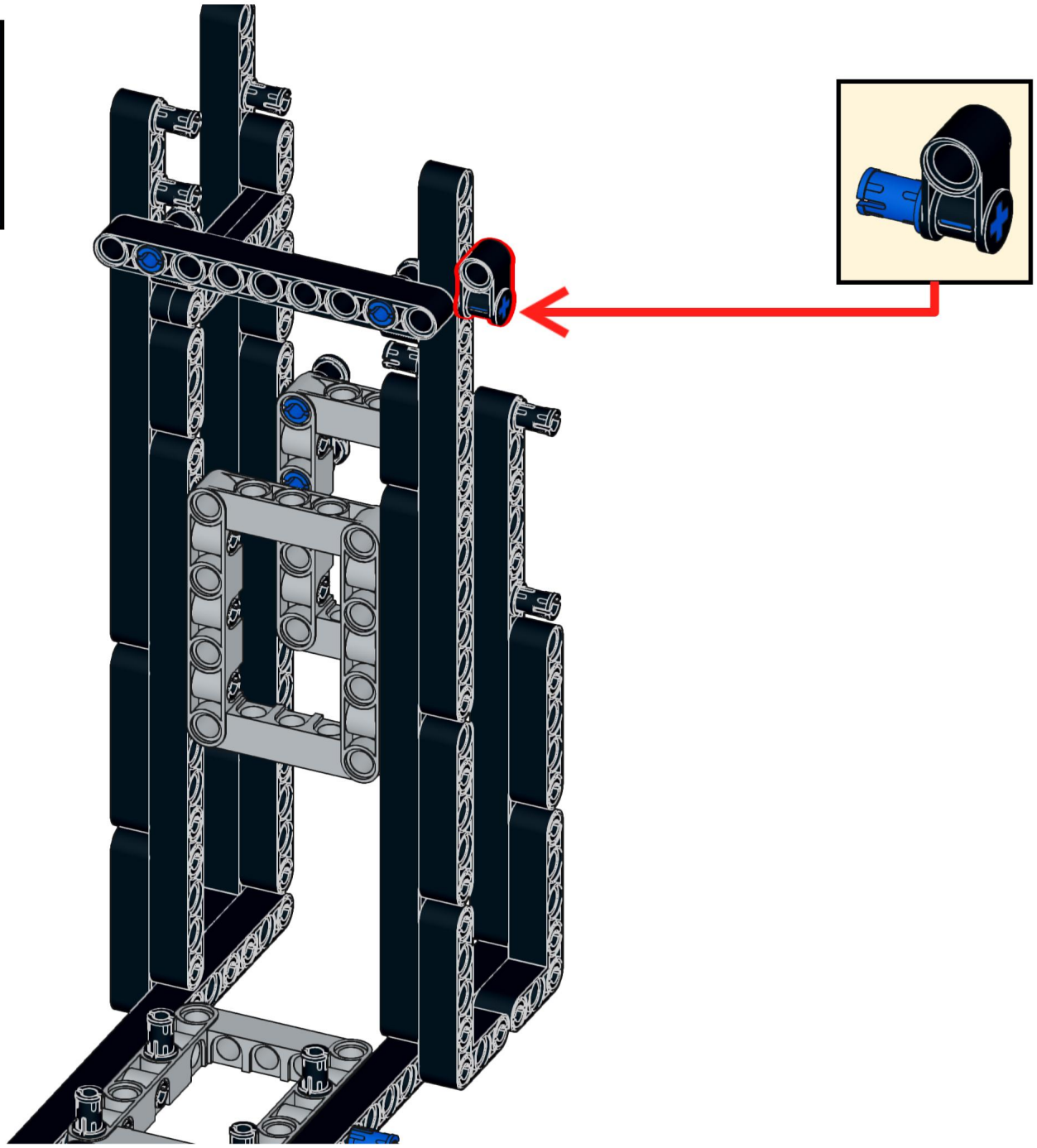

697

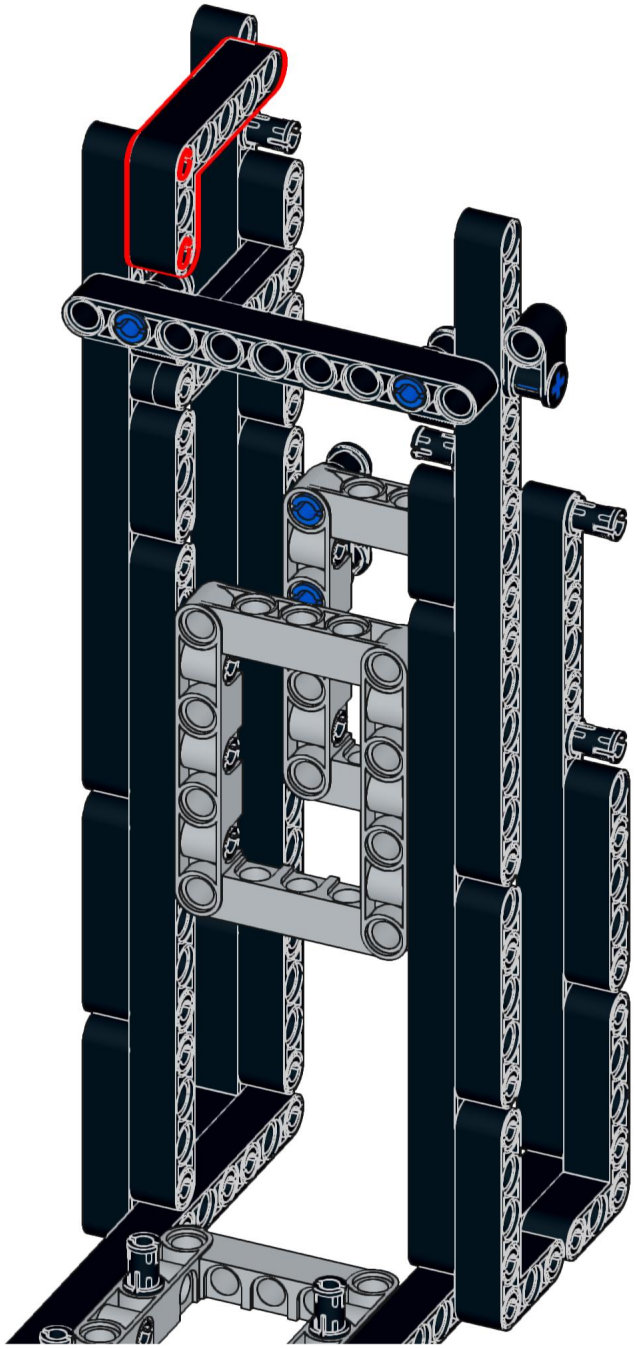

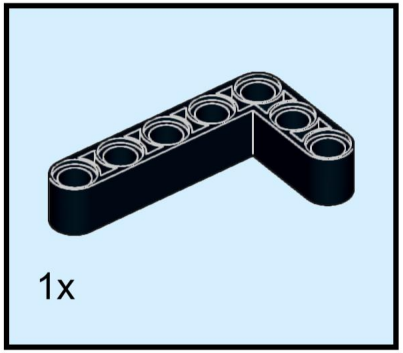

698



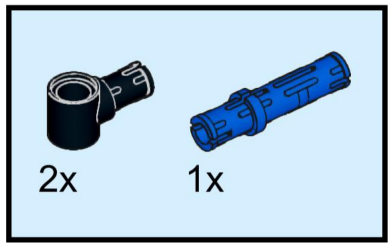



699



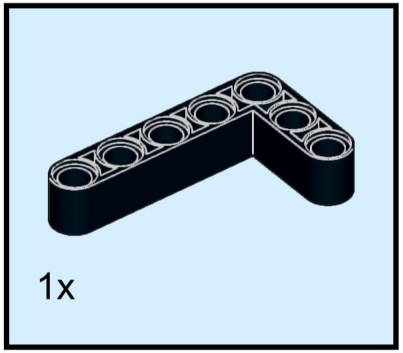

700

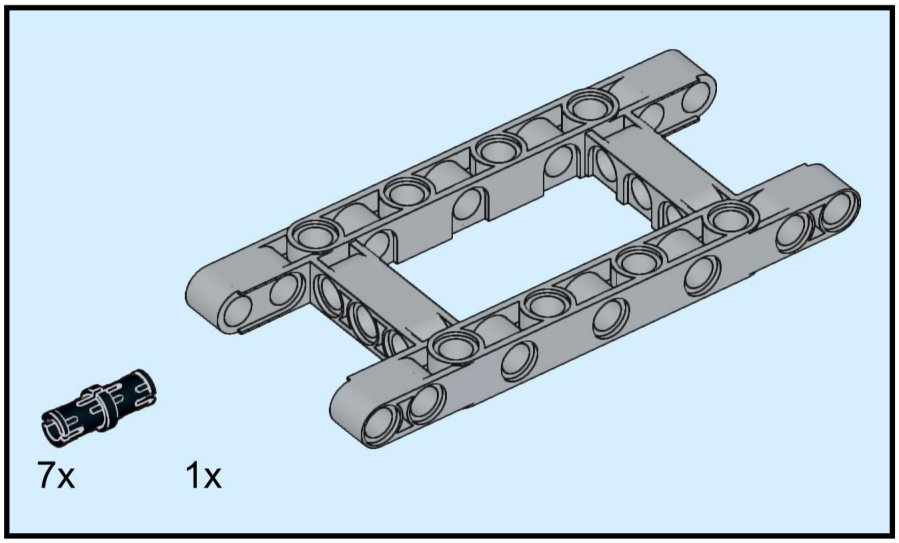

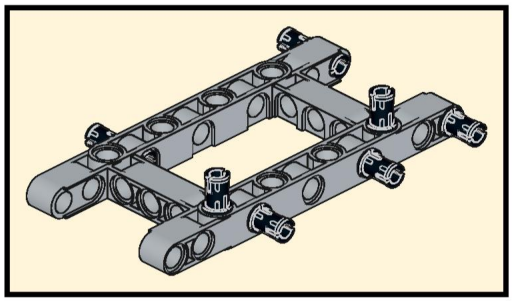

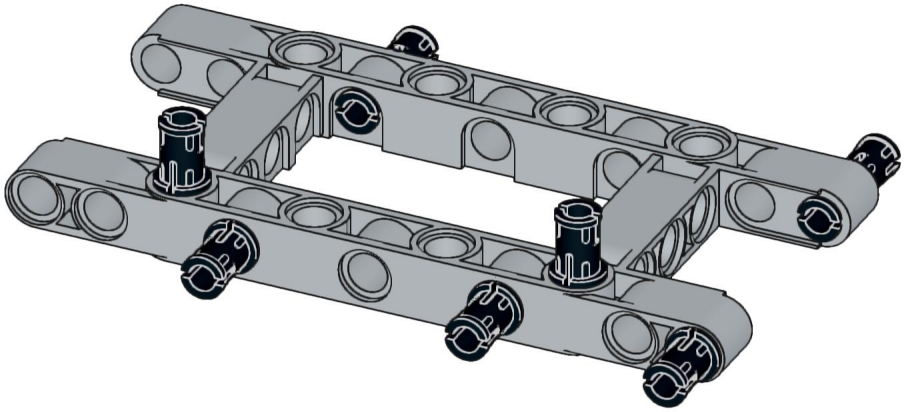

701

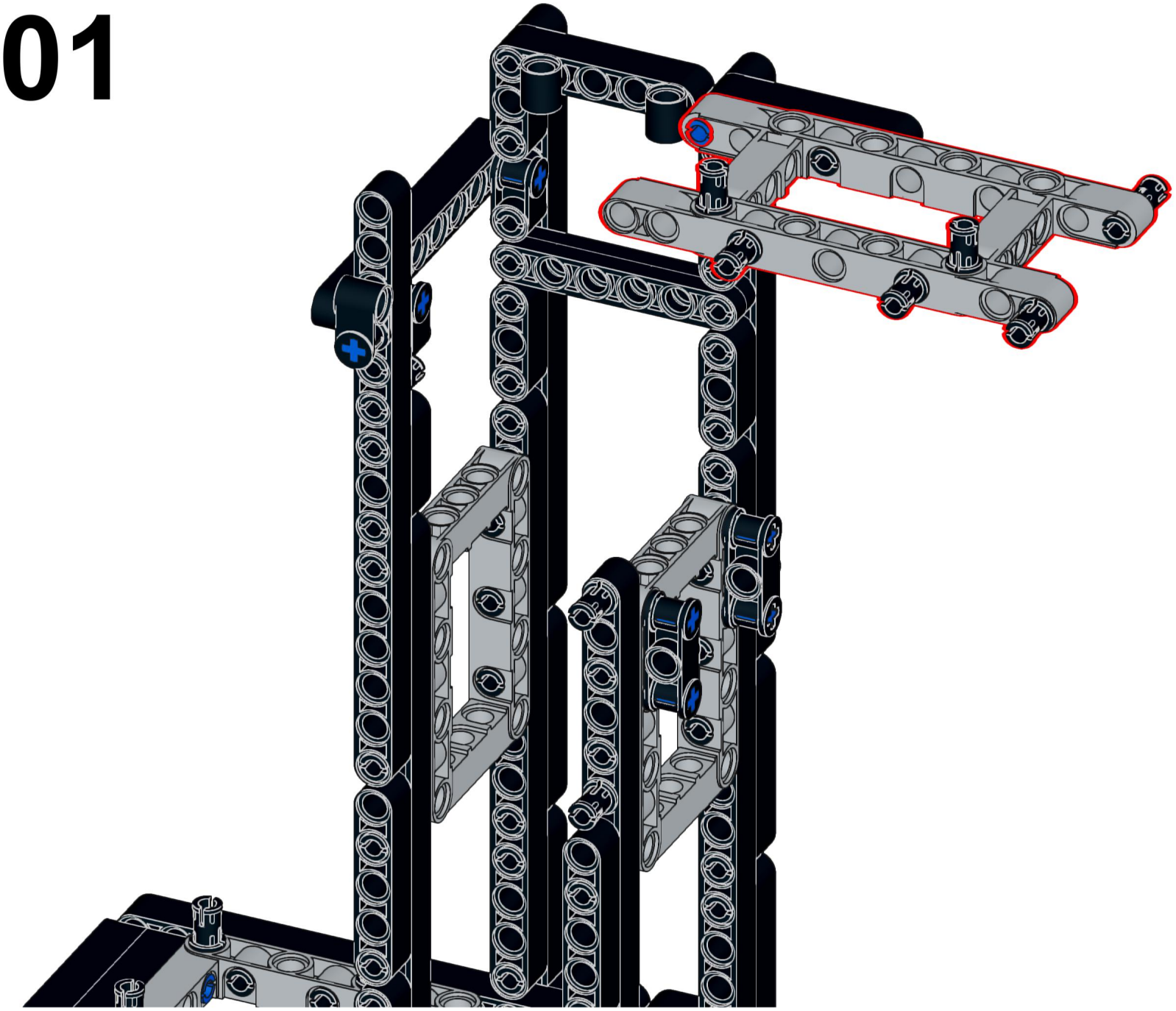

702

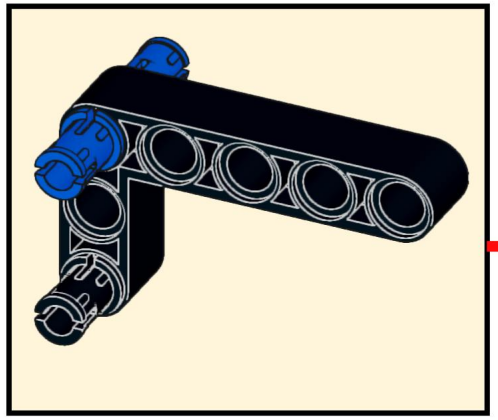

703

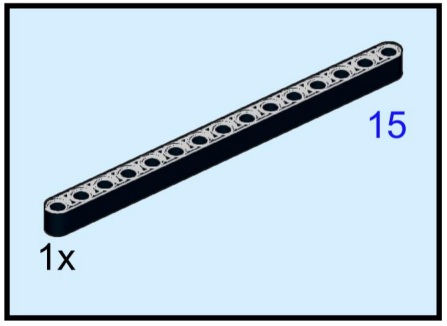



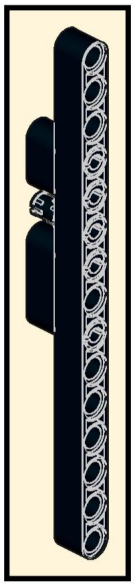

704

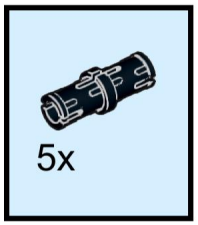



705

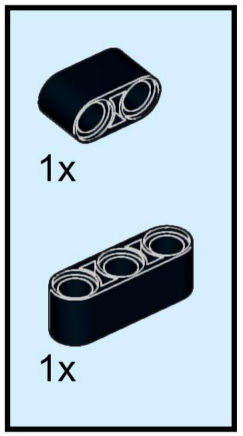



706

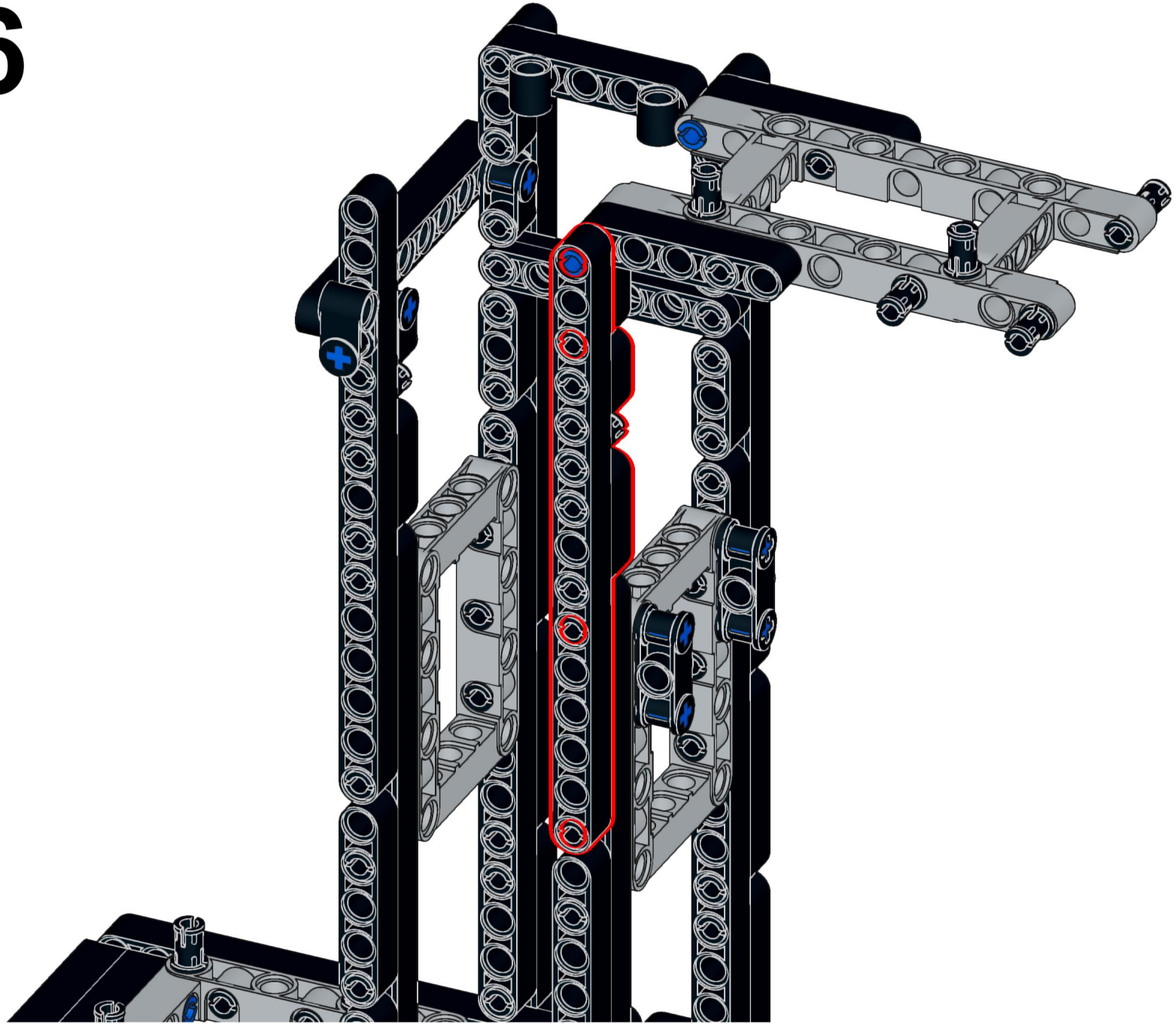

707

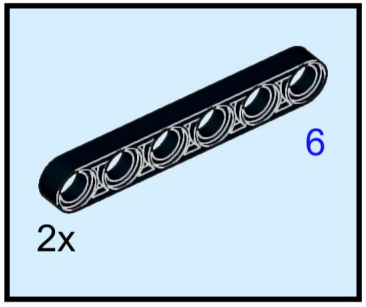

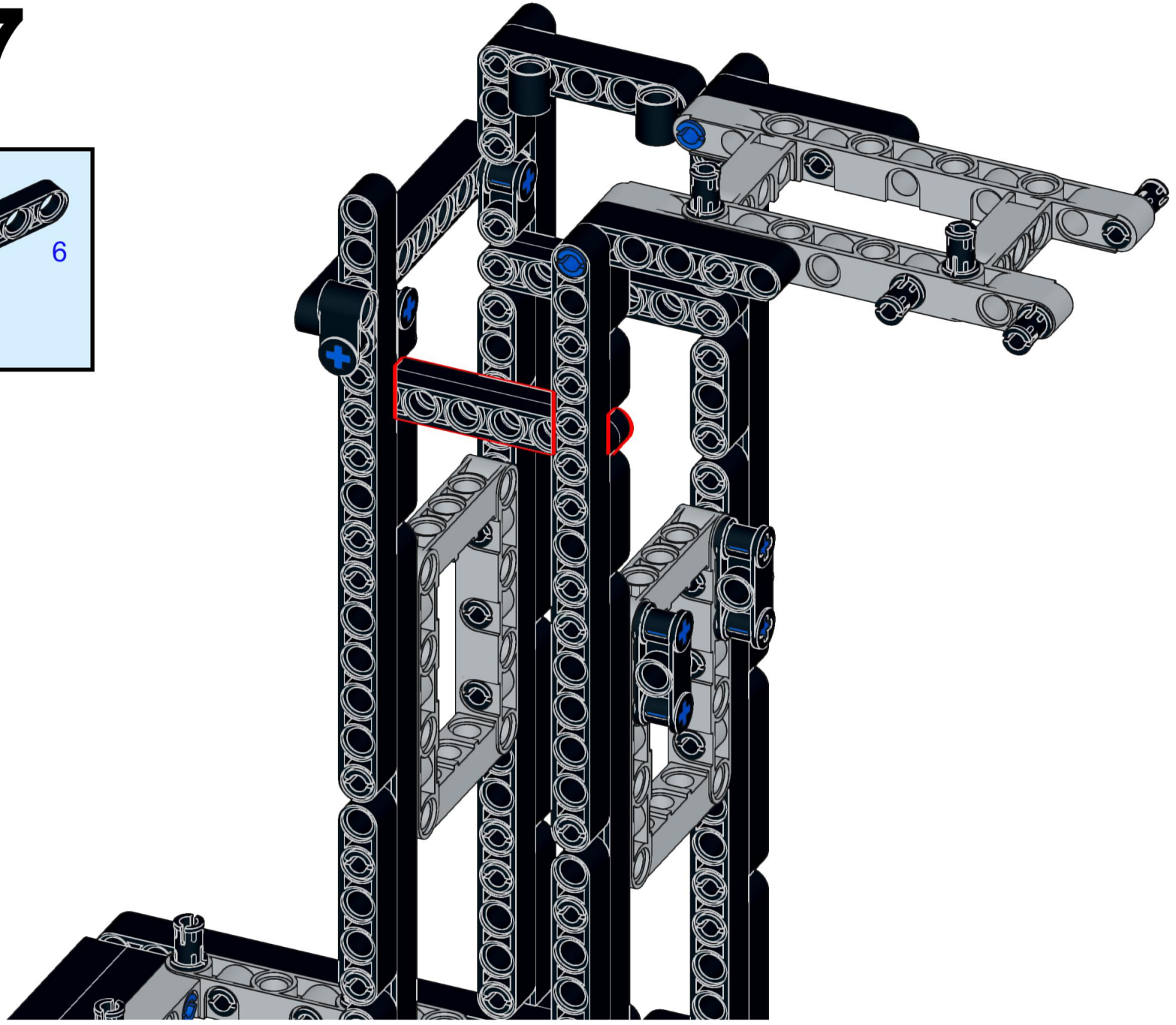

708

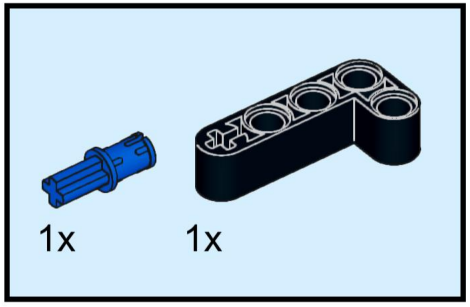

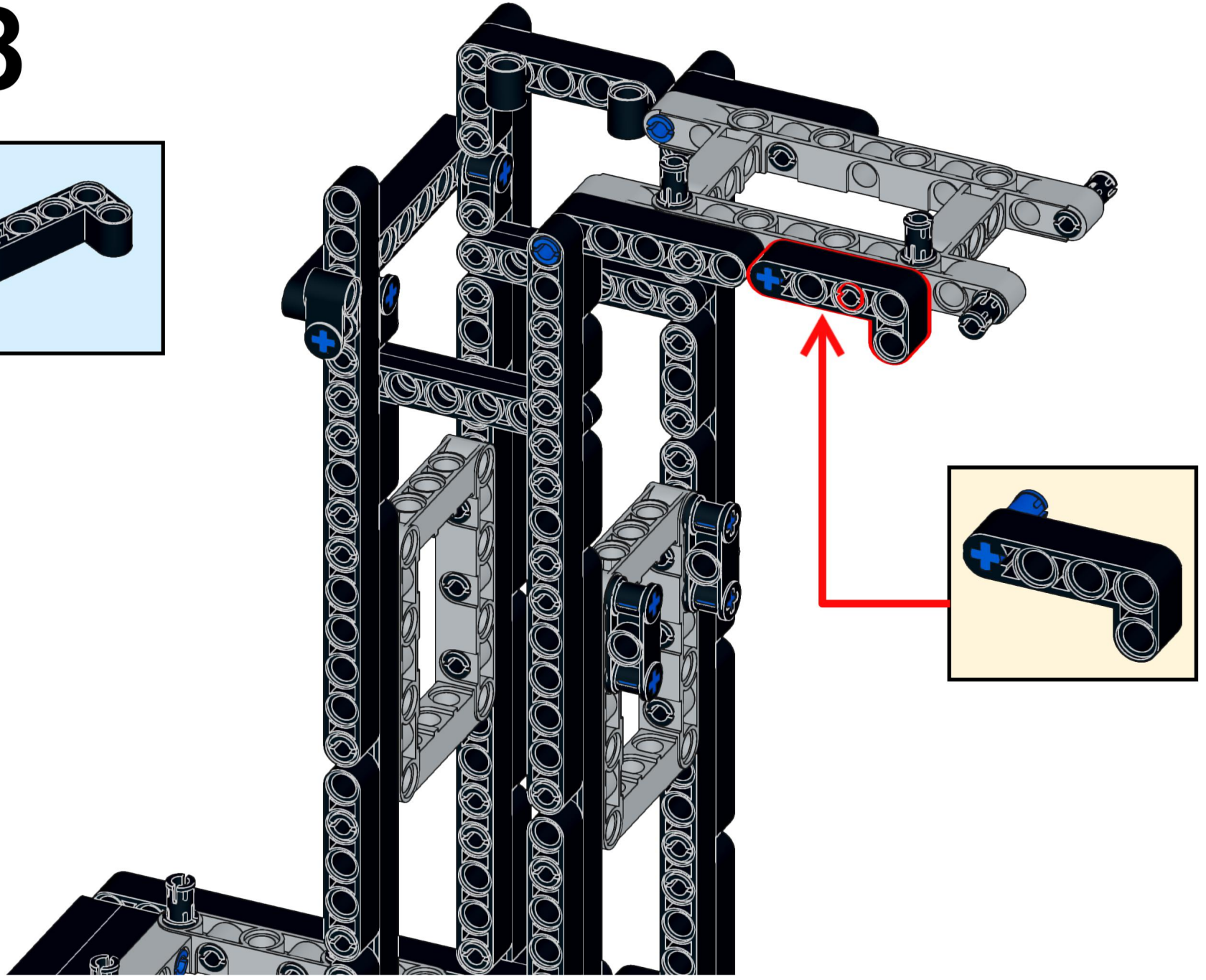

709

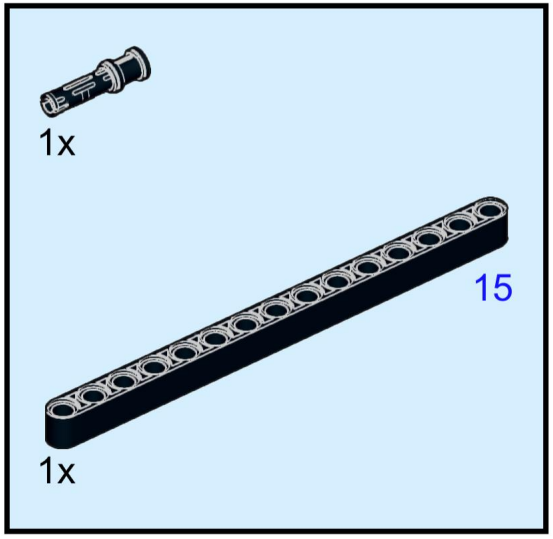

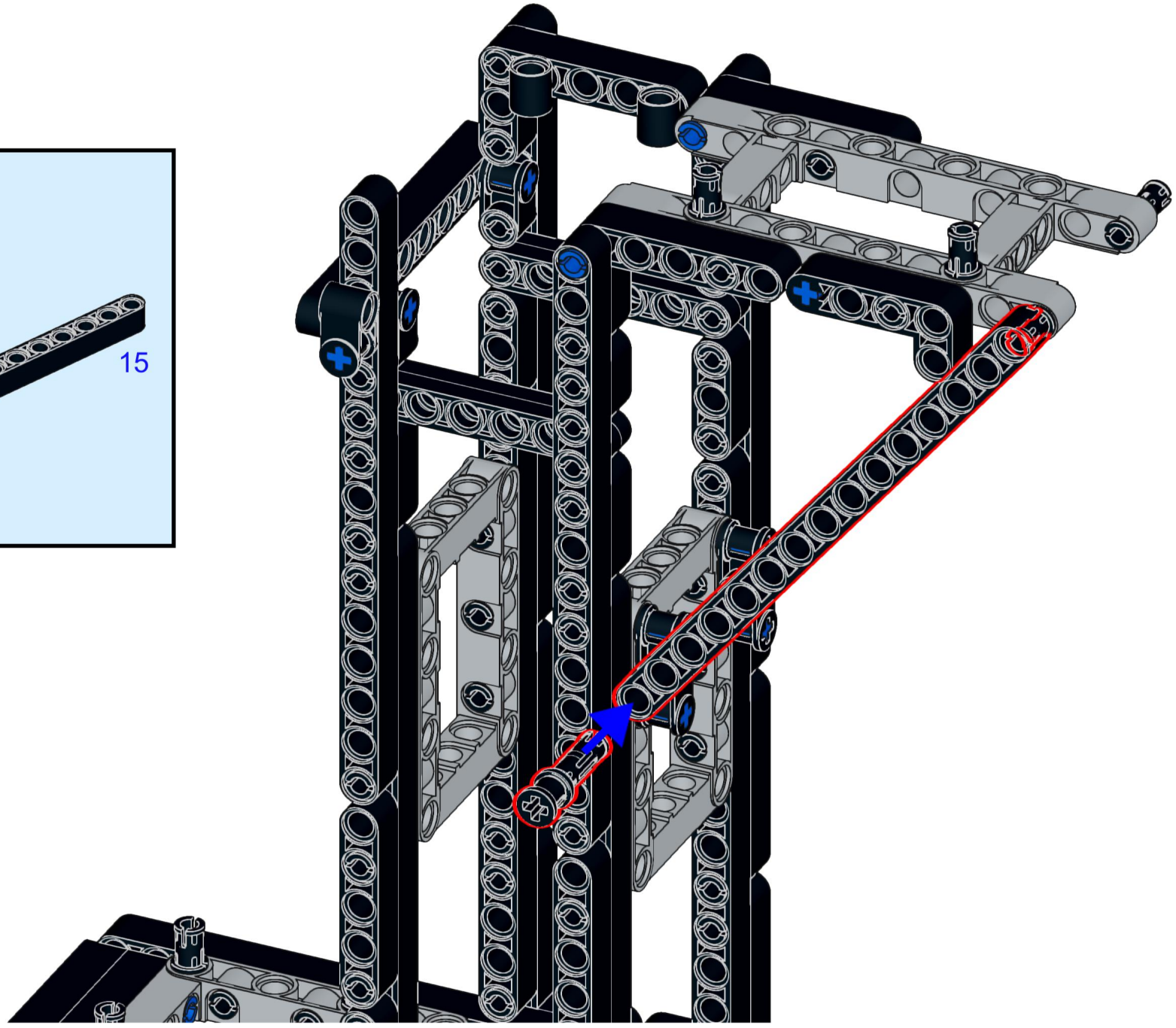

710

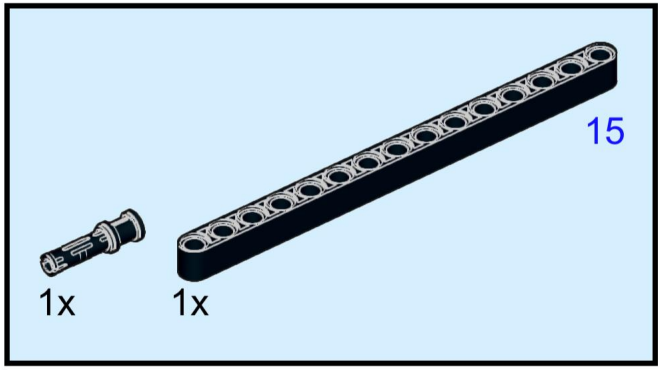

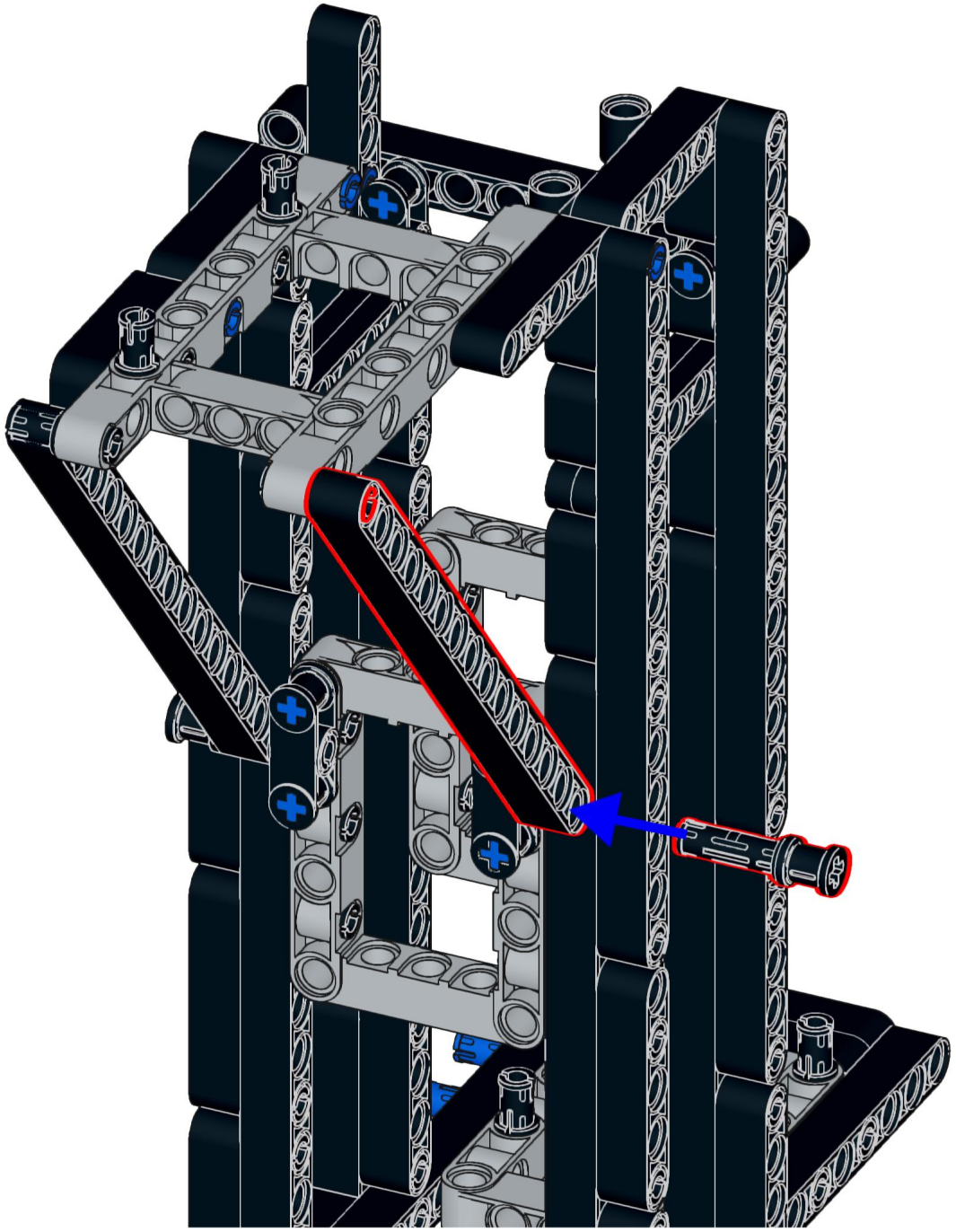

711

