5

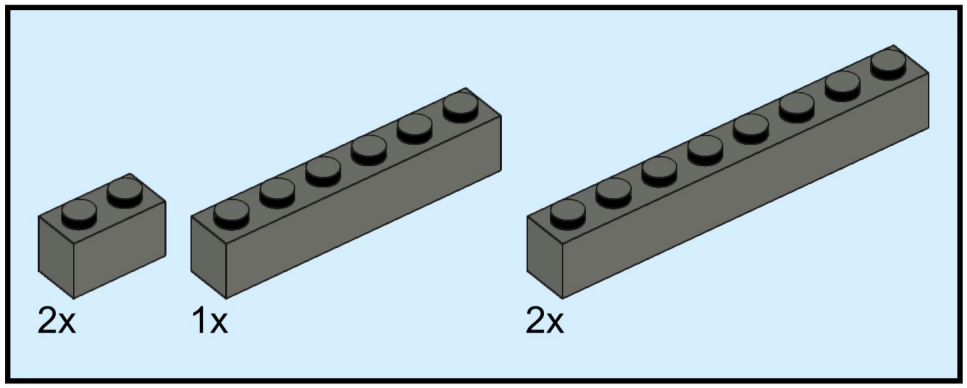

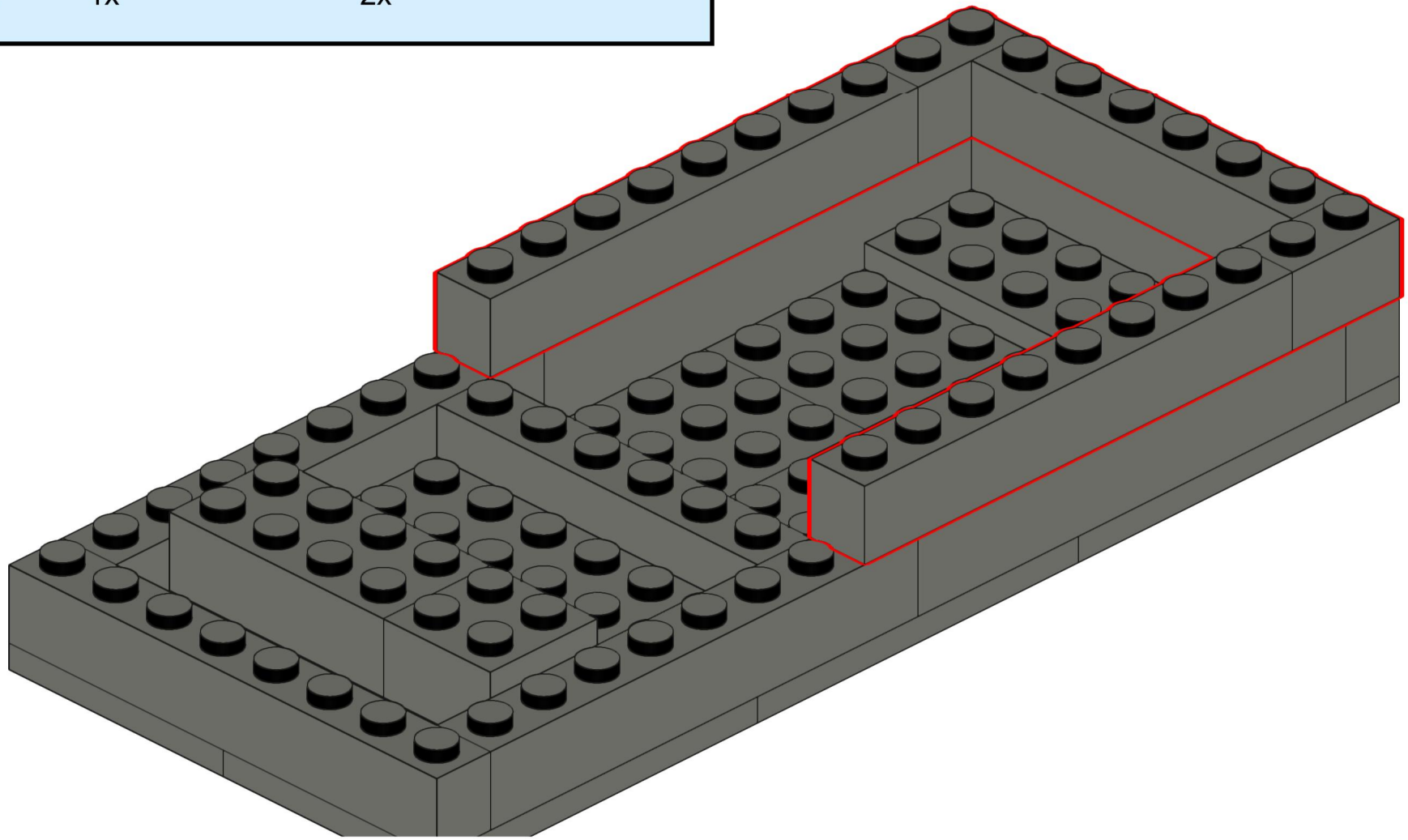

6

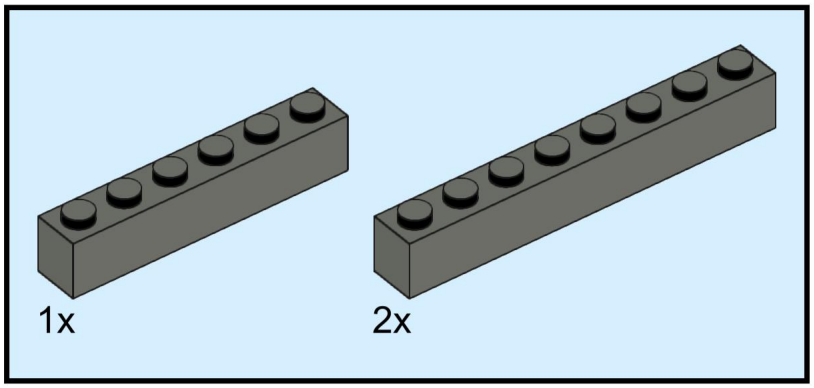

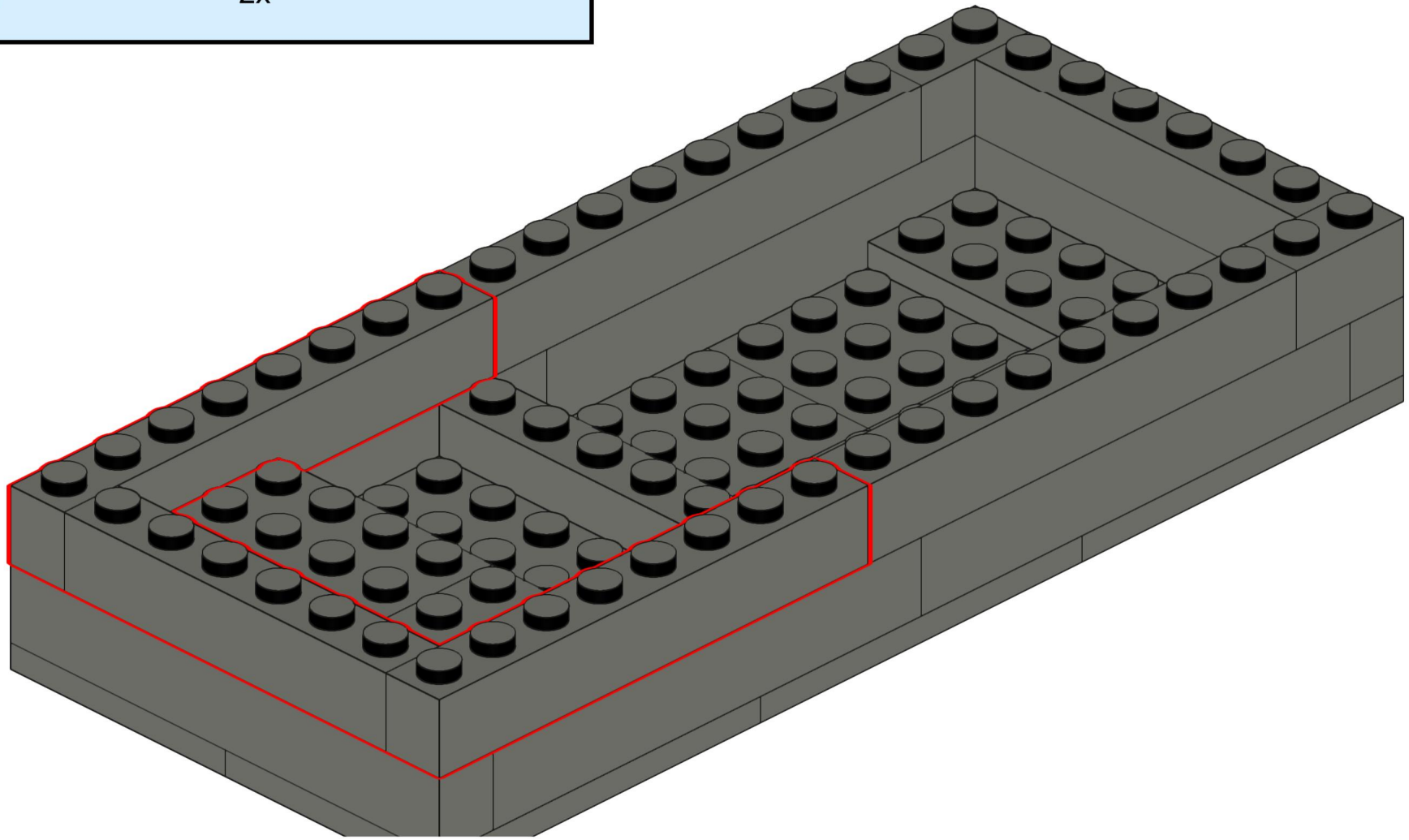

7

