44

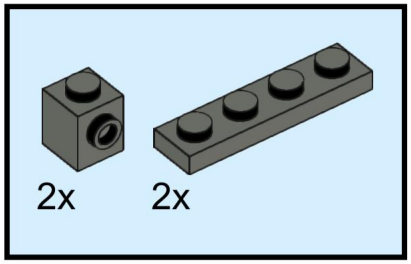

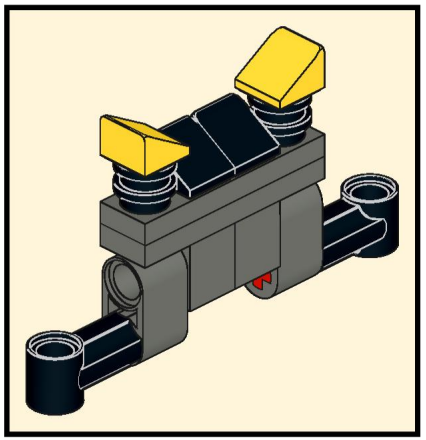

45

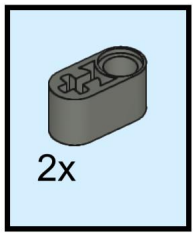

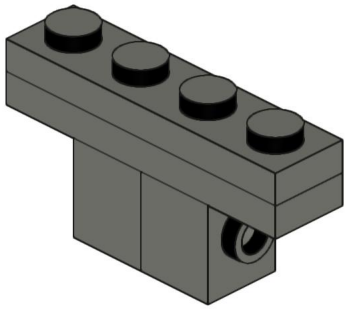

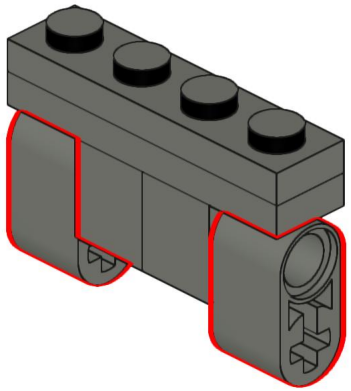

46

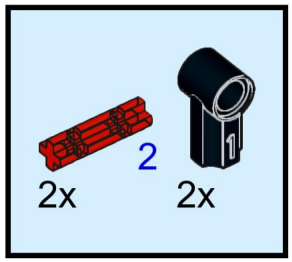

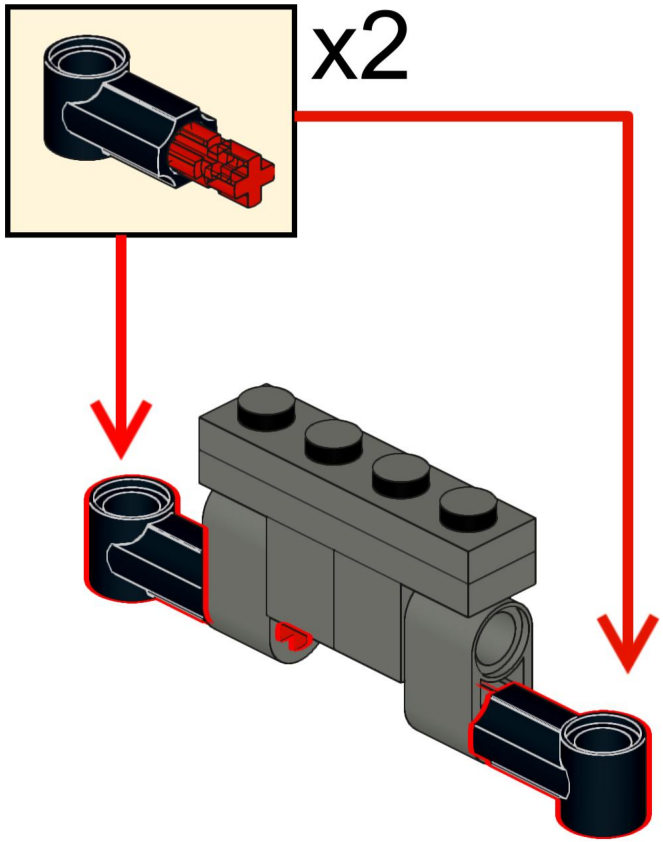

47

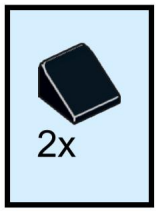

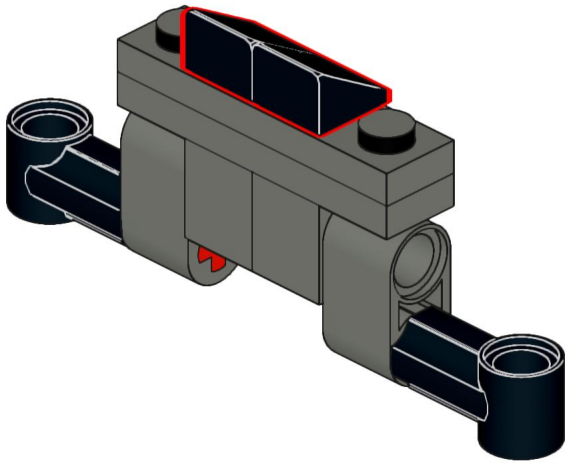

48



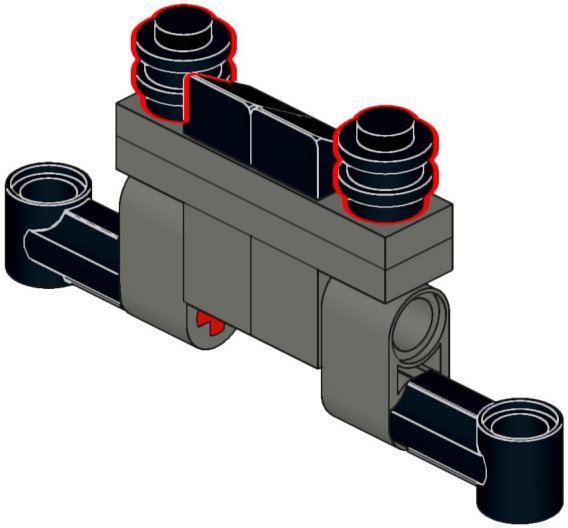

49

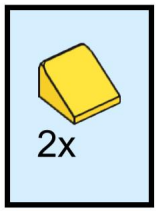

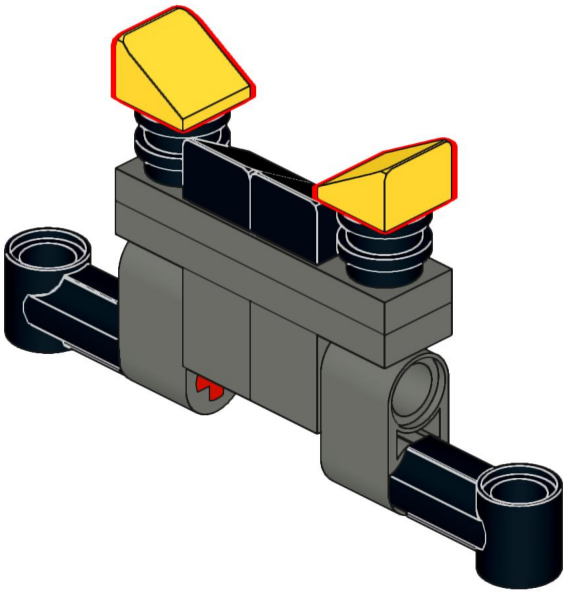

50

