51

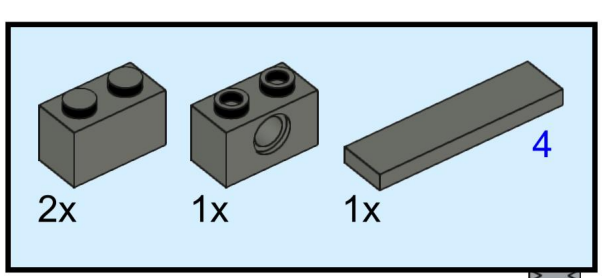

52

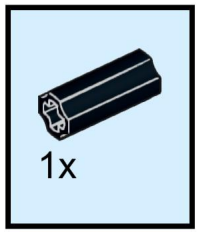



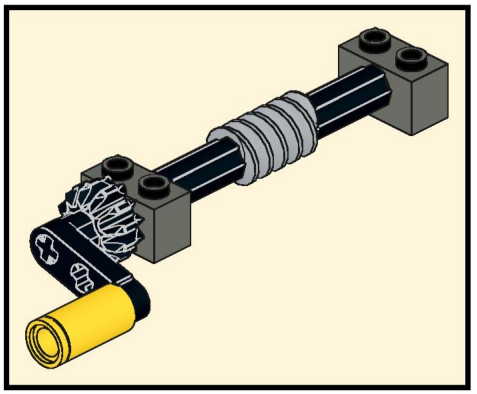

53

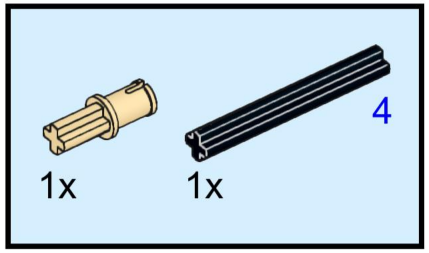





54

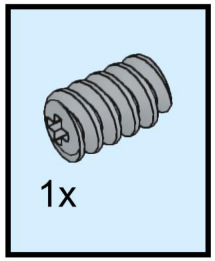

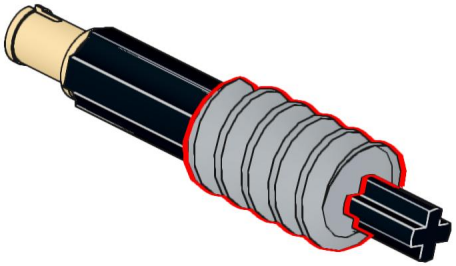

55

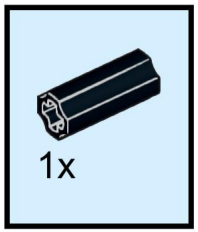

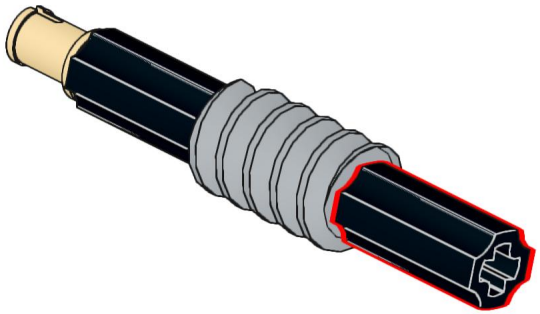

56

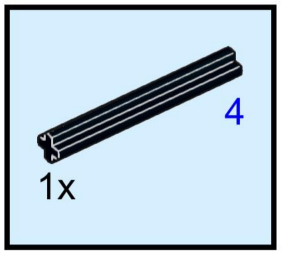

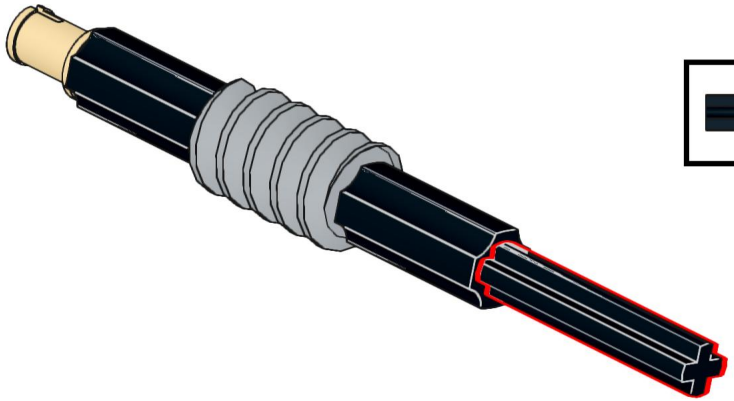



57

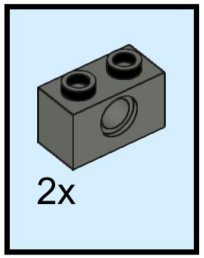

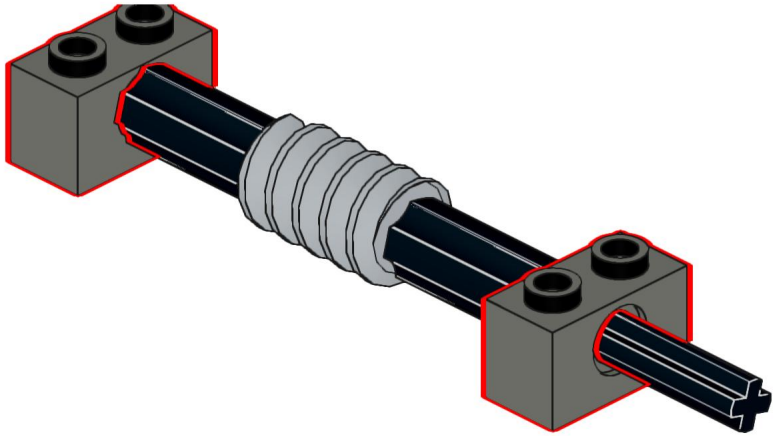

58



1x

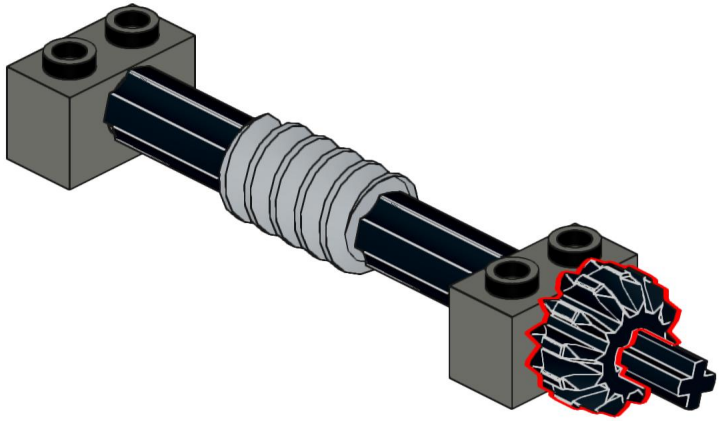

59



1x

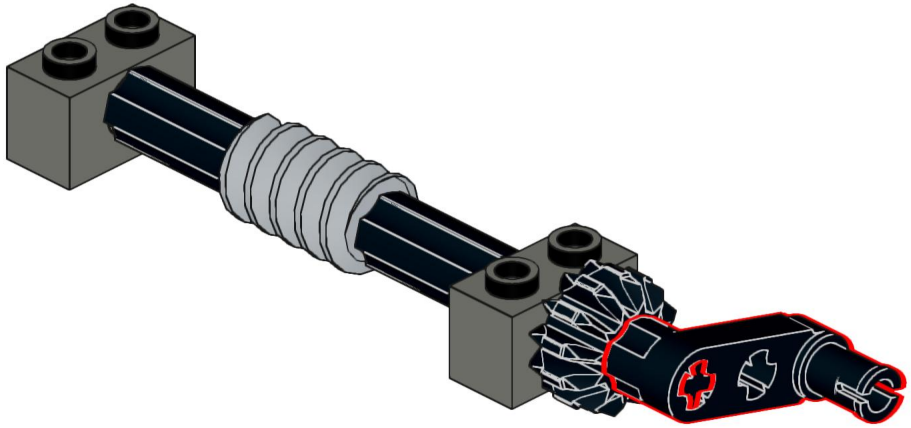

60

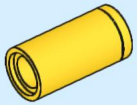

1x

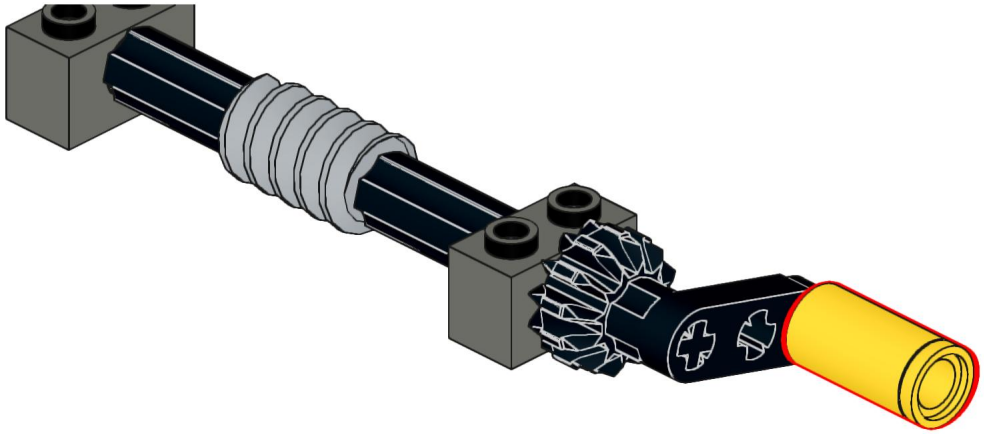

61

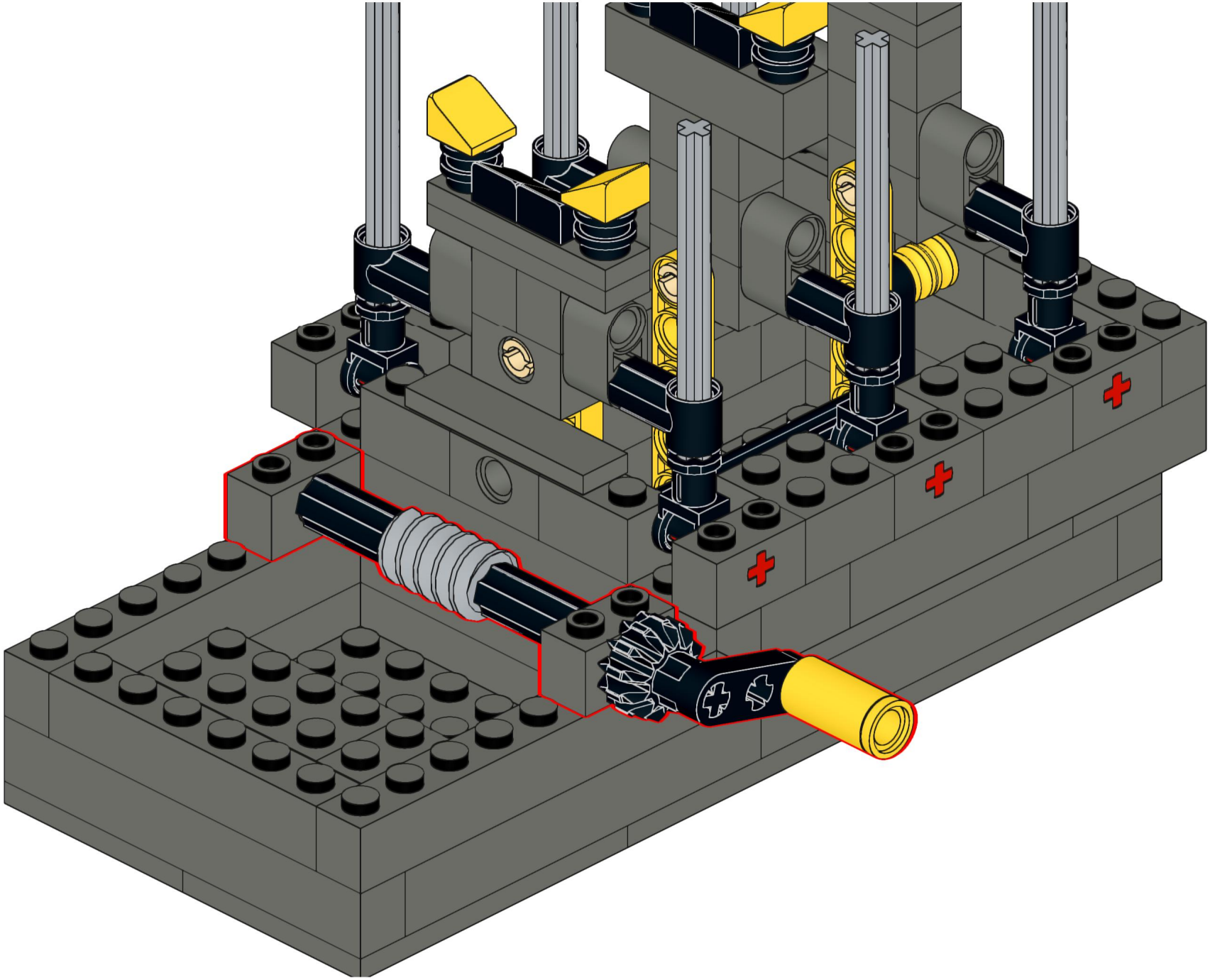

62

