63

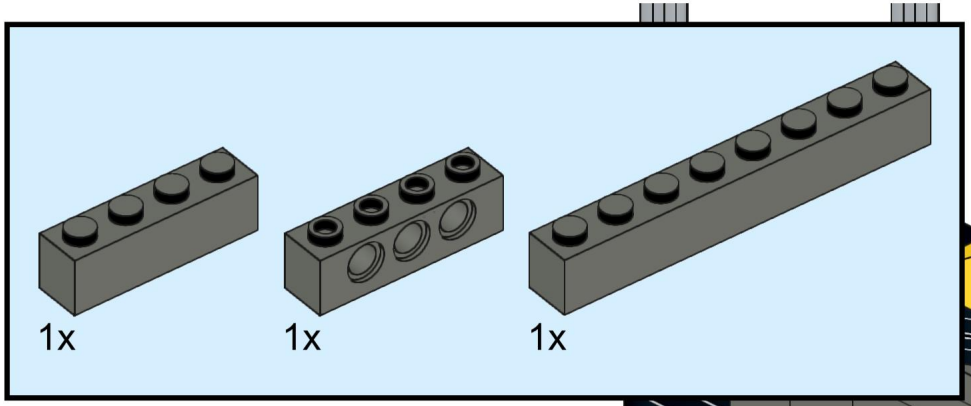

64

