65

2x

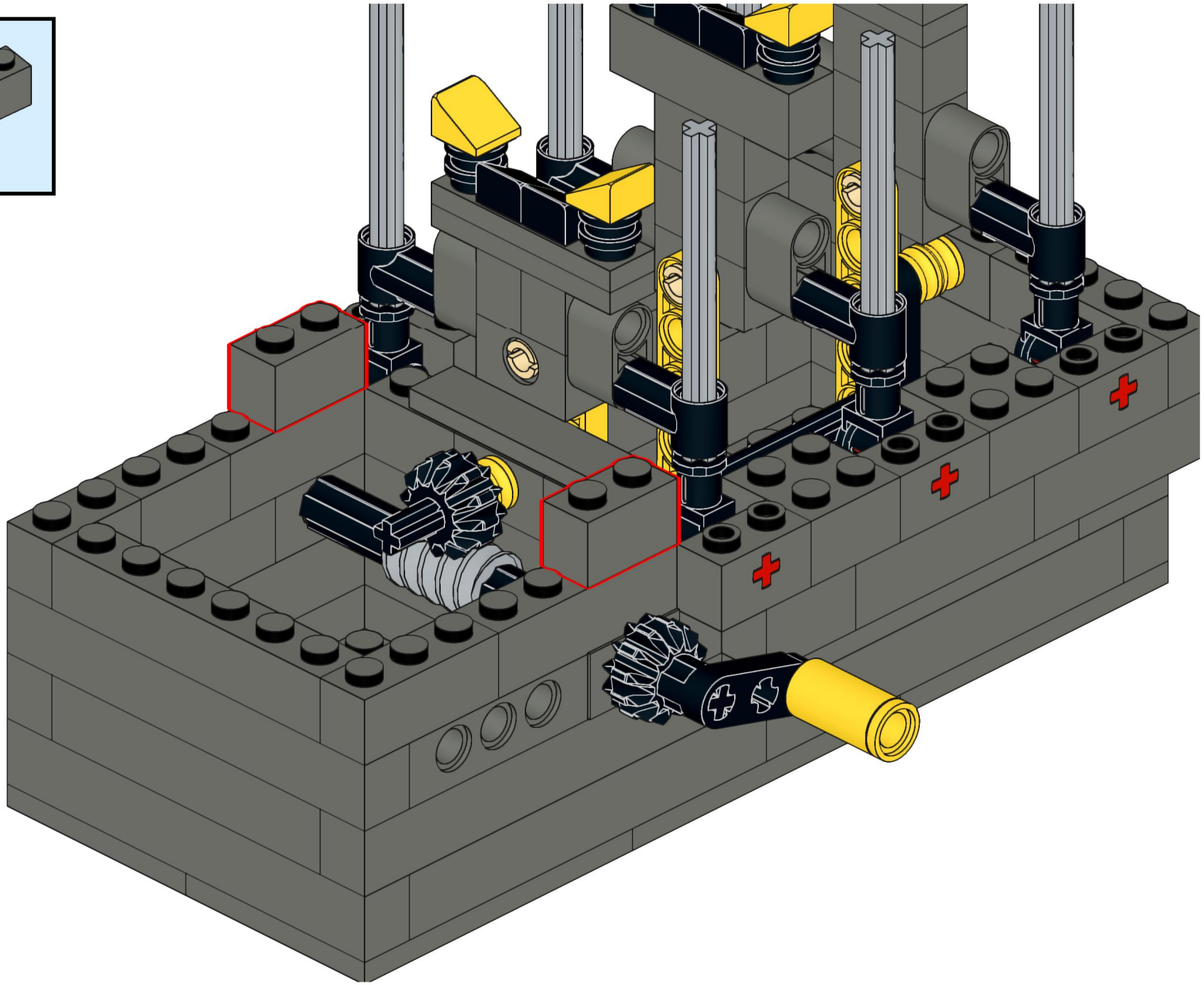

66

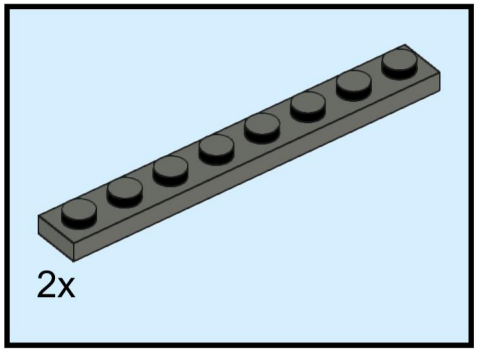

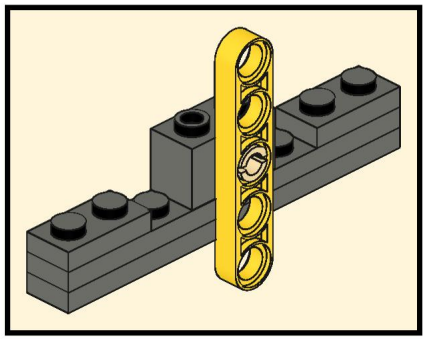

67

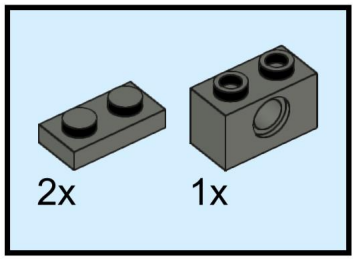

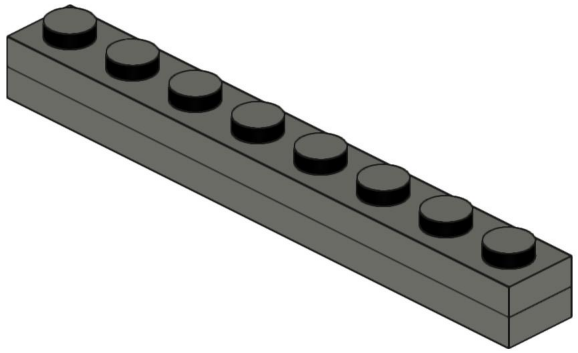

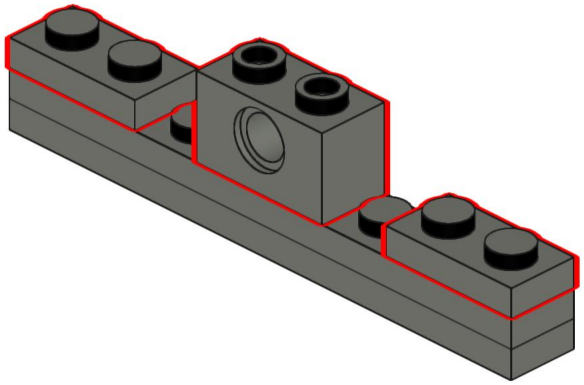

68

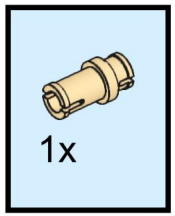

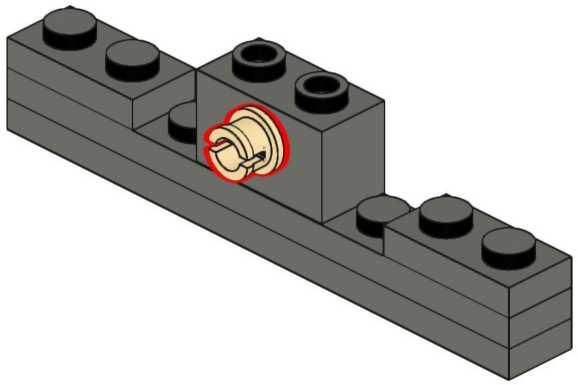

69

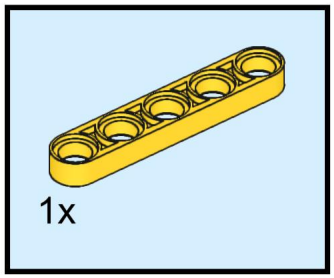

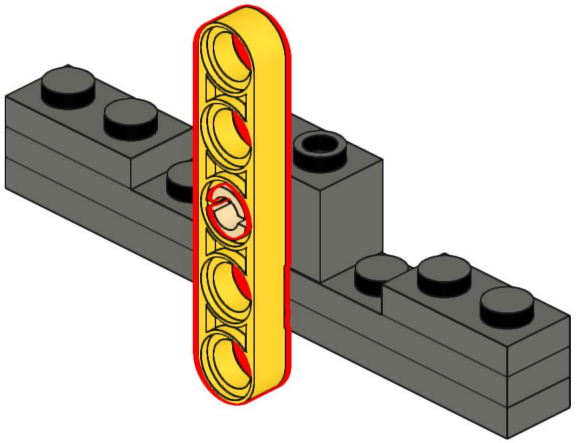

70

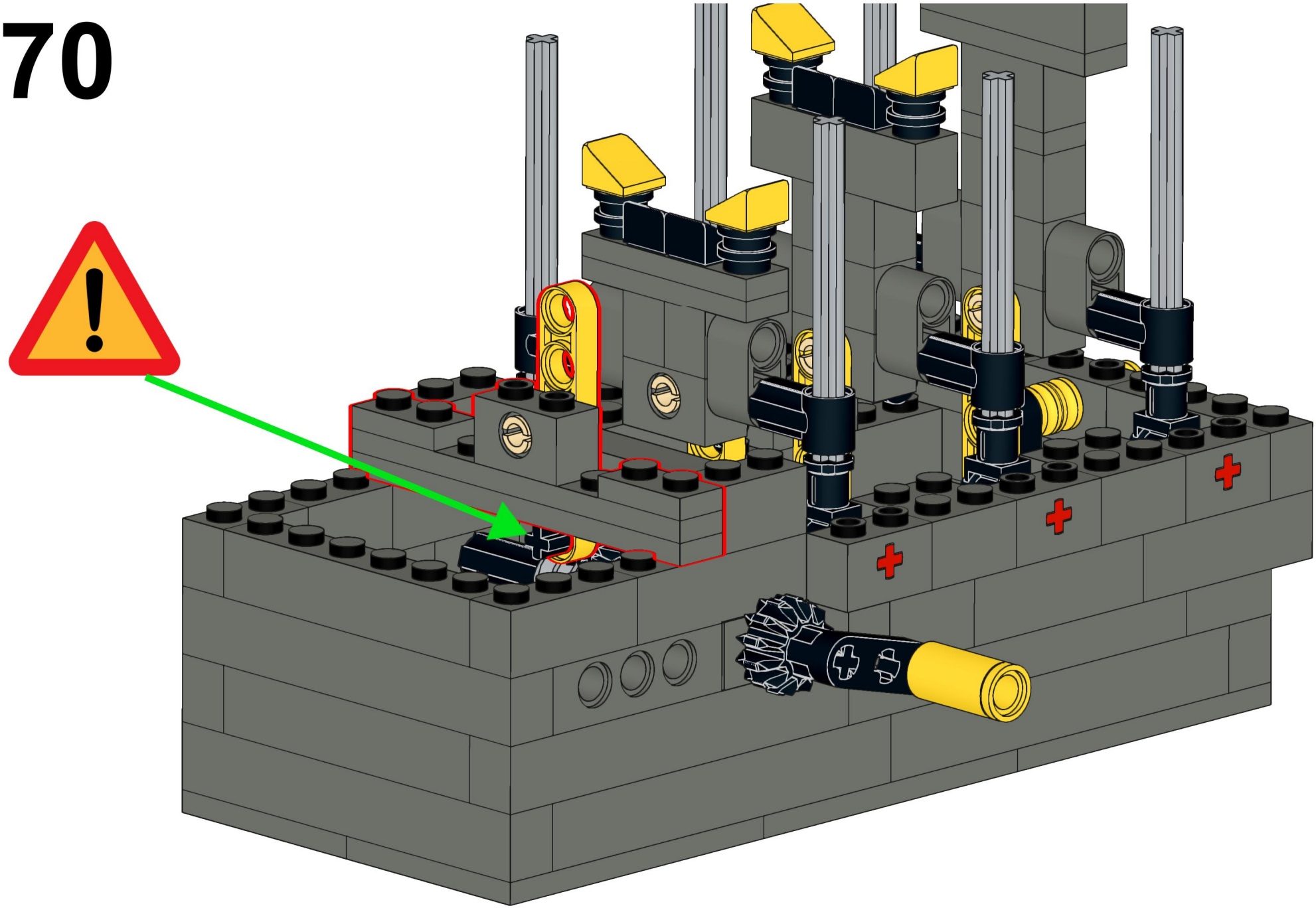

71

