122

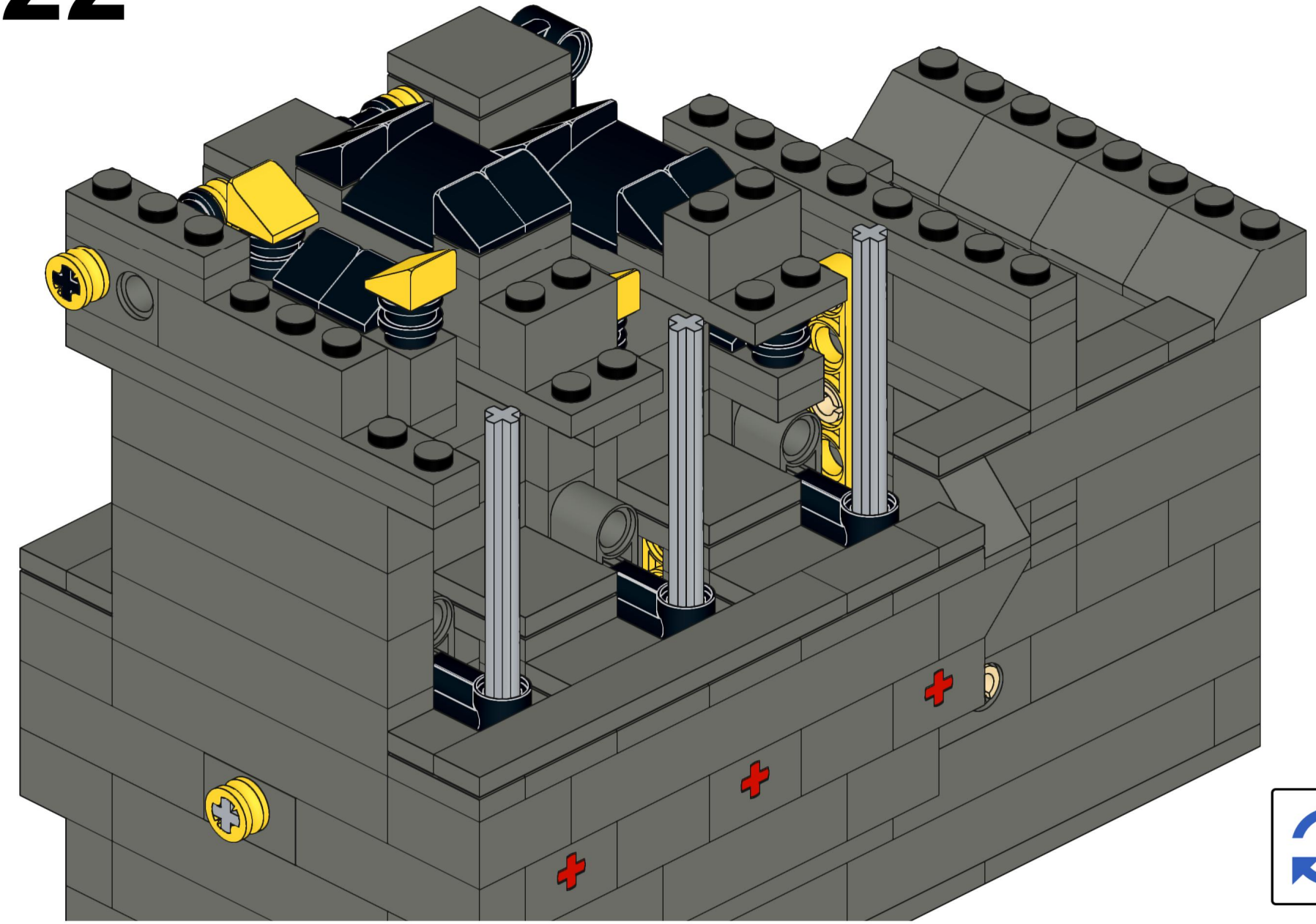

123

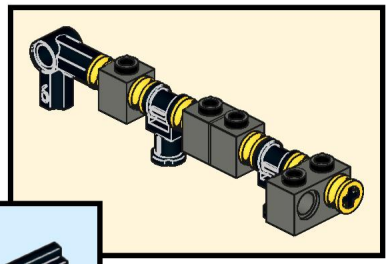

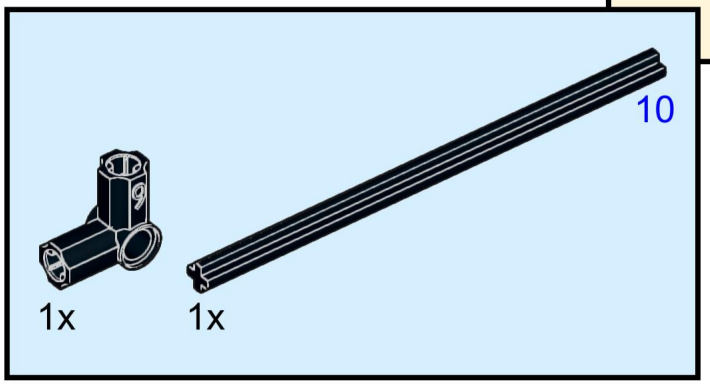

124

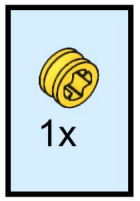

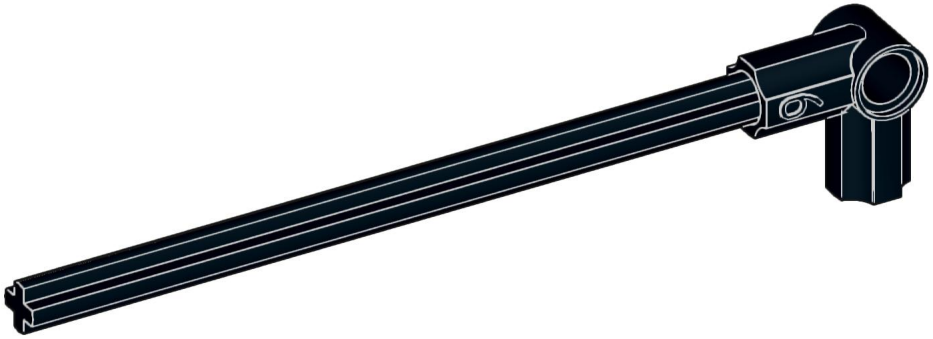

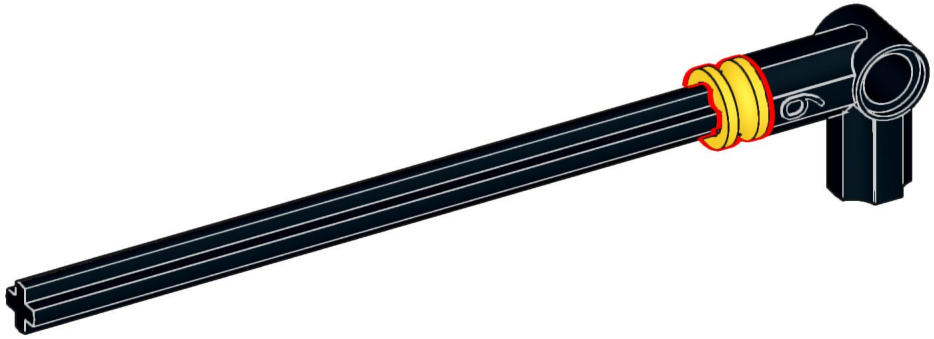

125

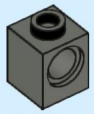

1x

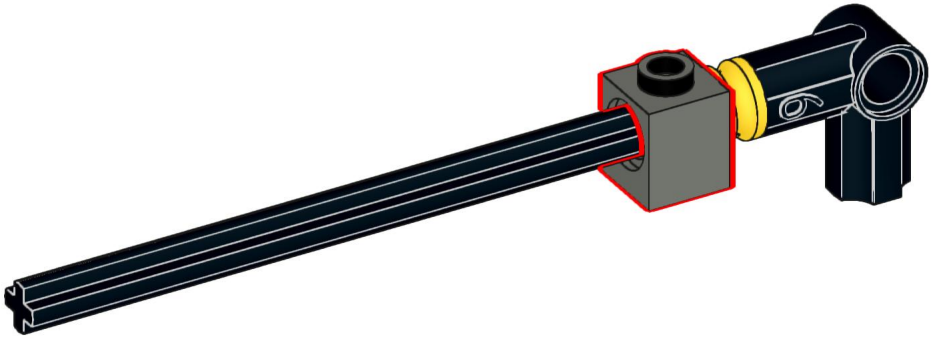

126



2x



1x

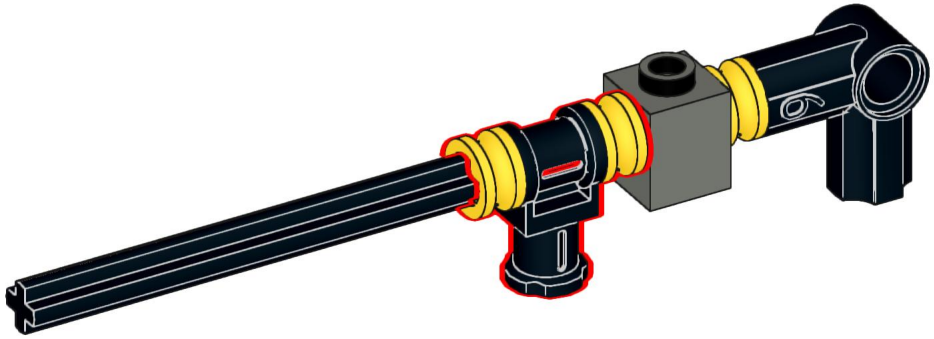

127

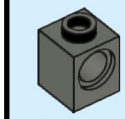

2x

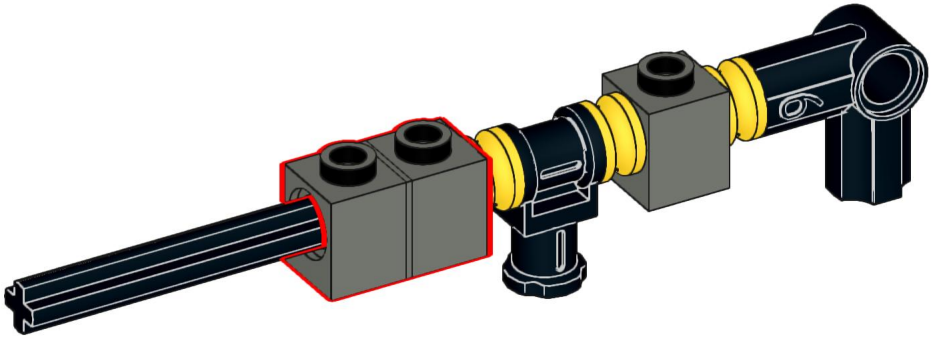

128



2x 1x

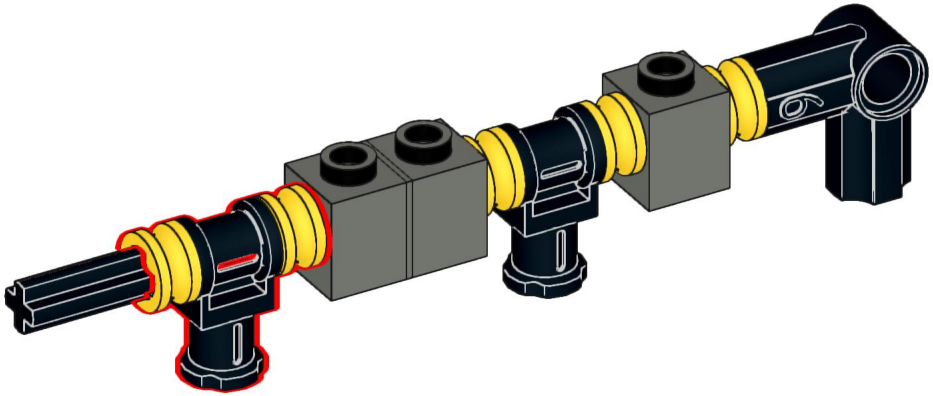

129

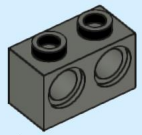

1x

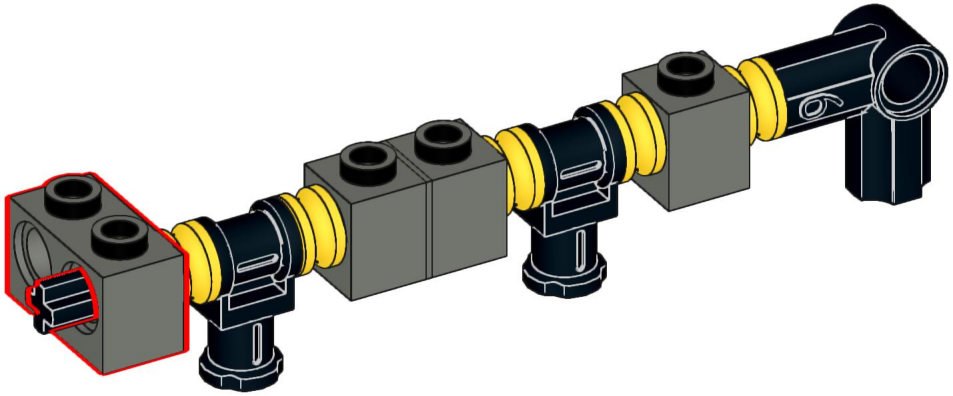

130



1x

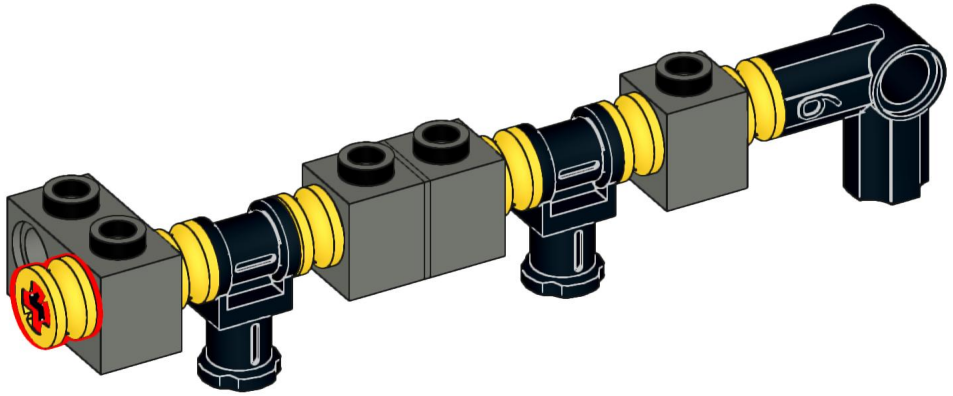

131

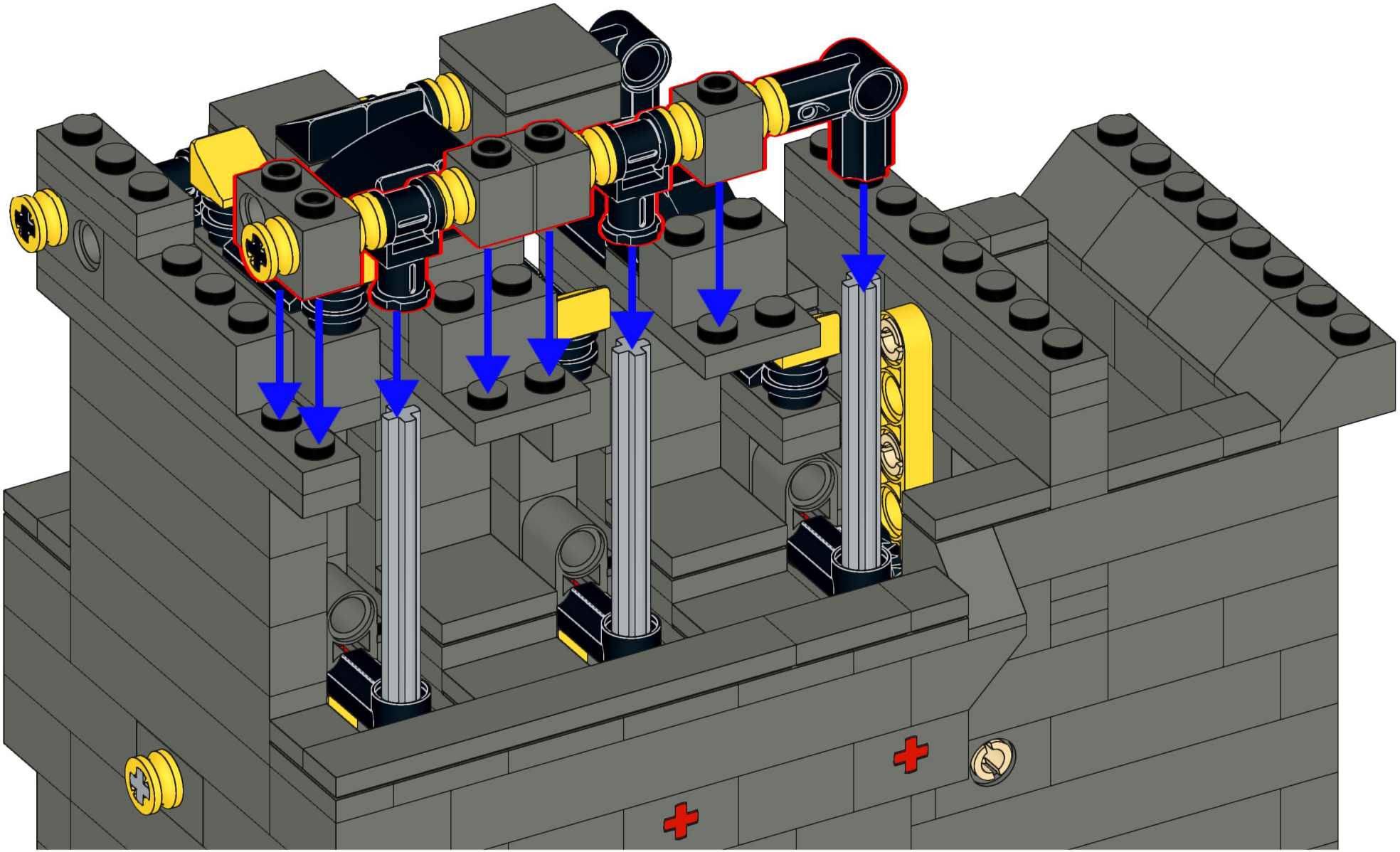

132

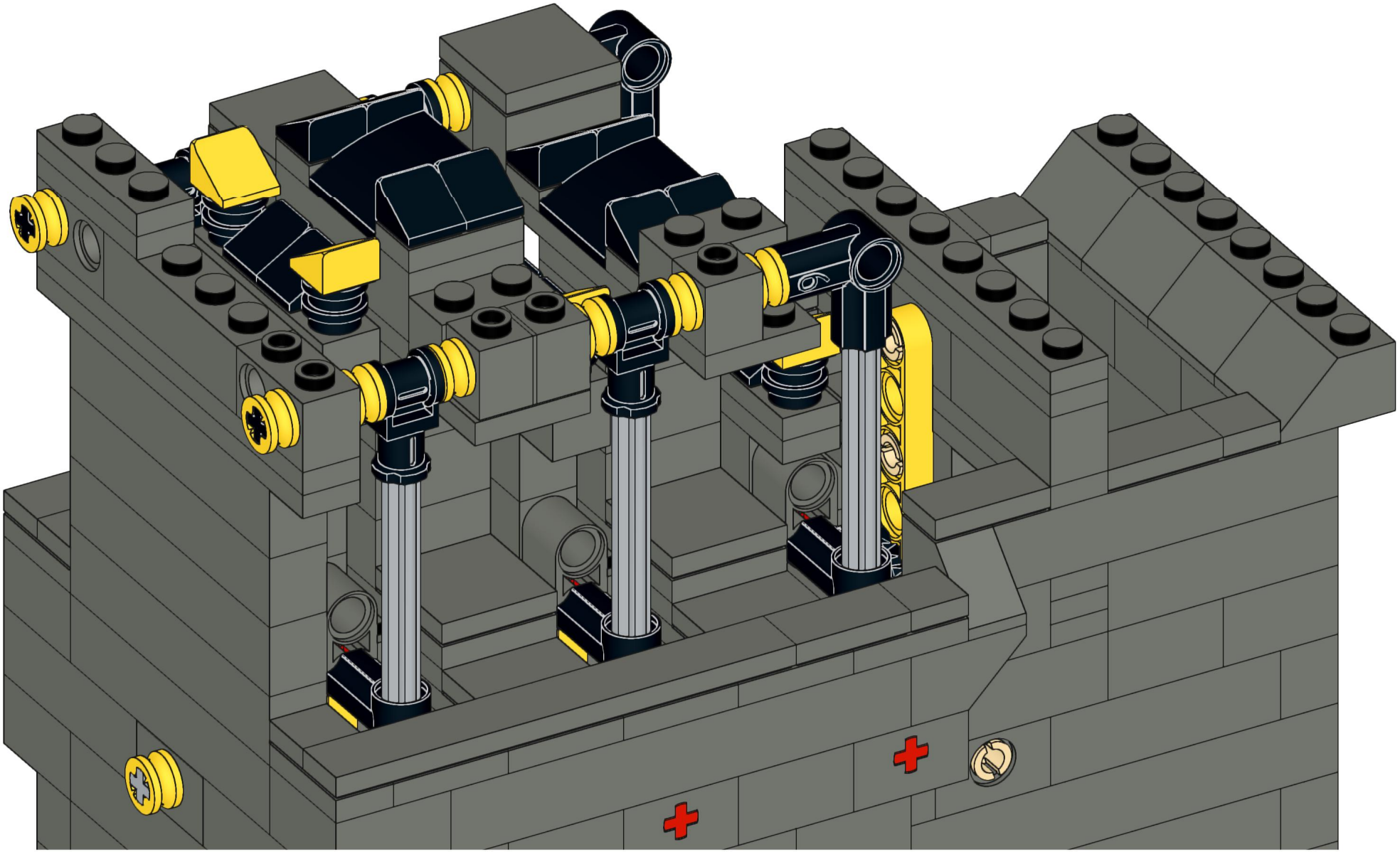

133

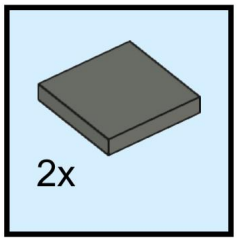

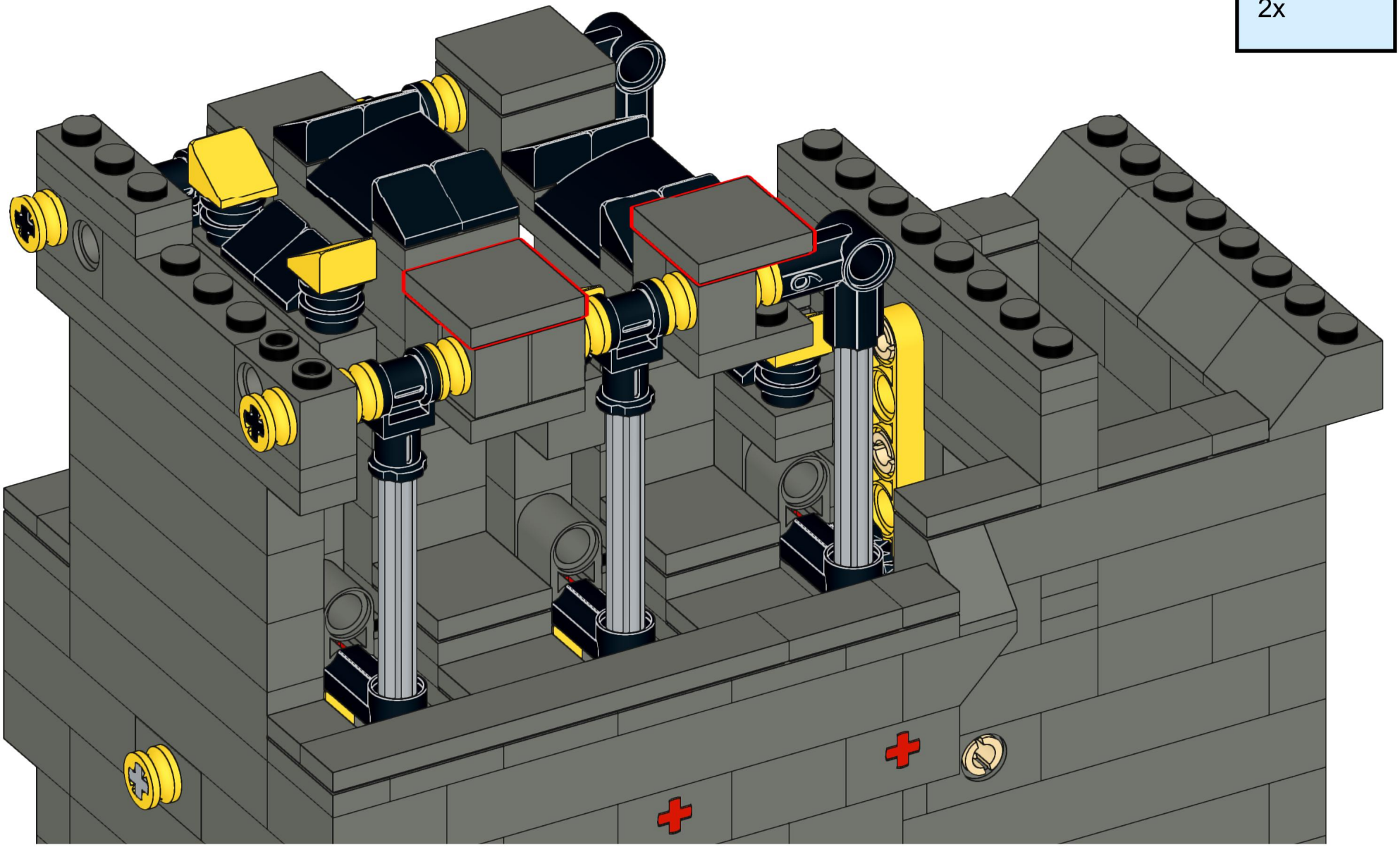

134

