141

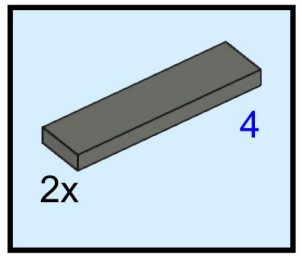

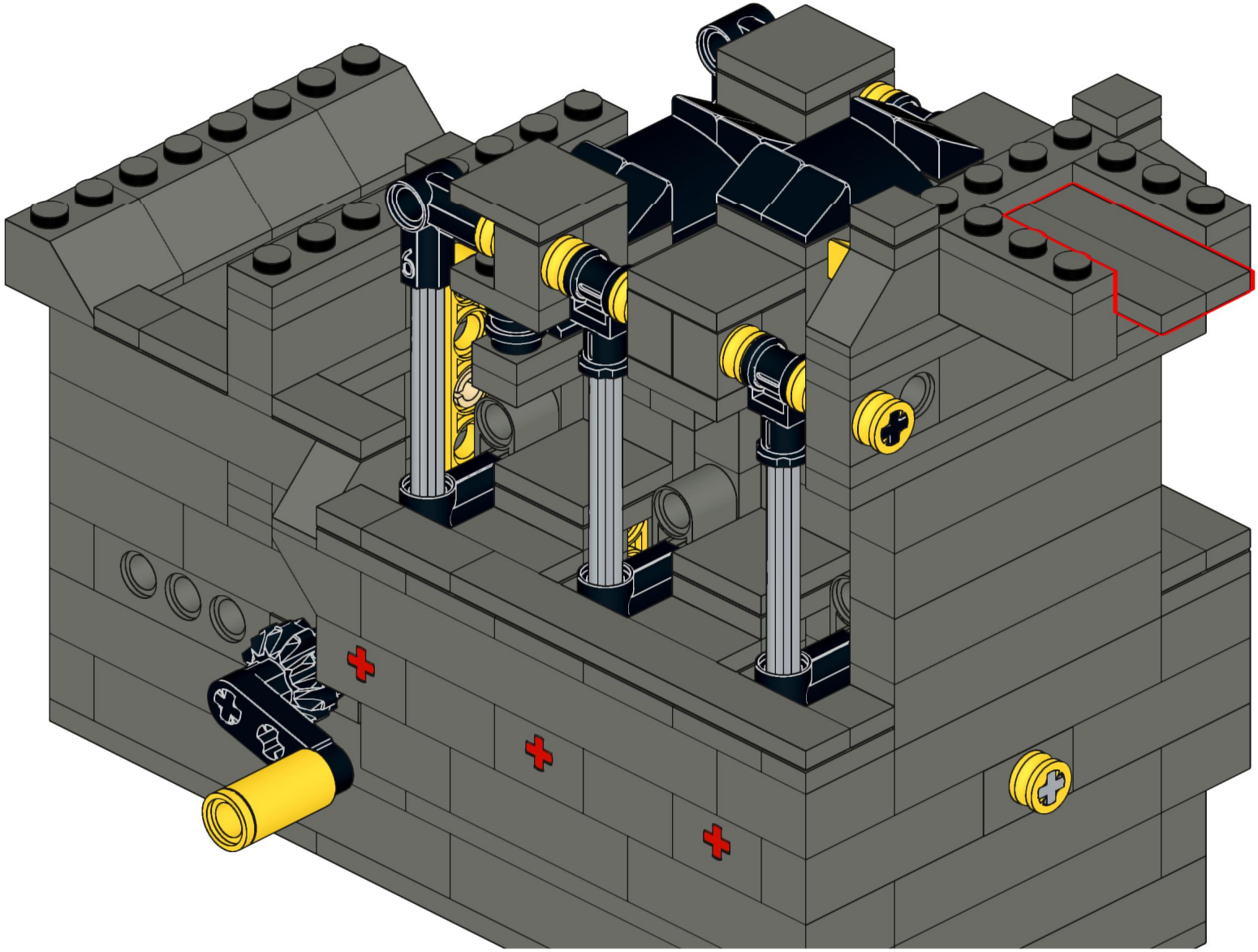

142

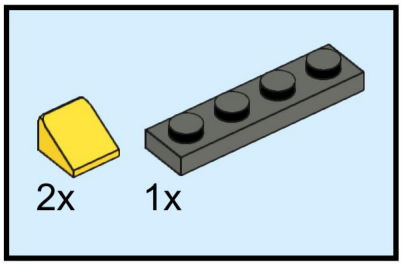

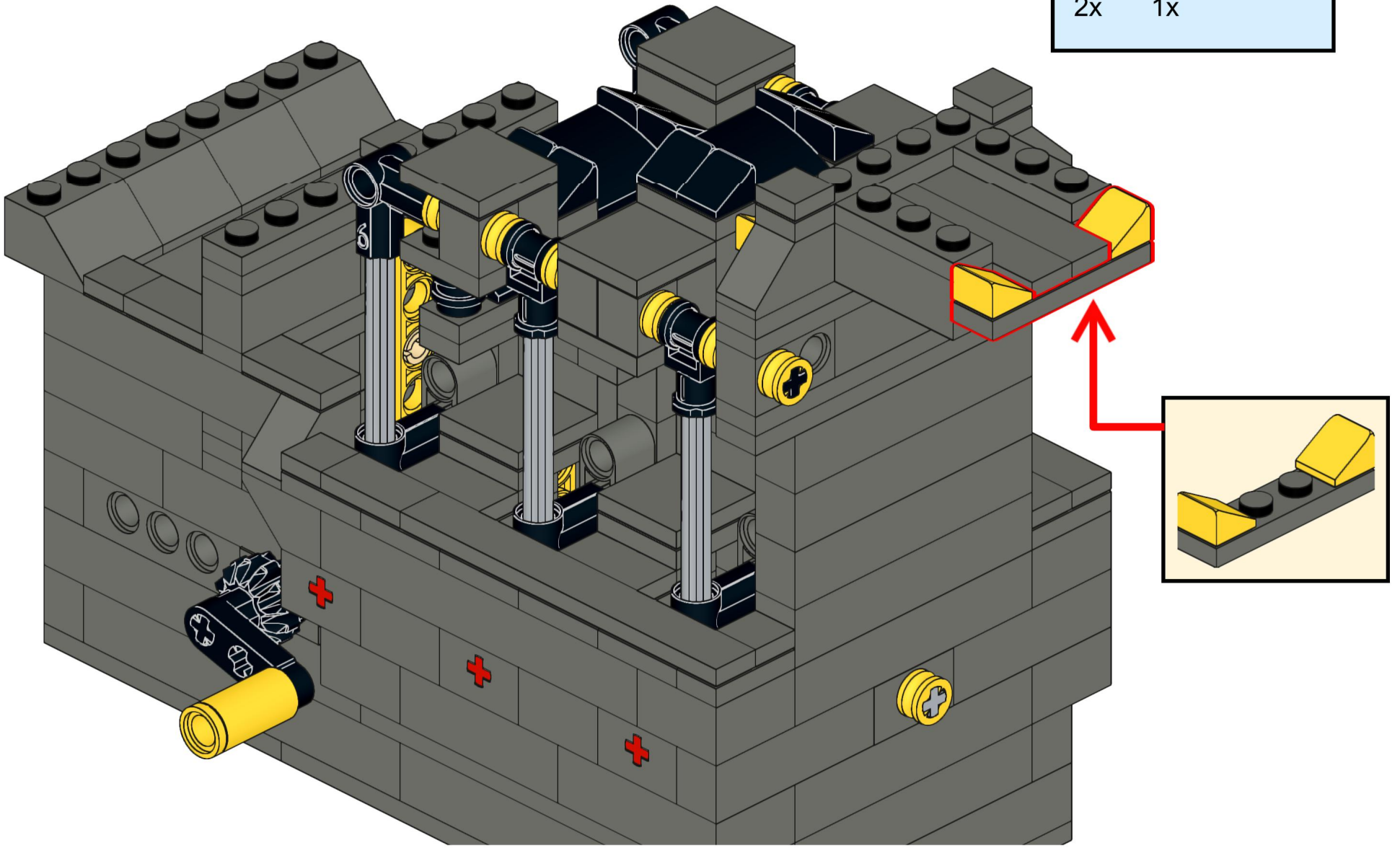

143



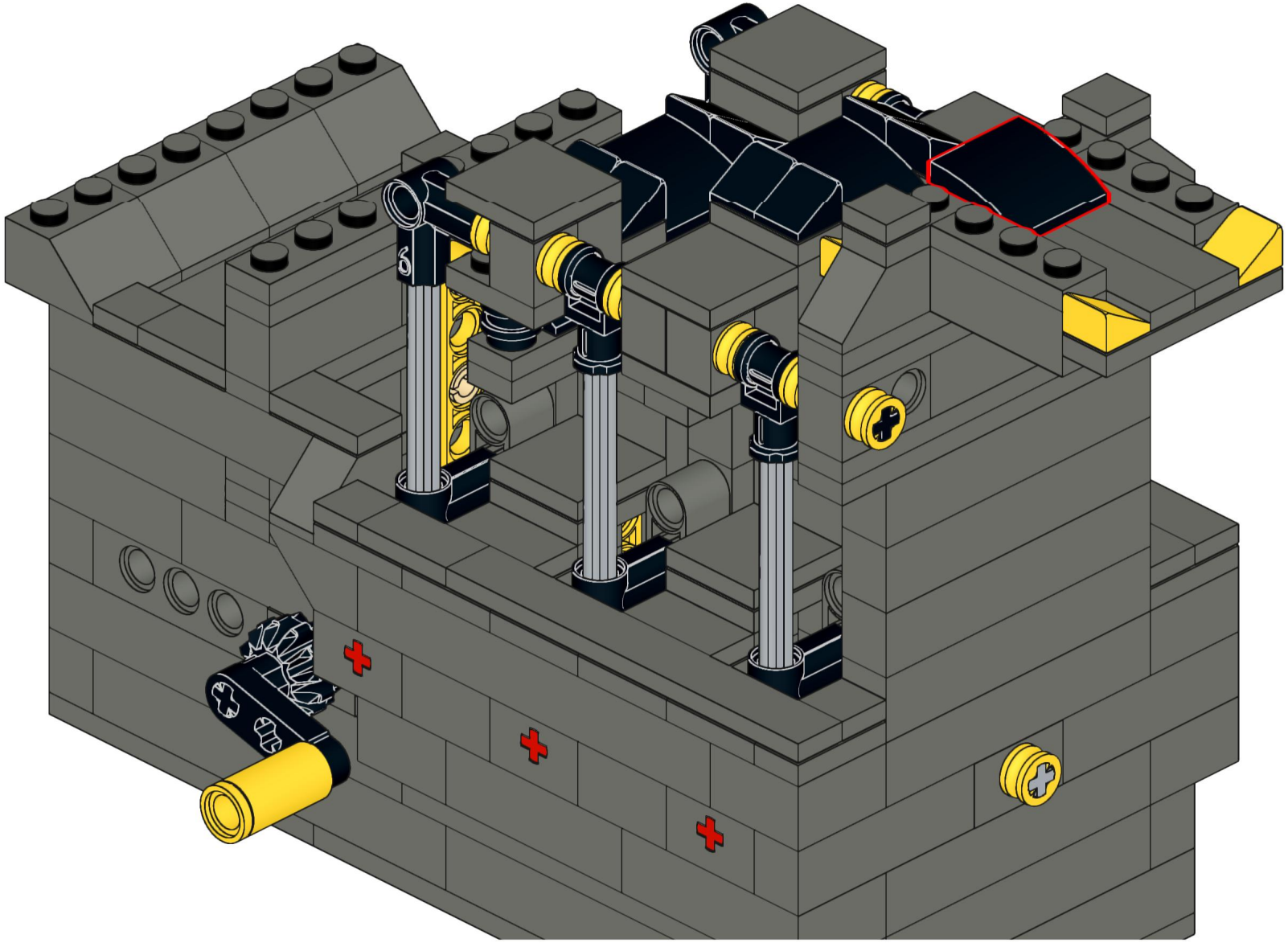

144

