145

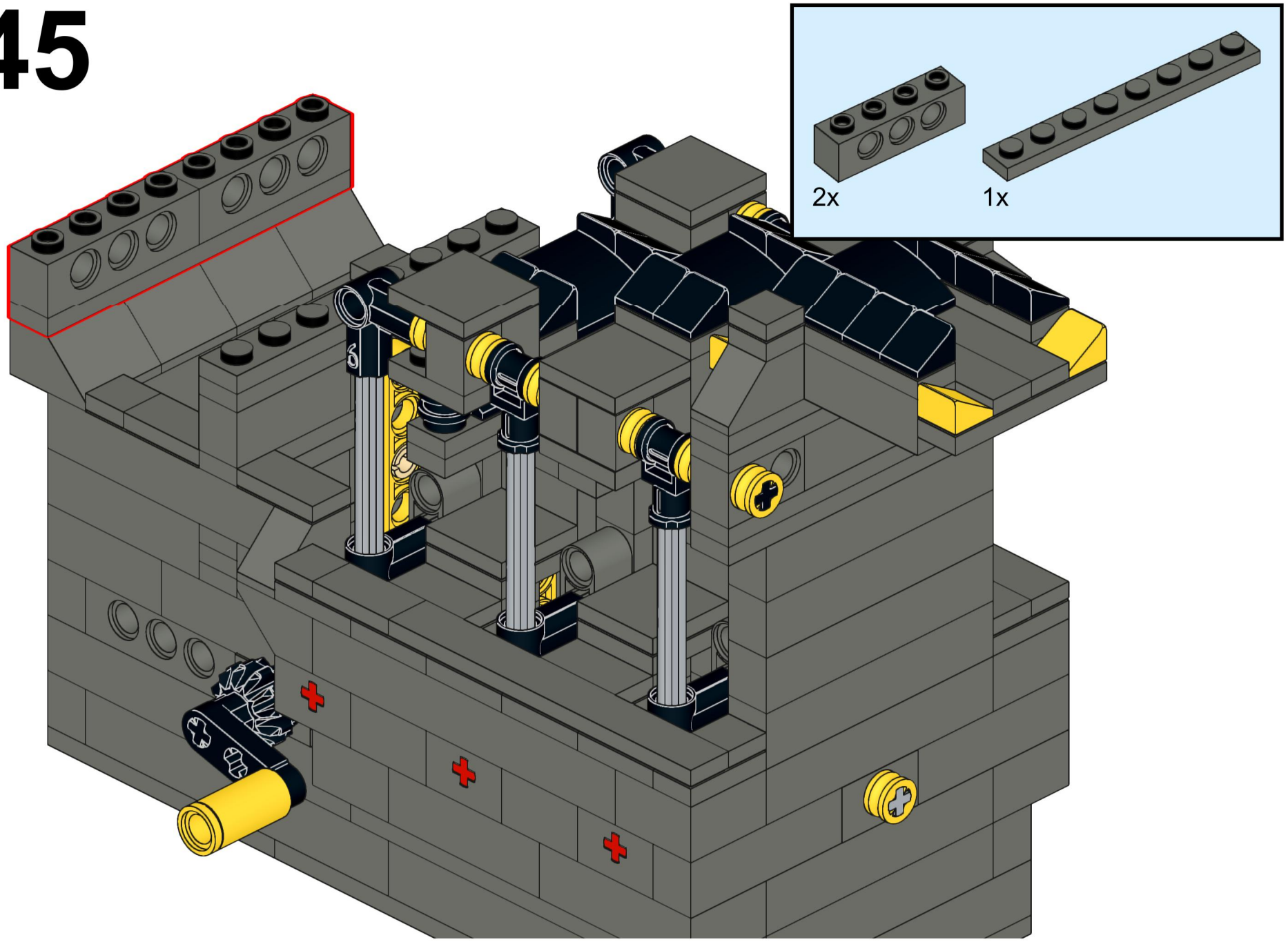

146

