Building Instructions

Planet GBC

Build the Best LEGO®
Great Ball Contraptions

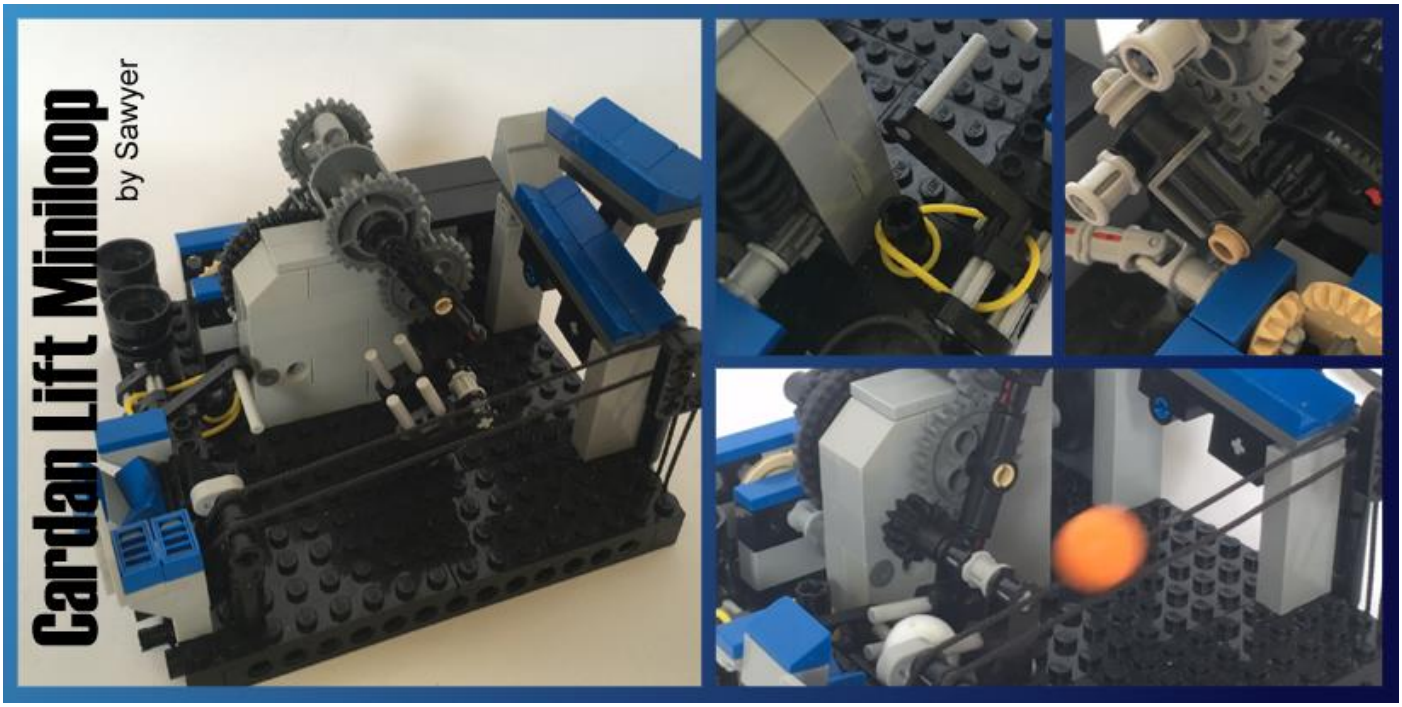

Cardan Lift Miniloop

Design by: Sawyer

PDF Instructions by: Turbopolofr

- Video: https://www.youtube.com/watch?v=Eu0cRB01ATM
- Builder website: https://www.flickr.com/photos/157198303@N02/
- Planet GBC module form: http://www.planet-gbc.com/?p=2736

www.planet-gbc.com

1

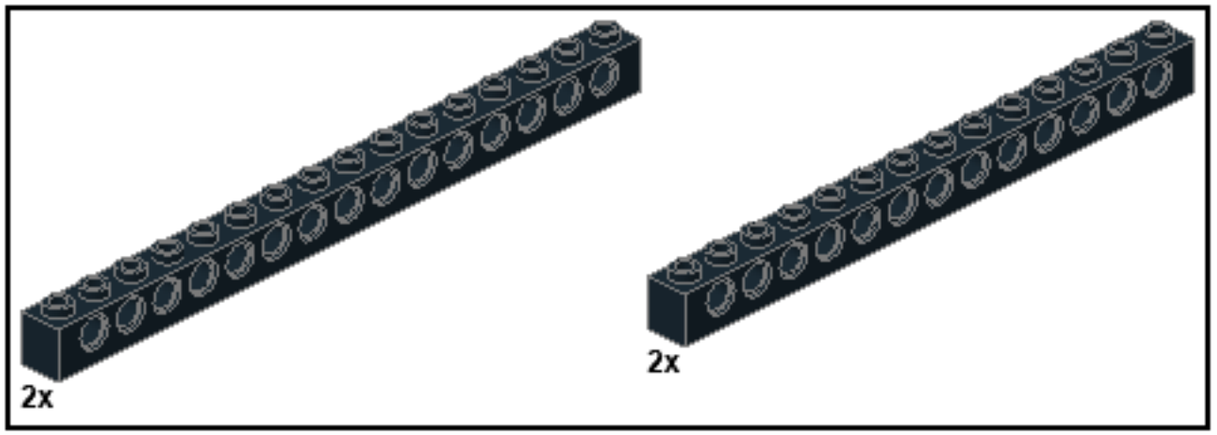

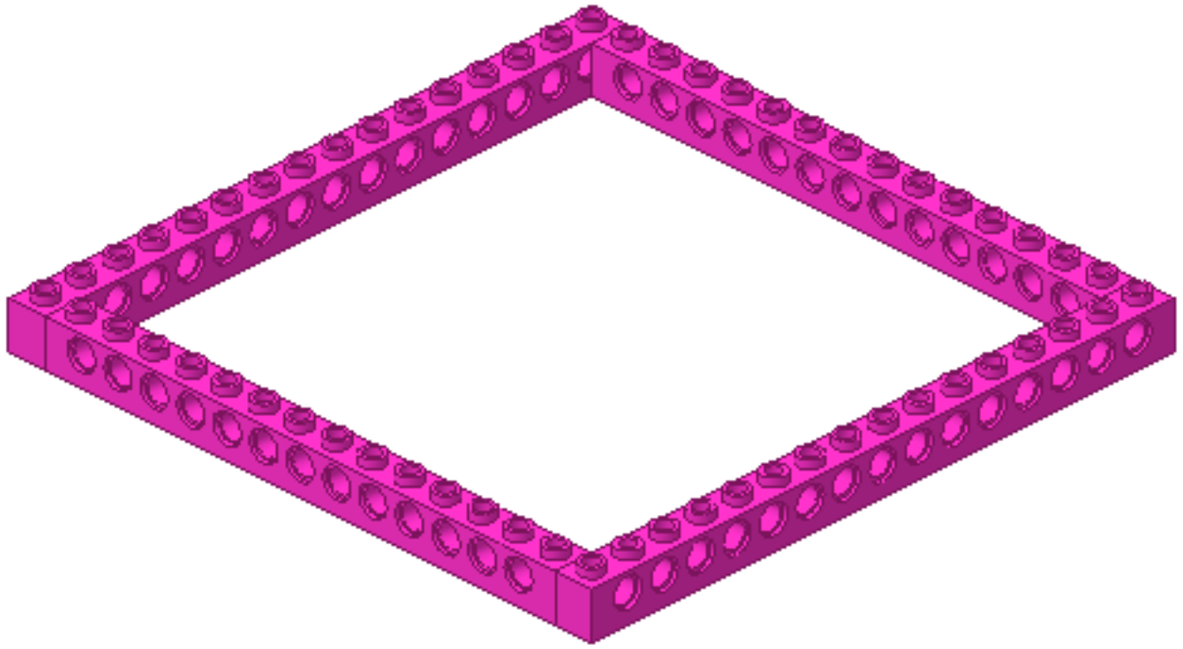

2

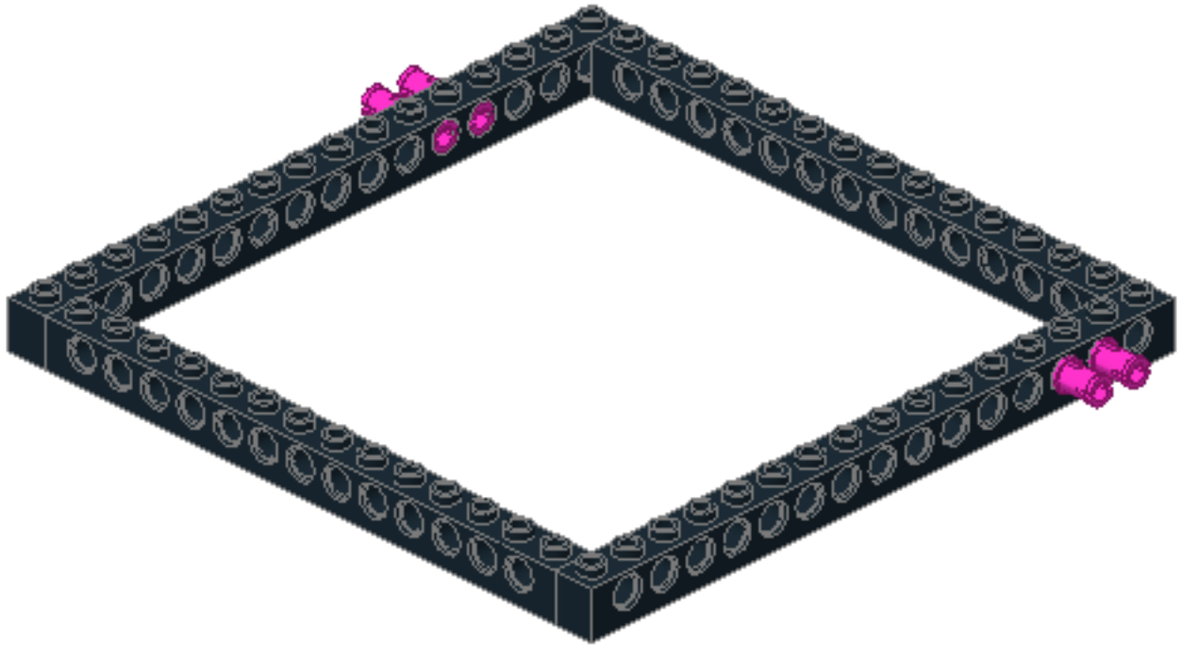

3

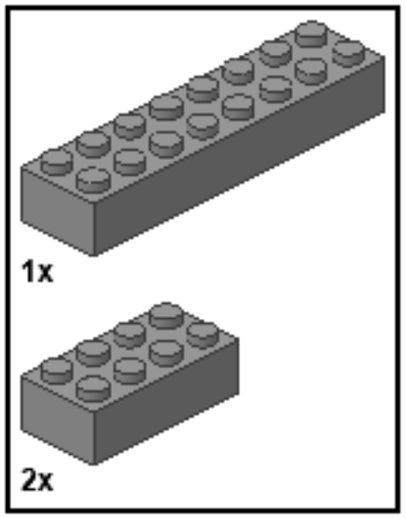

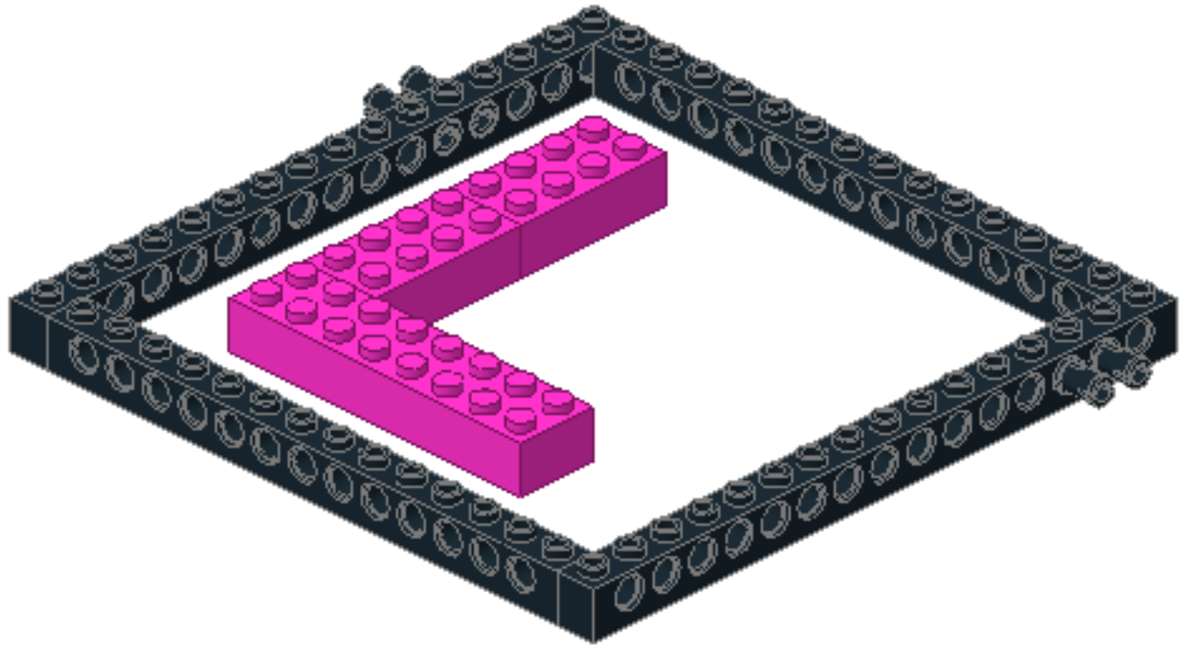

4

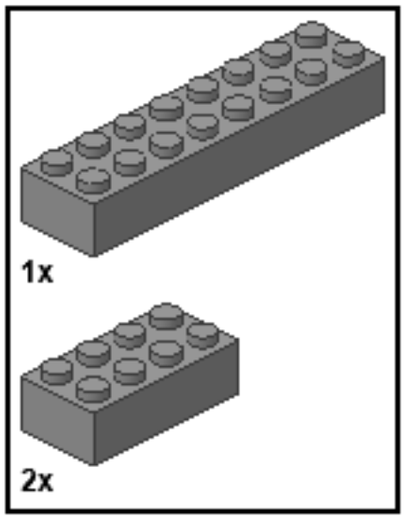

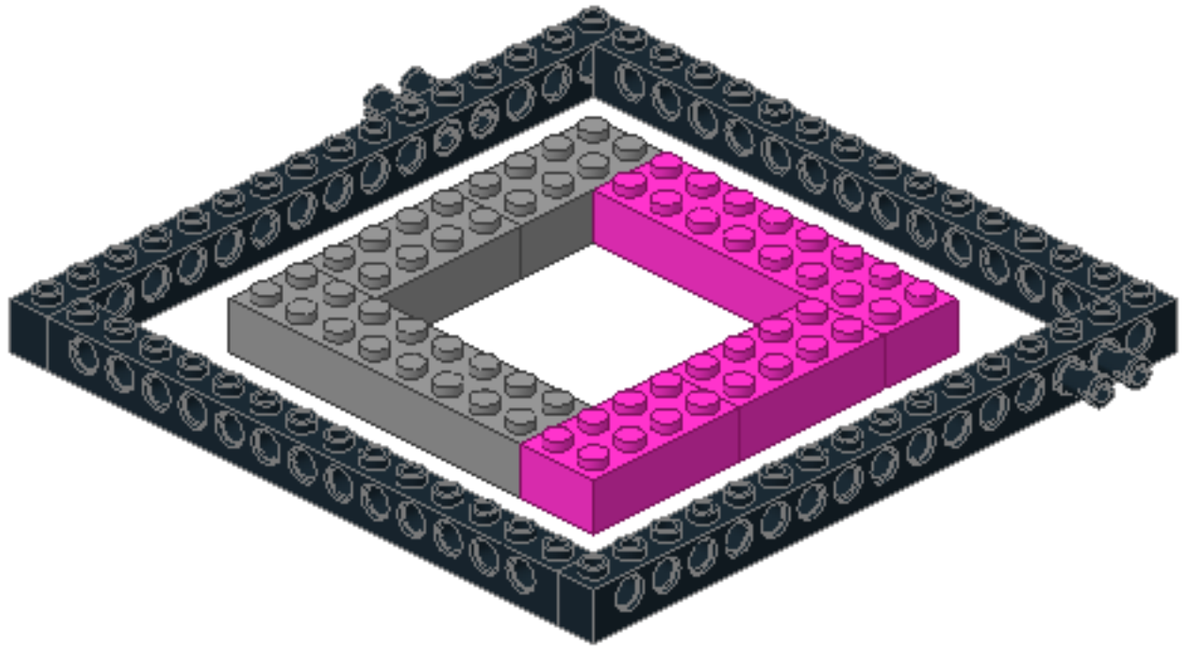

5

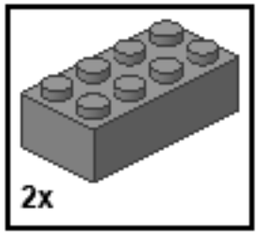

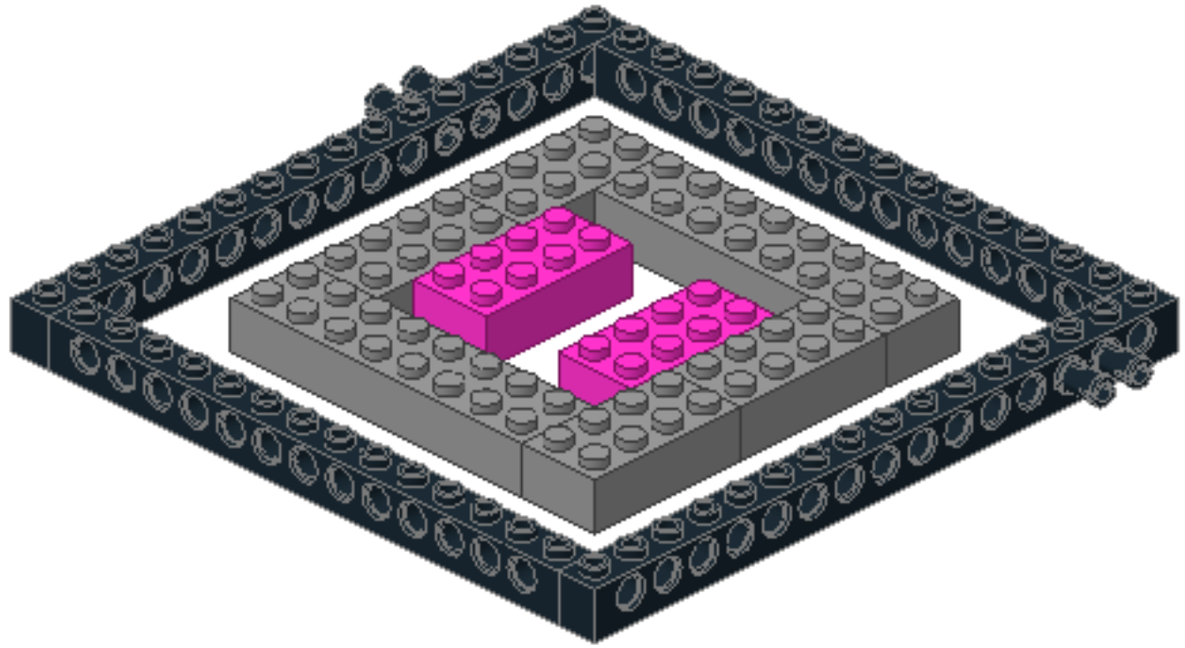

6

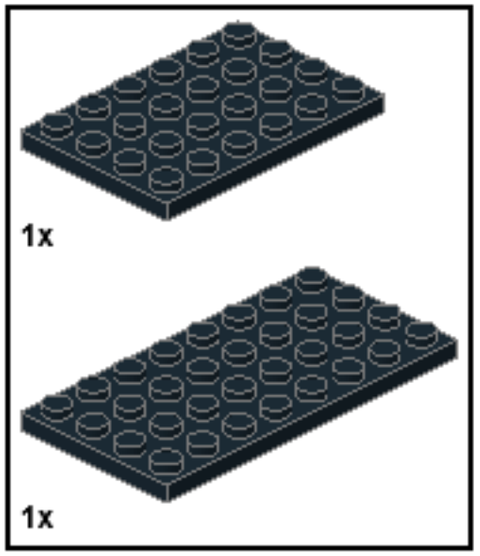

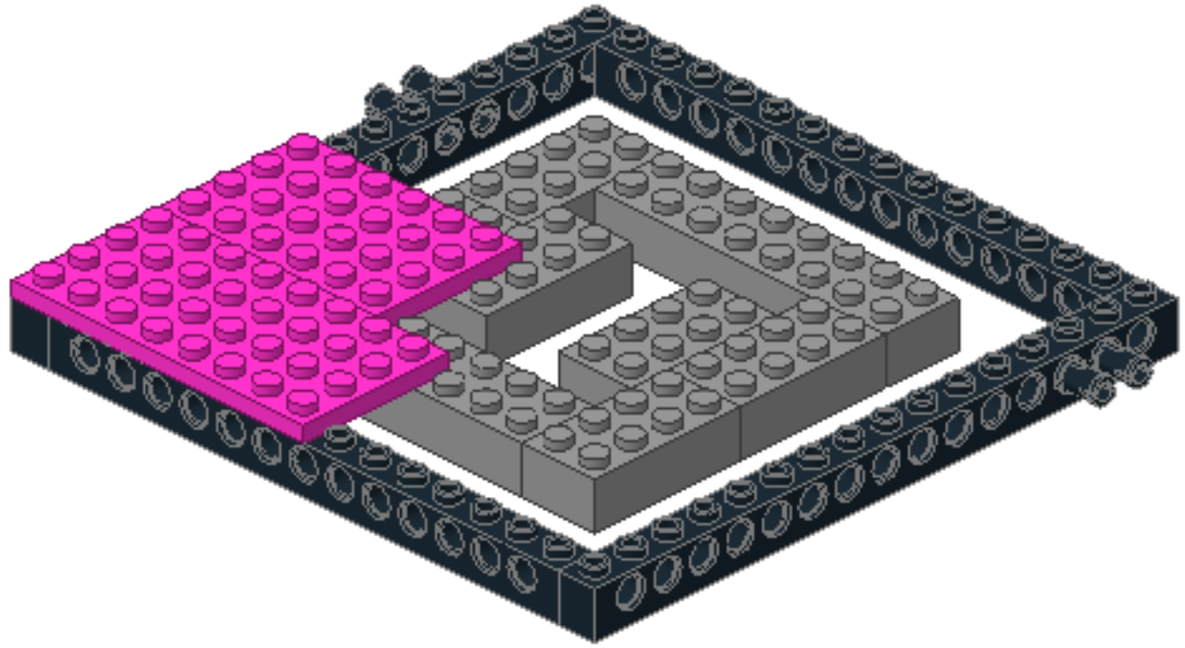

7

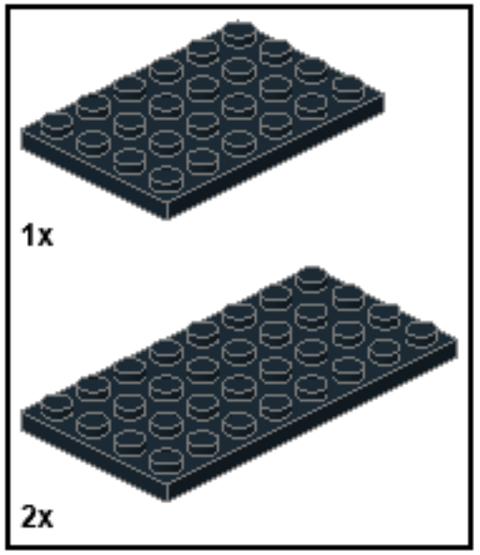

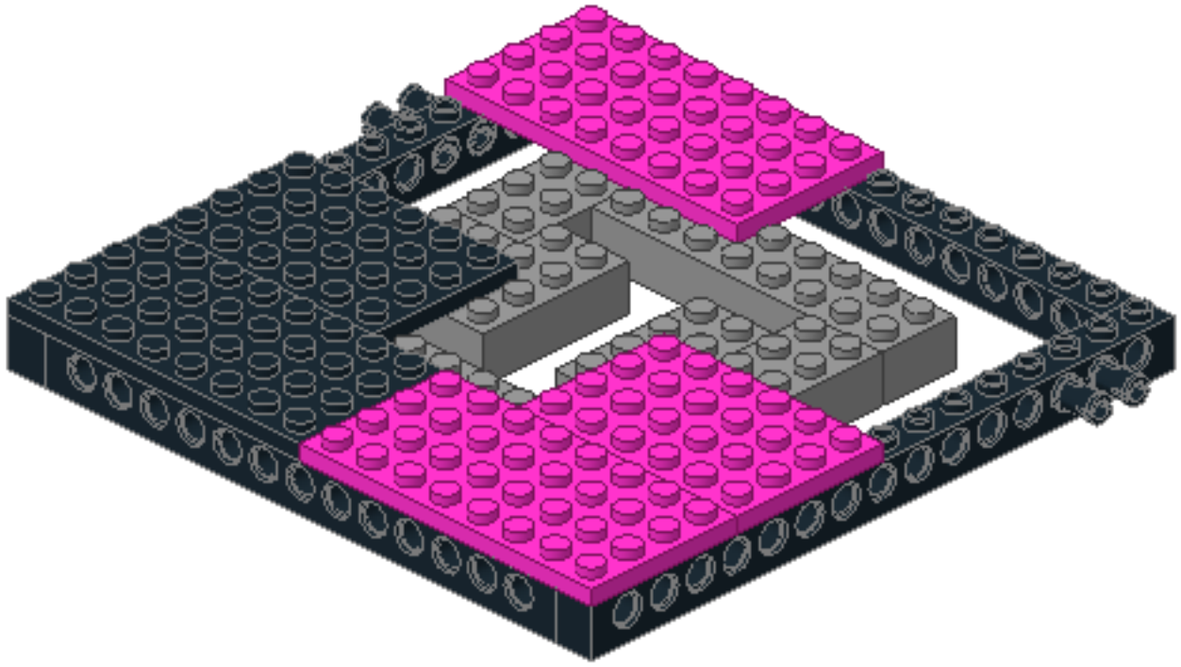

8

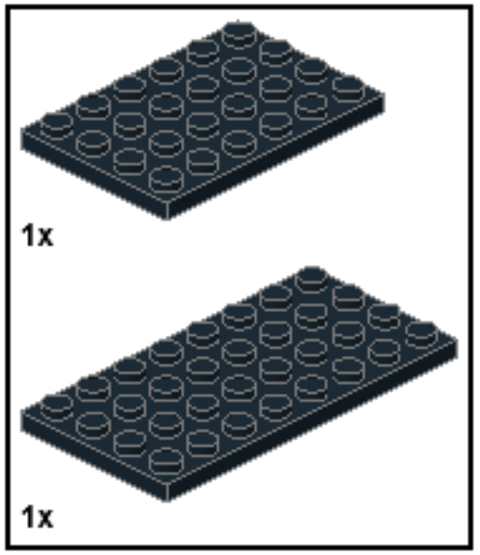

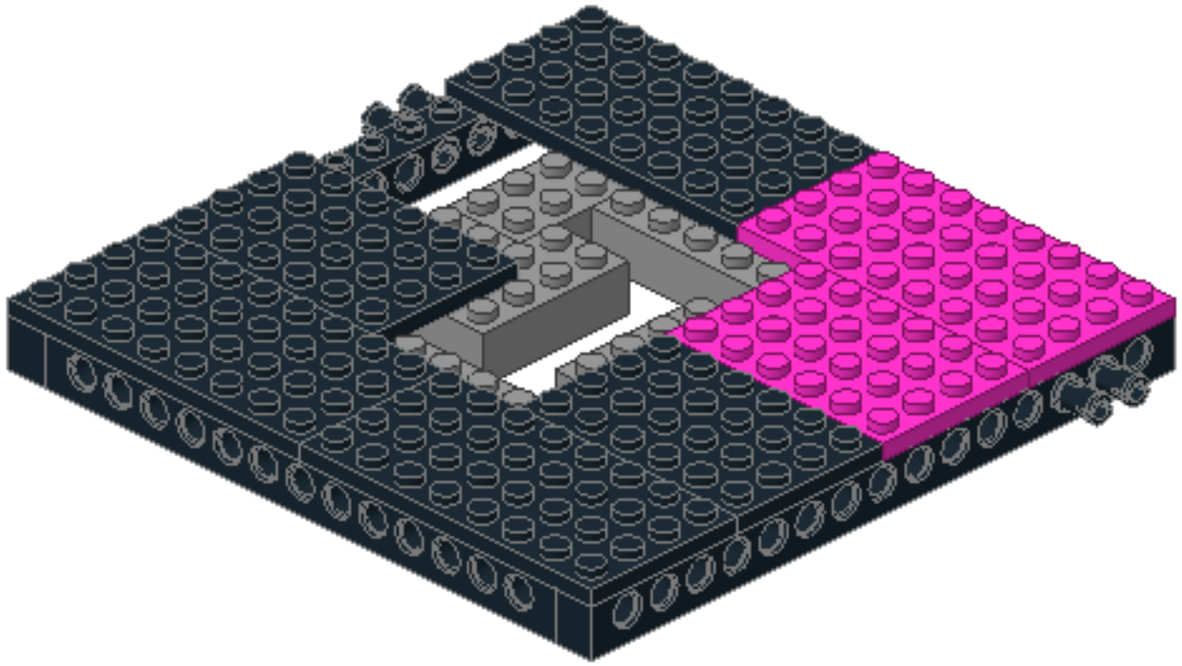

9

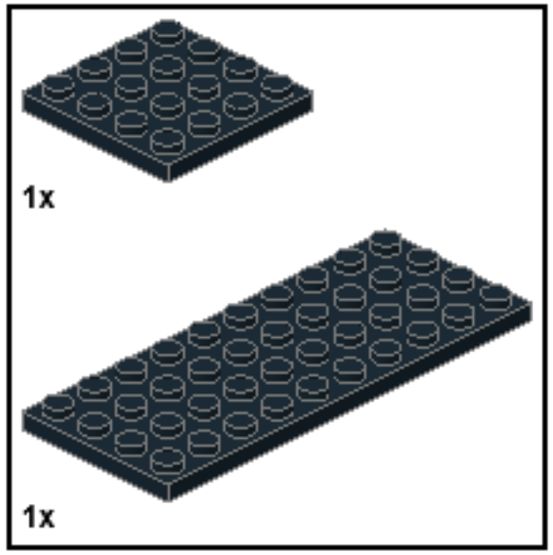

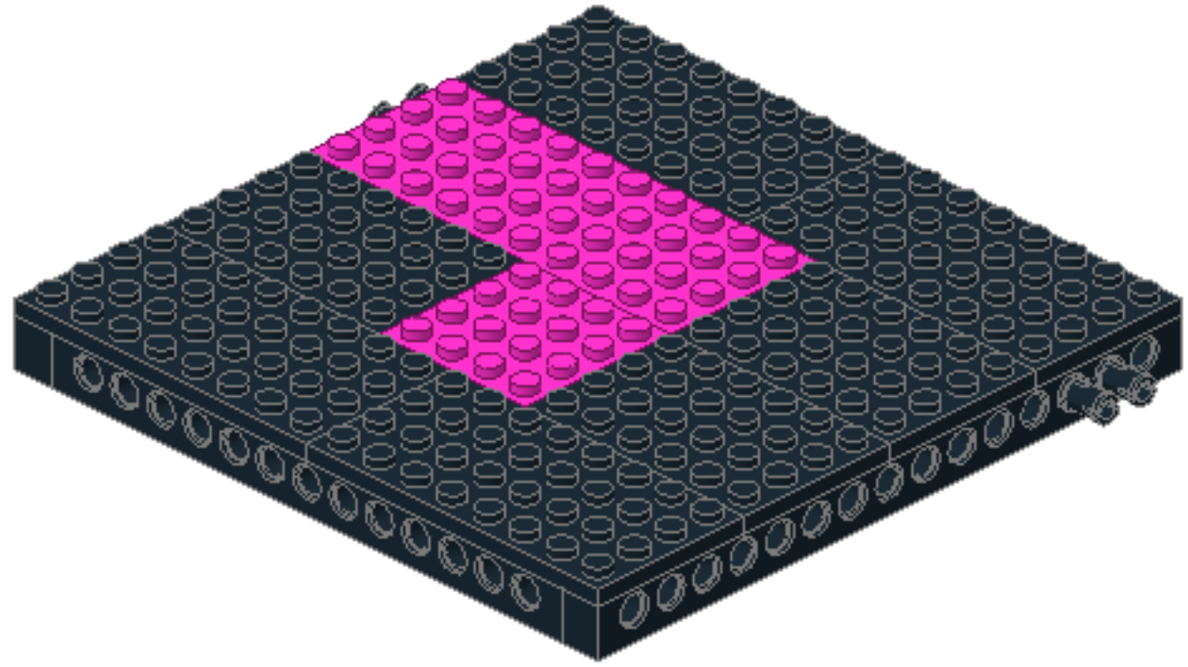

10

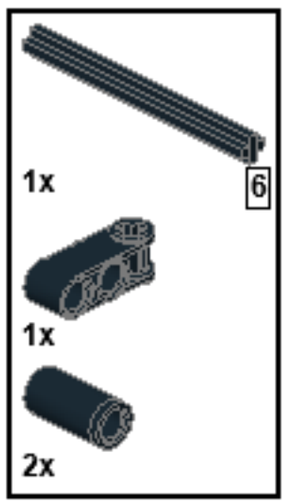

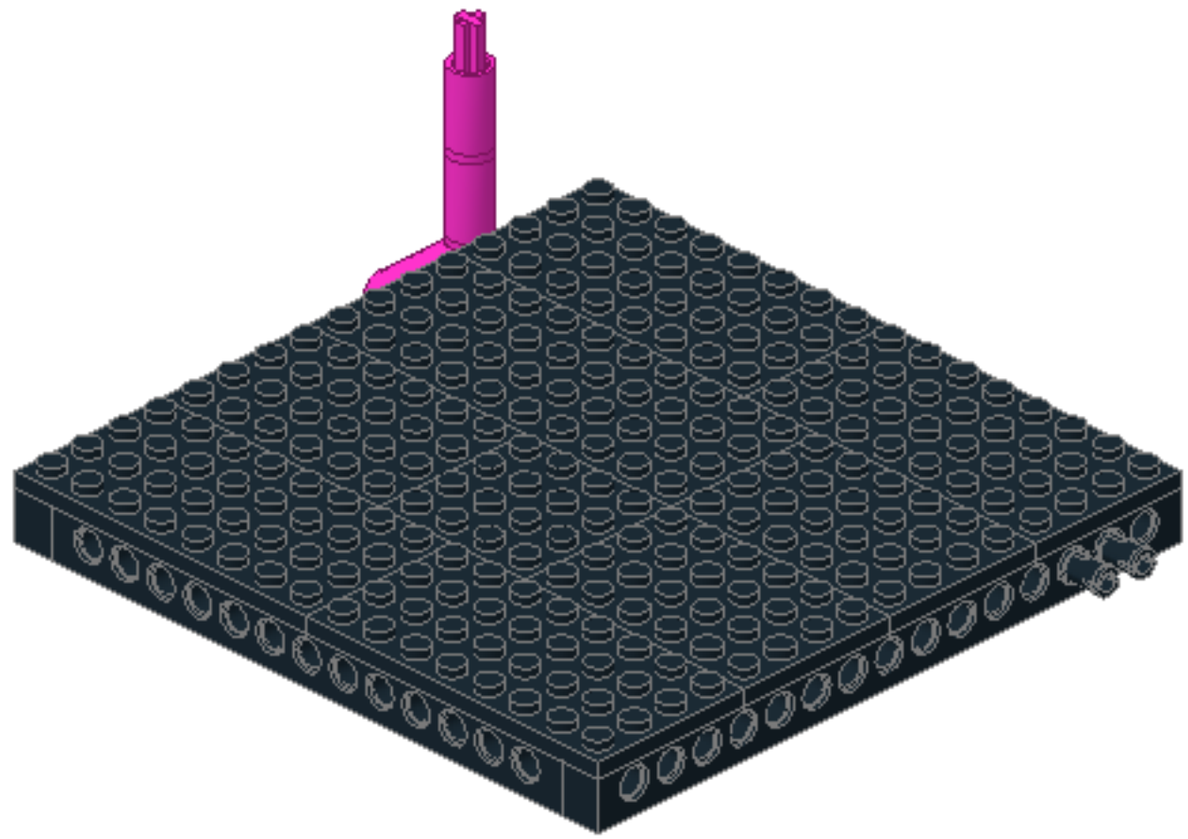

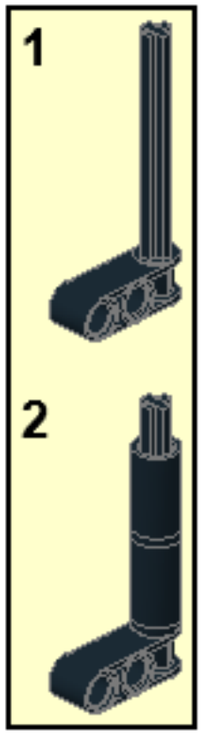

11

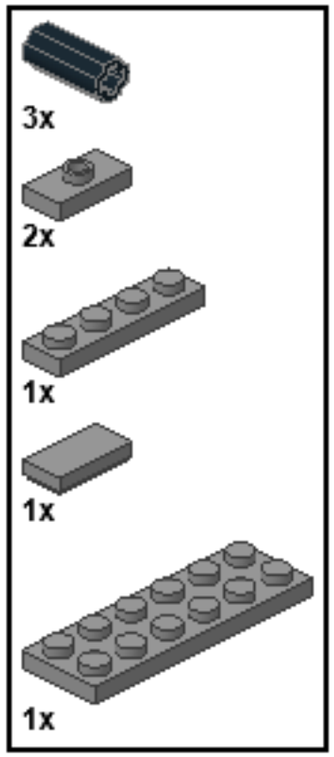

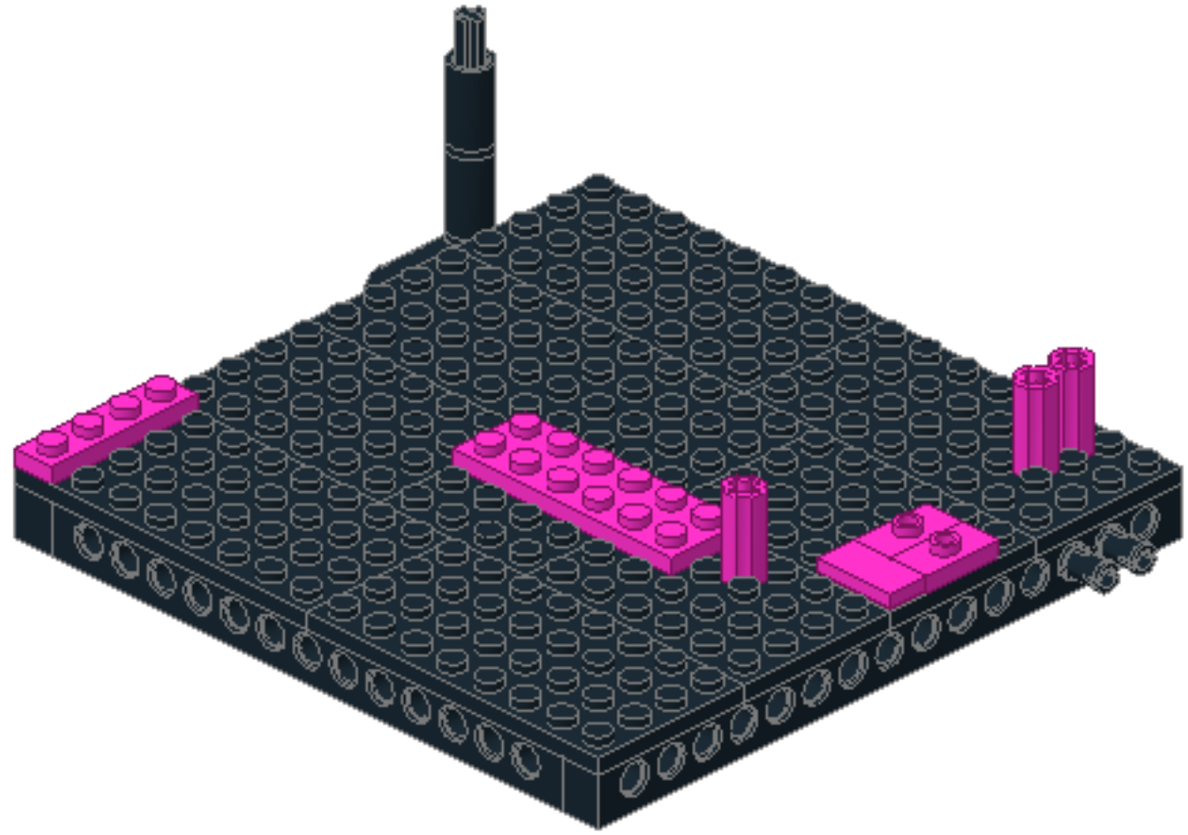

12

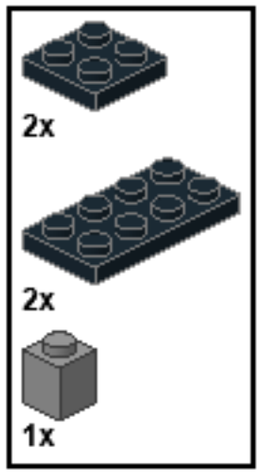

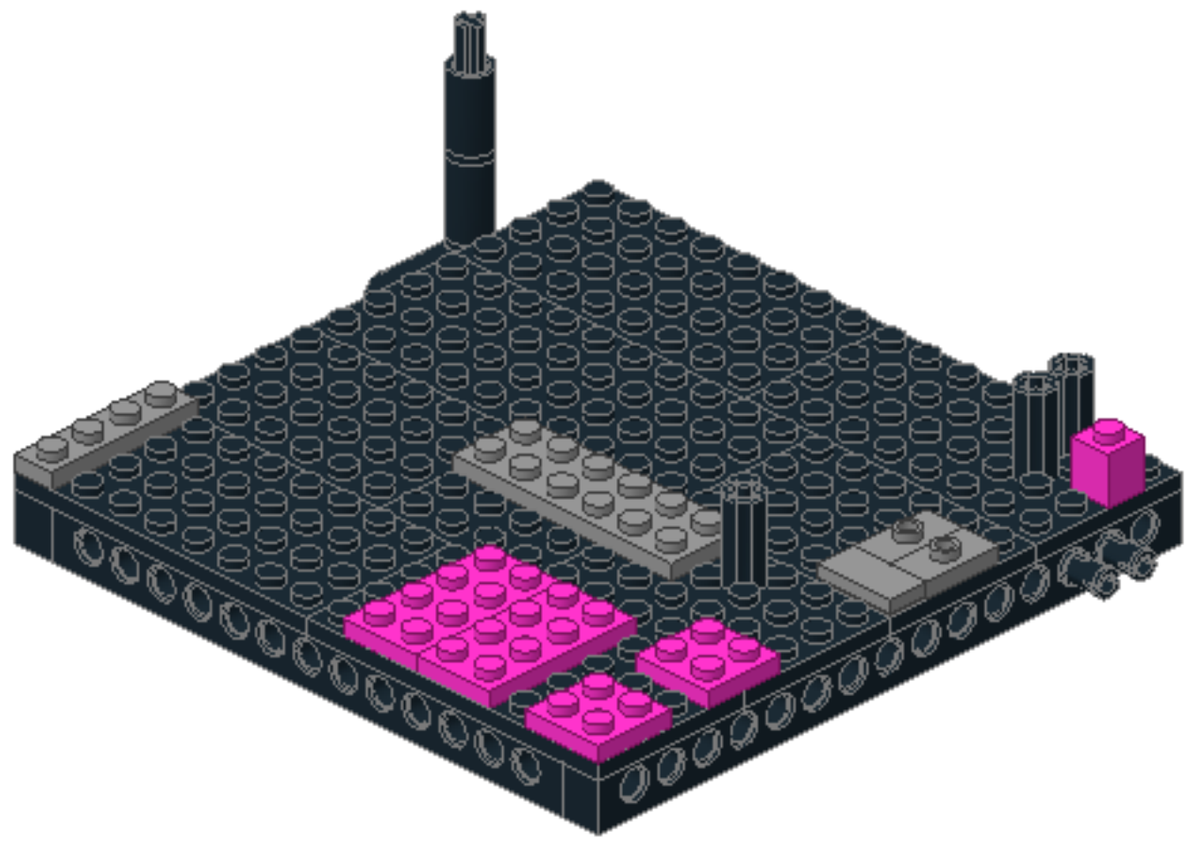

13

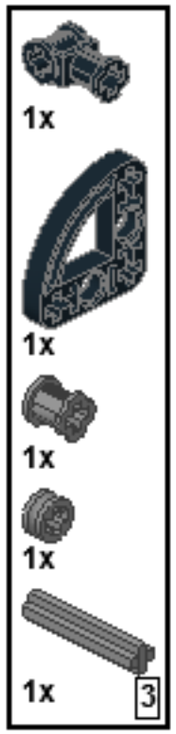

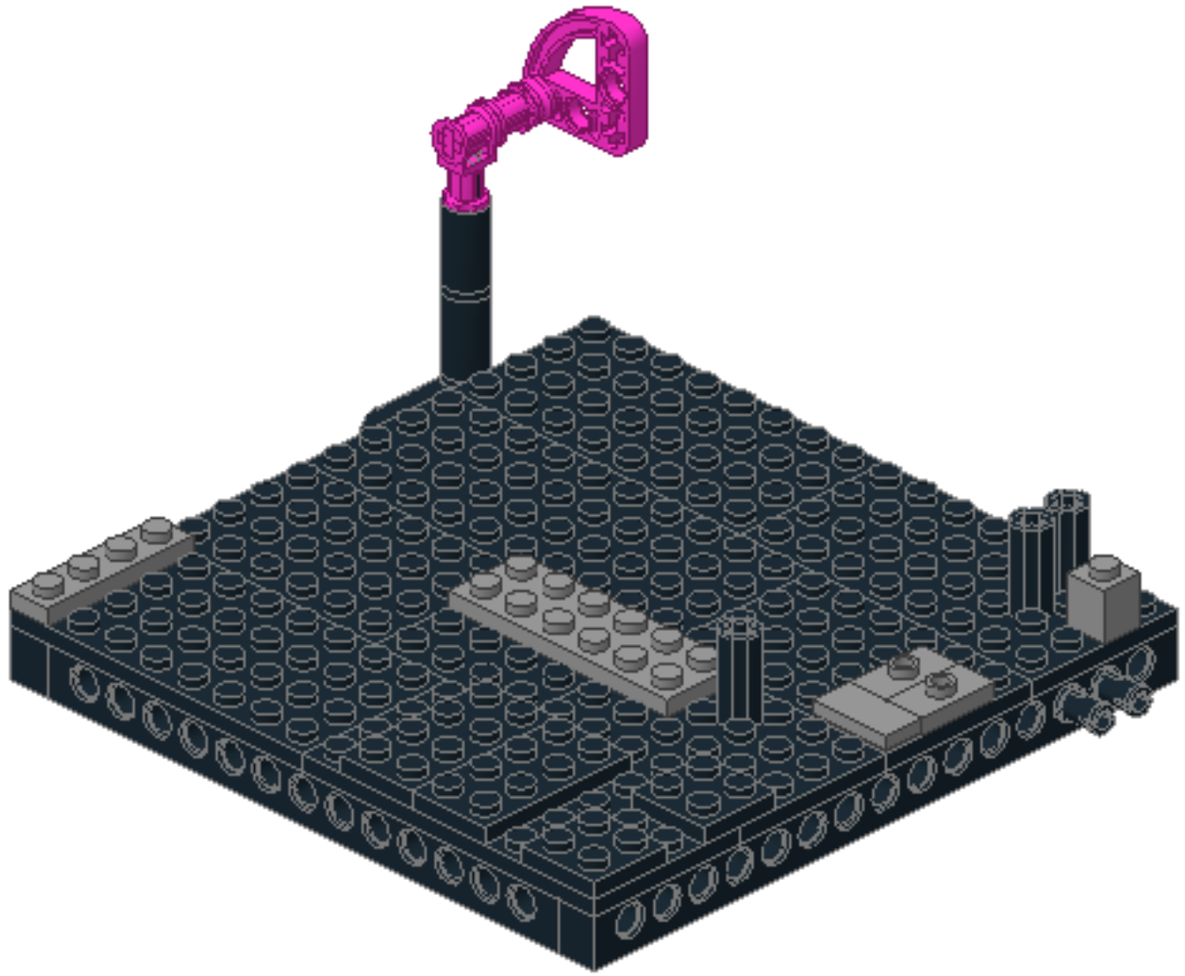

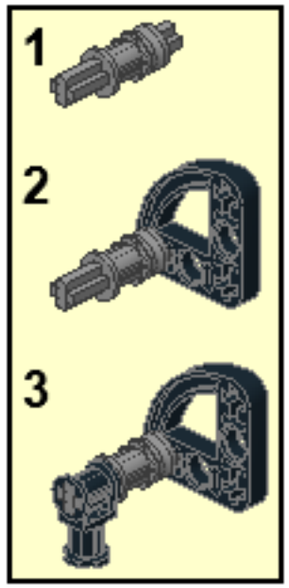

14

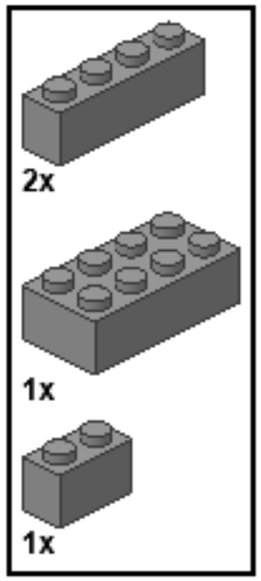

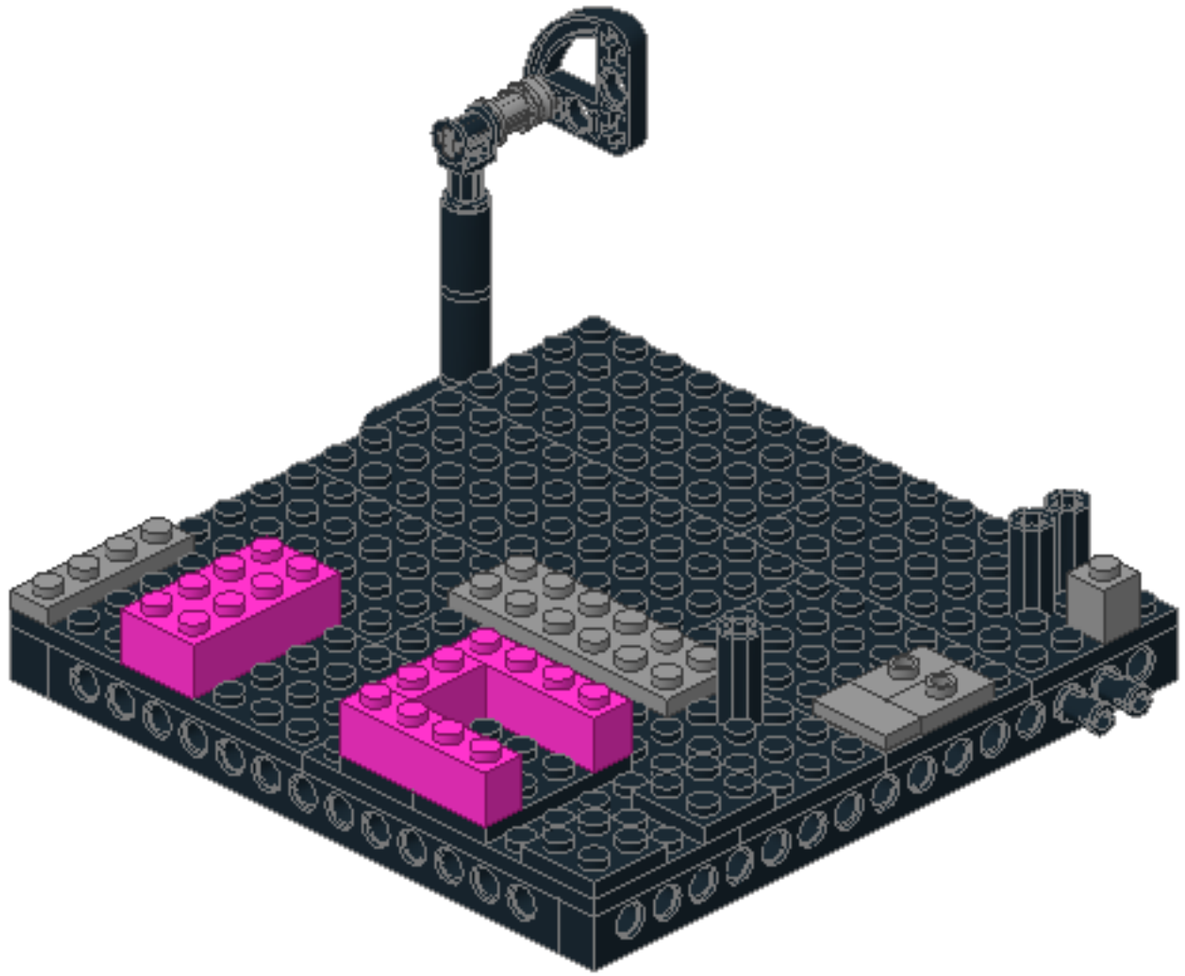

15

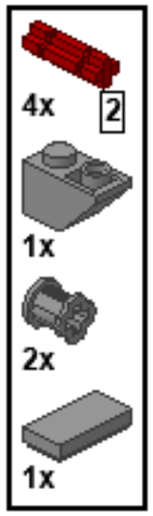

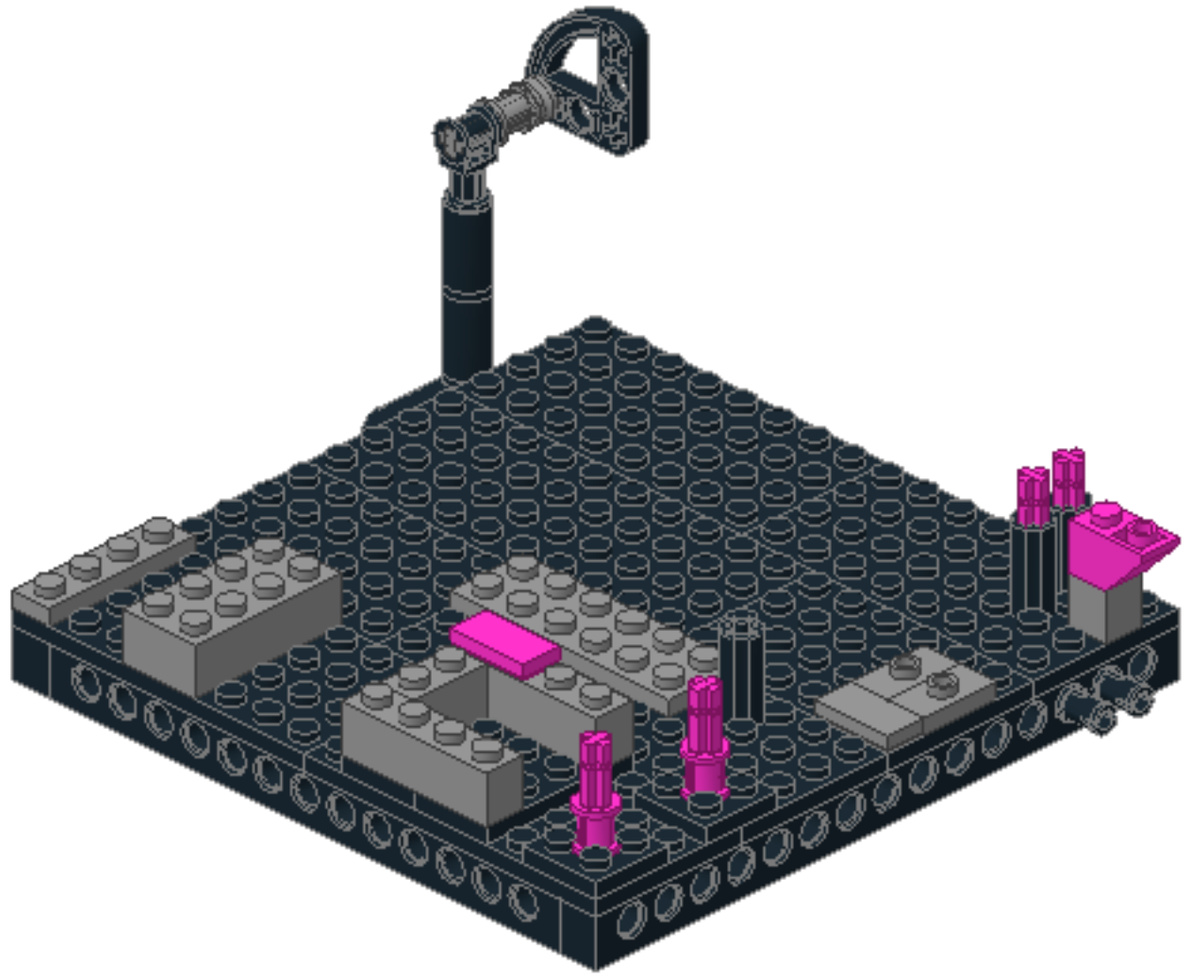

16

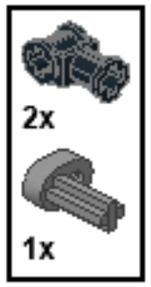

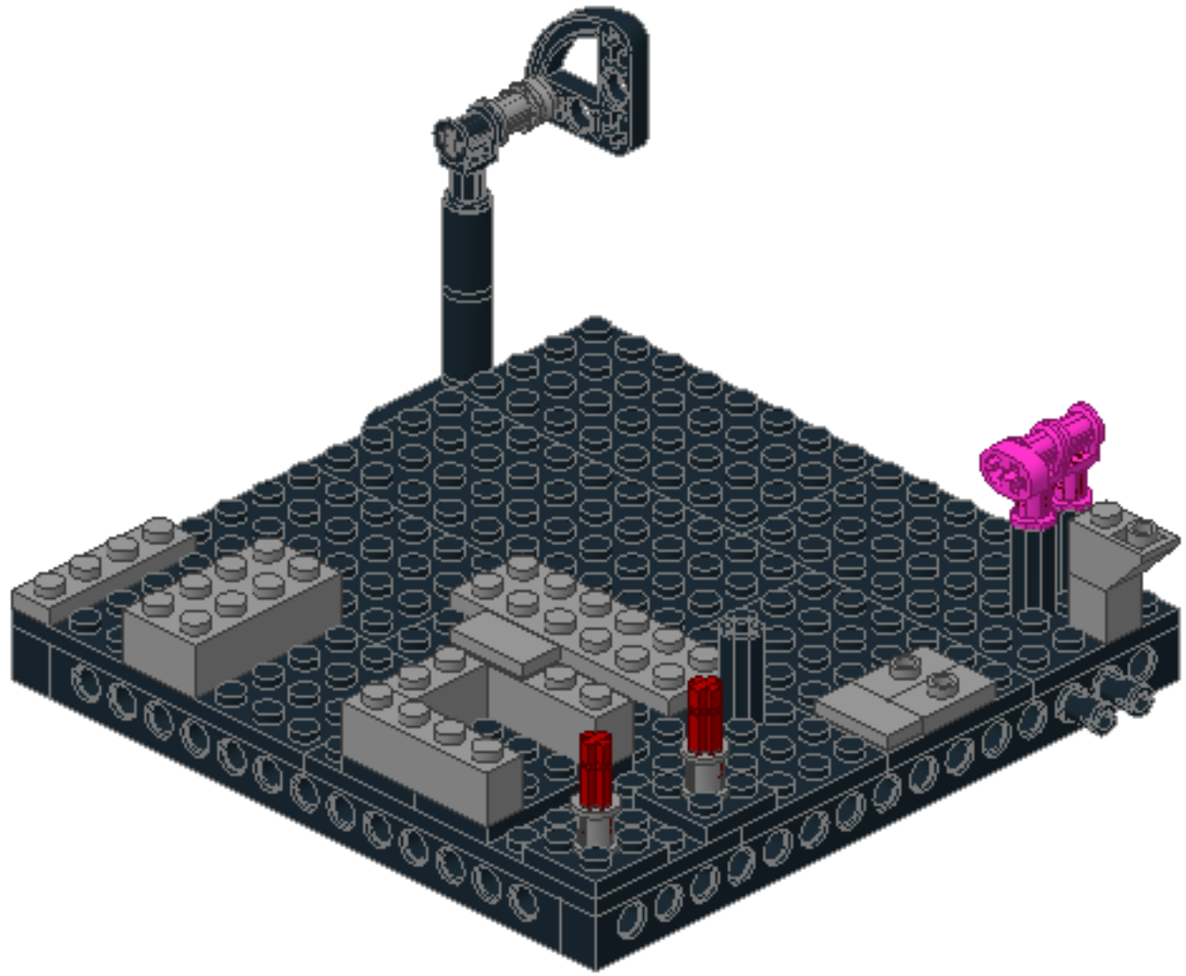

17

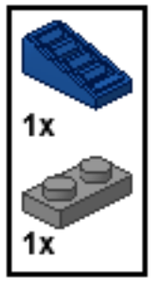

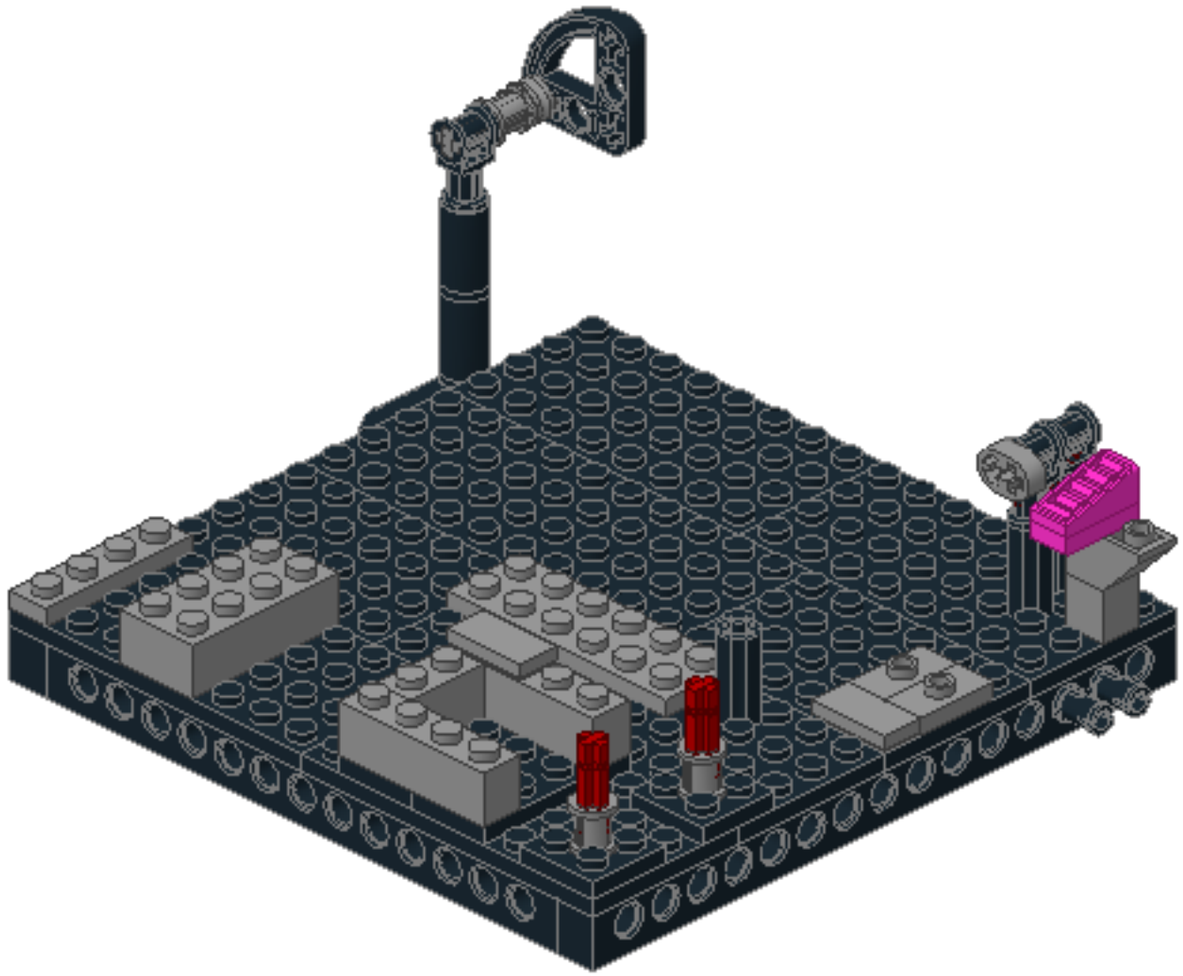

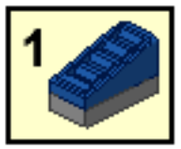

18

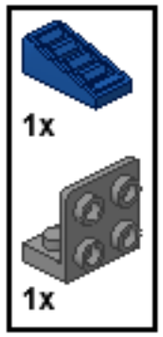

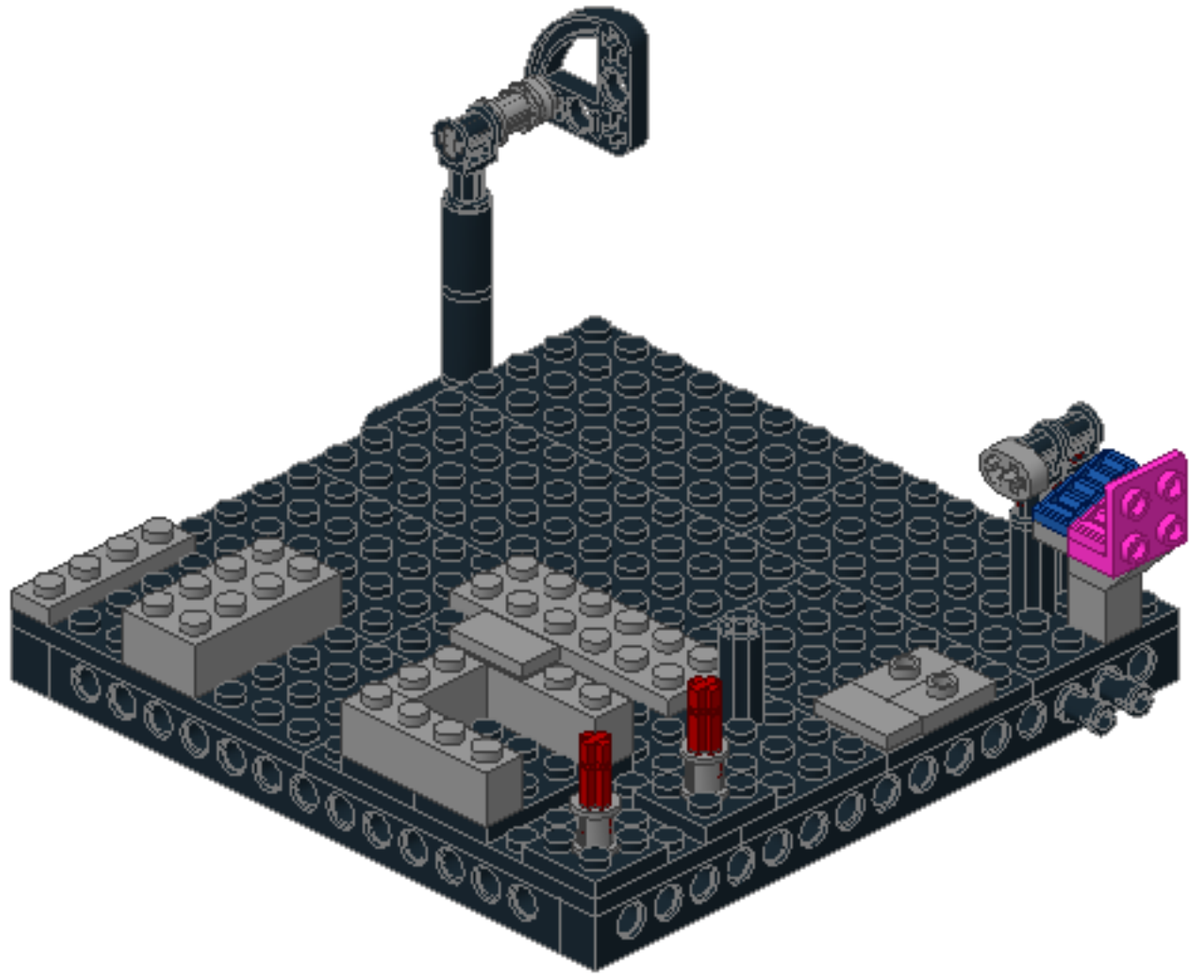

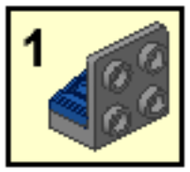

19

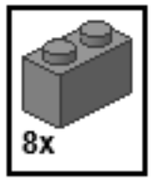

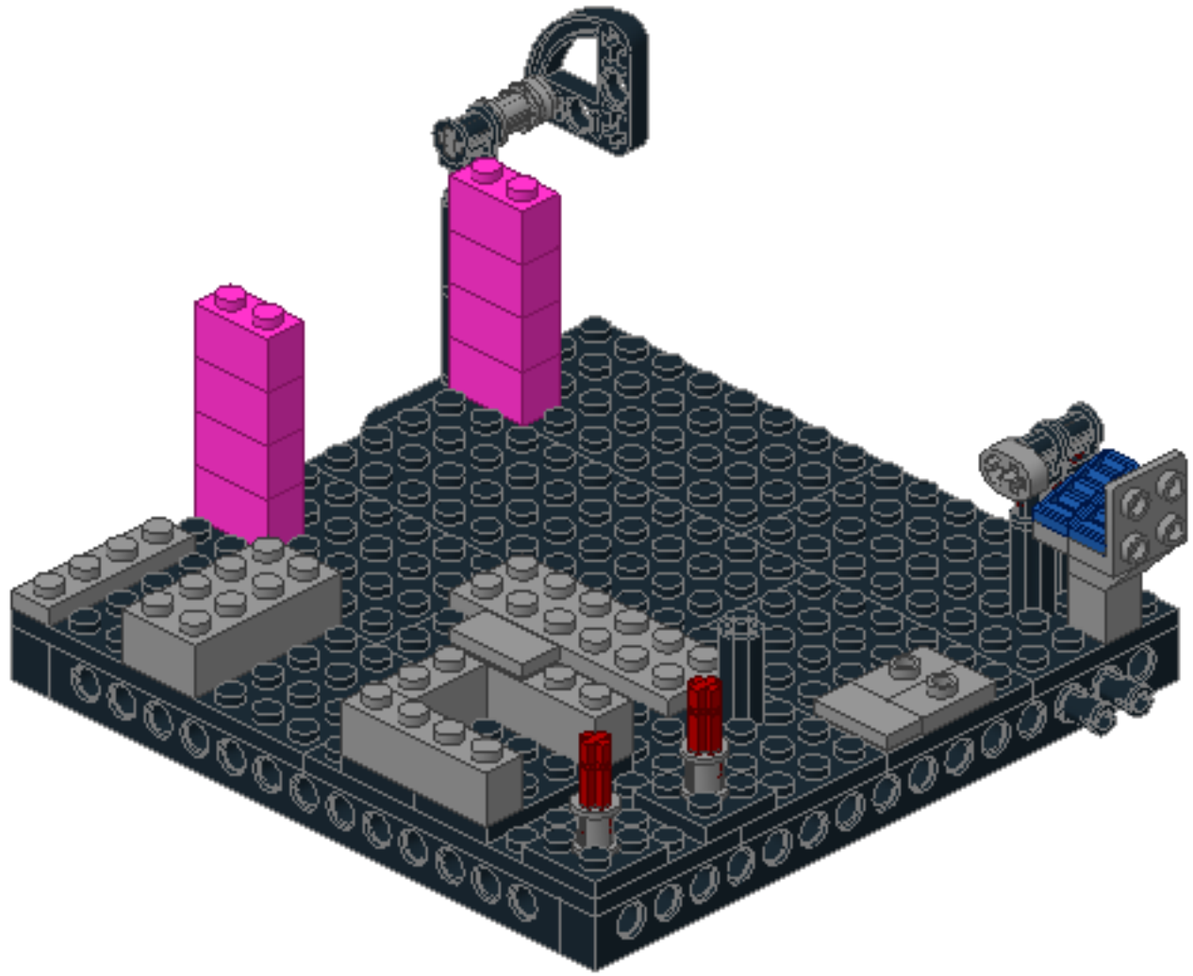

1

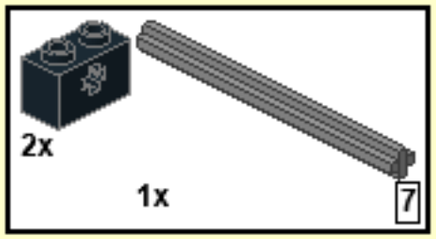

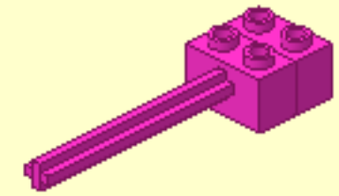

2

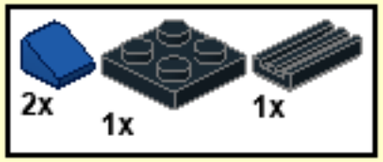

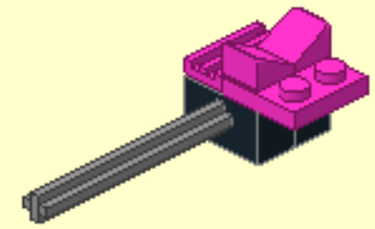

3

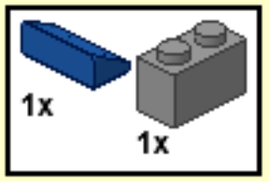

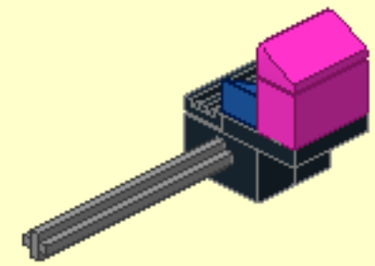

4

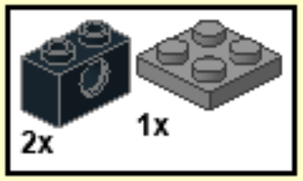

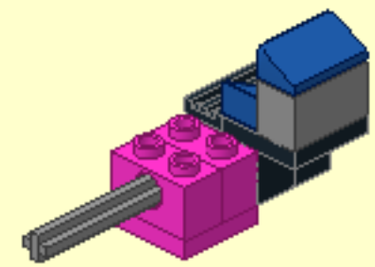

5

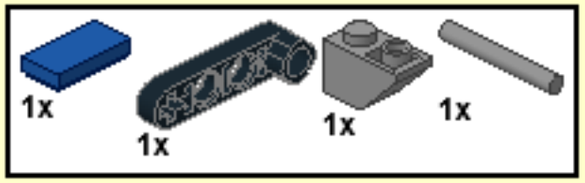

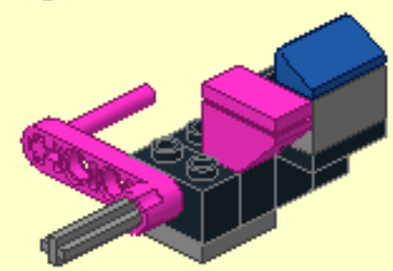

6

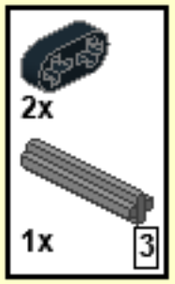

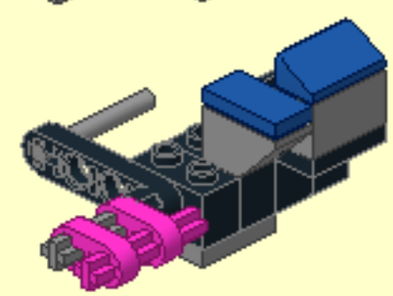

20

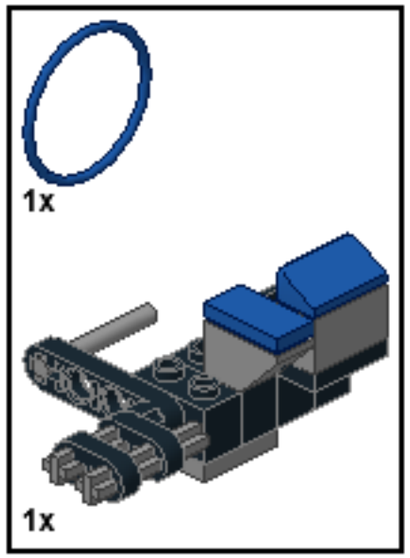

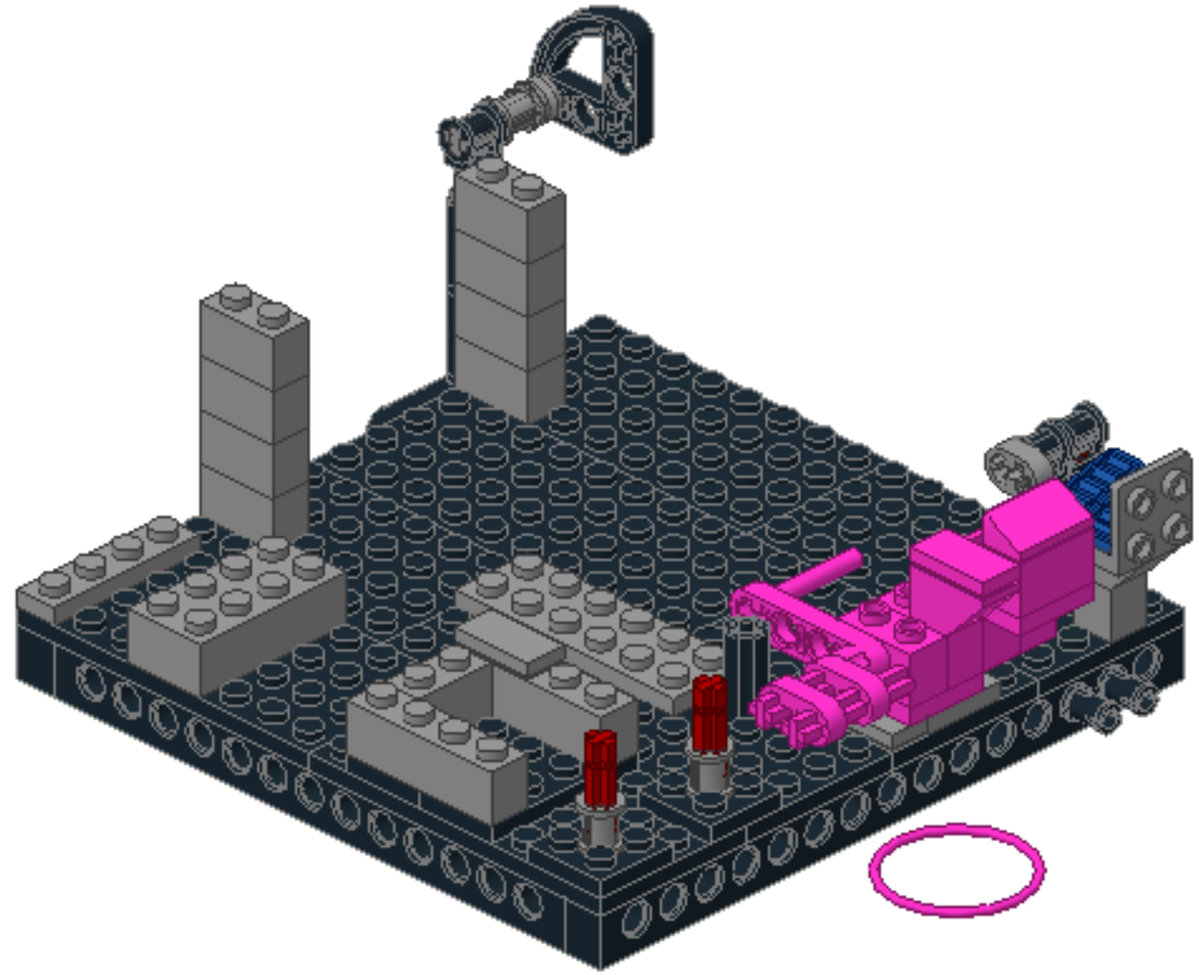

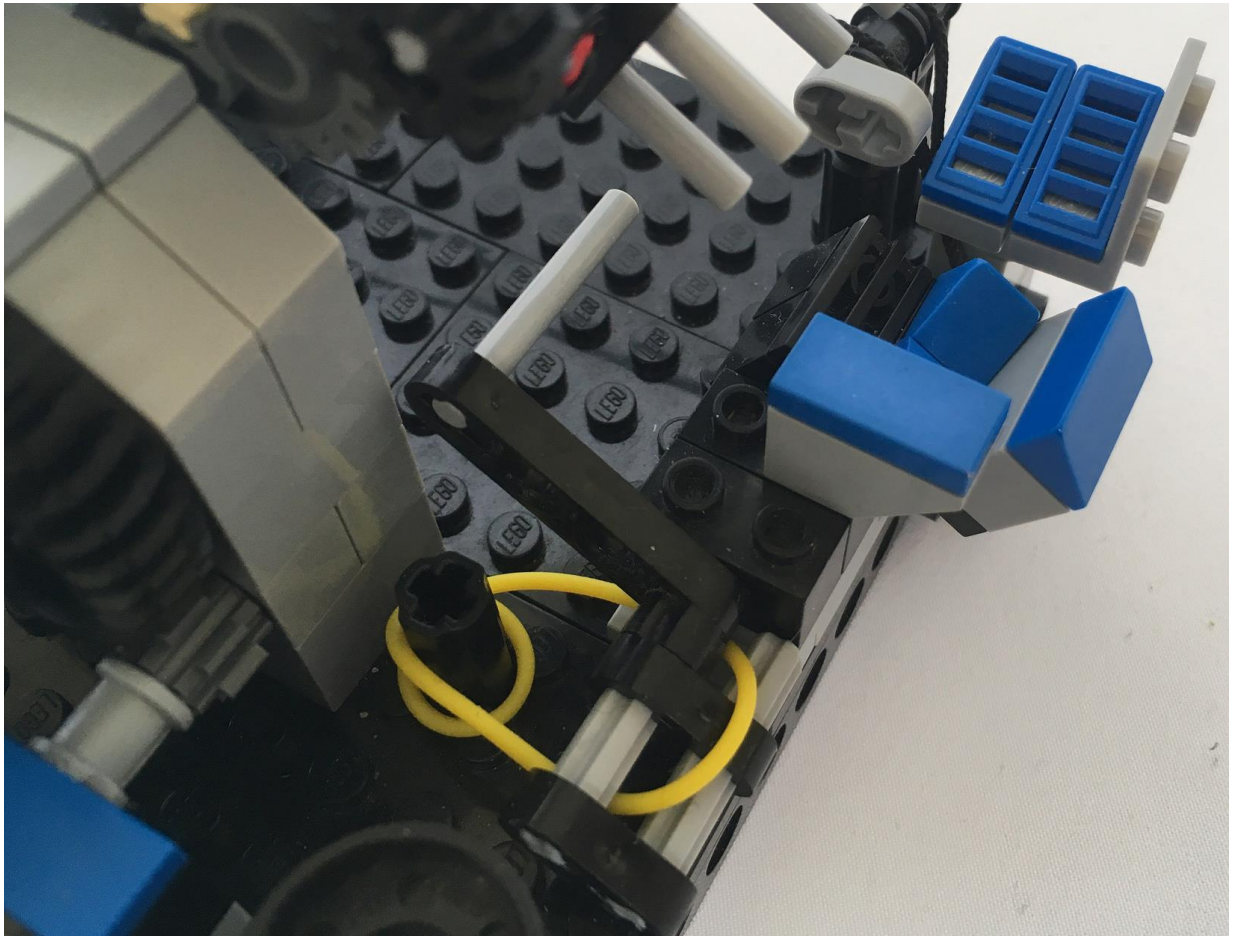

The rubber band has to be positioned like shown on this picture

(The modelling tool I use does not allow me to add it to the model.

The rubber band is represented as “70904 – V-BELT o26 BLUE” in the building instructions, positioned on the side of the model)

L'élastique doit être positionné comme indiqué sur cette image

(L'outil de modélisation que j'utilise ne me permet pas de l'ajouter au modèle.

L'élastique est représenté par "70904 - V-BELT o26 BLUE" dans les instructions de montage, positionné sur le côté du modèle)

1

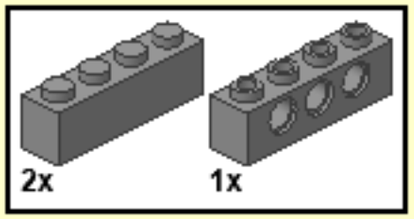

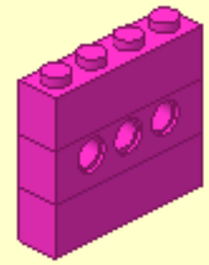

2

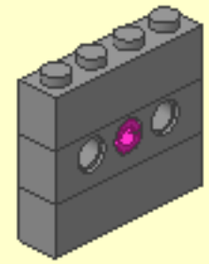

3

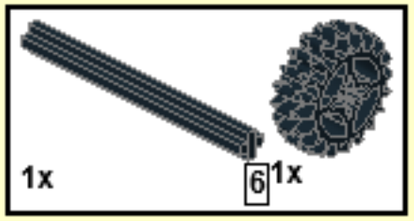

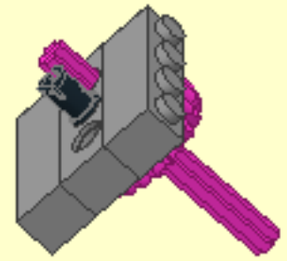

4

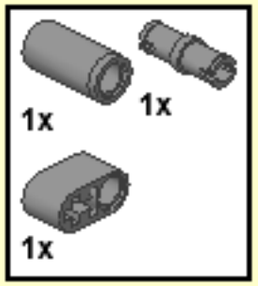

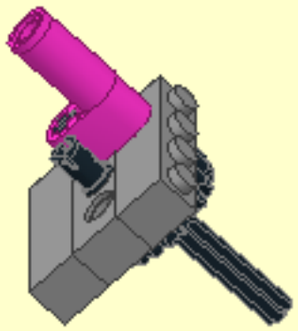

5

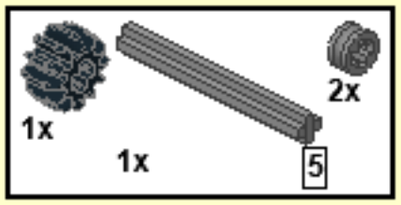

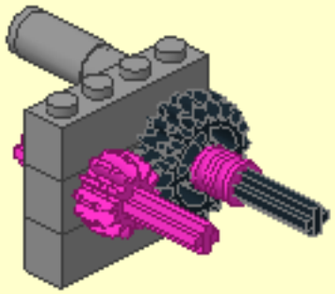

6

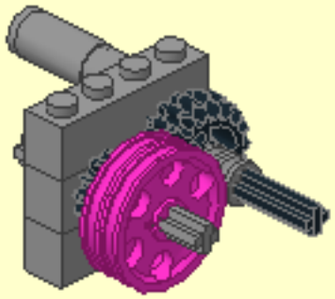

7

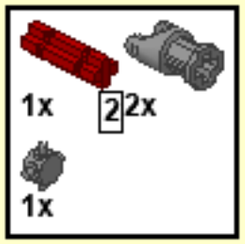

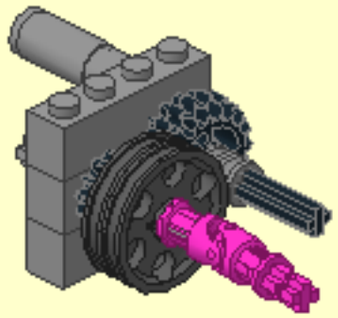

8

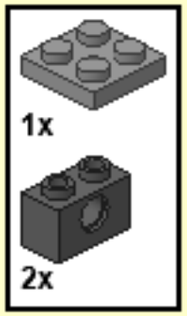

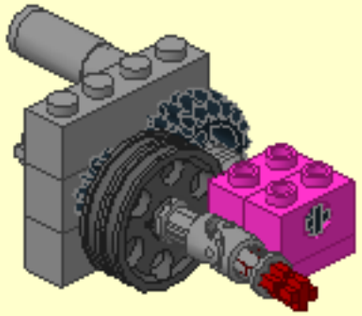

21

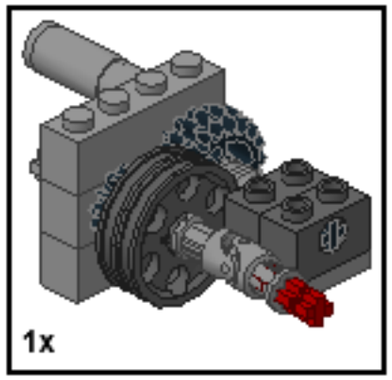

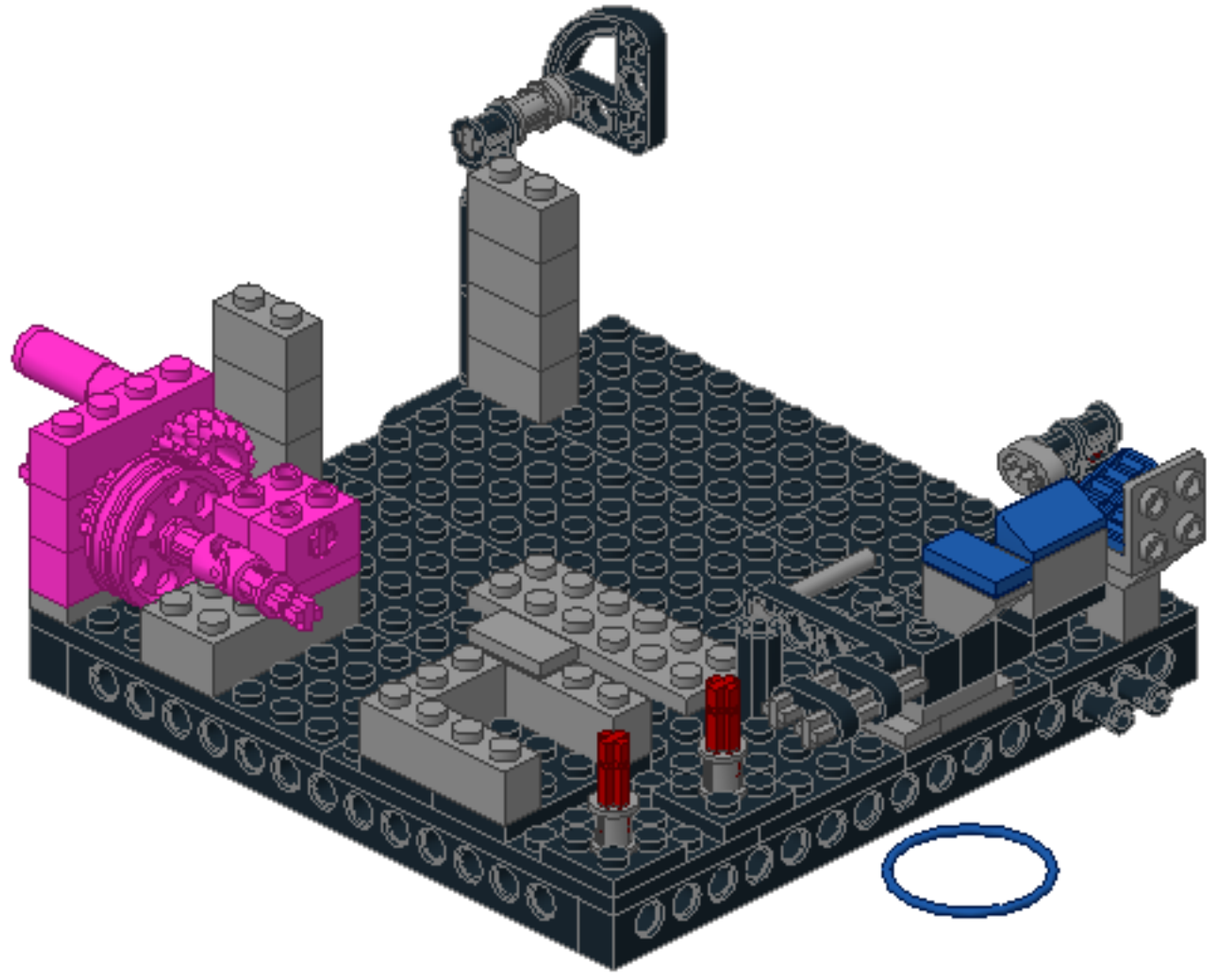

22

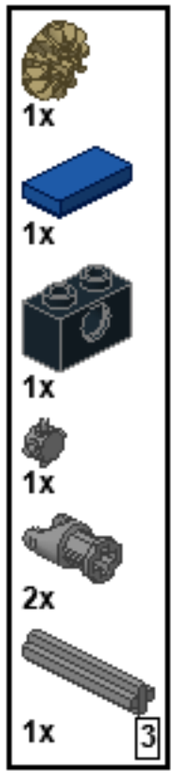

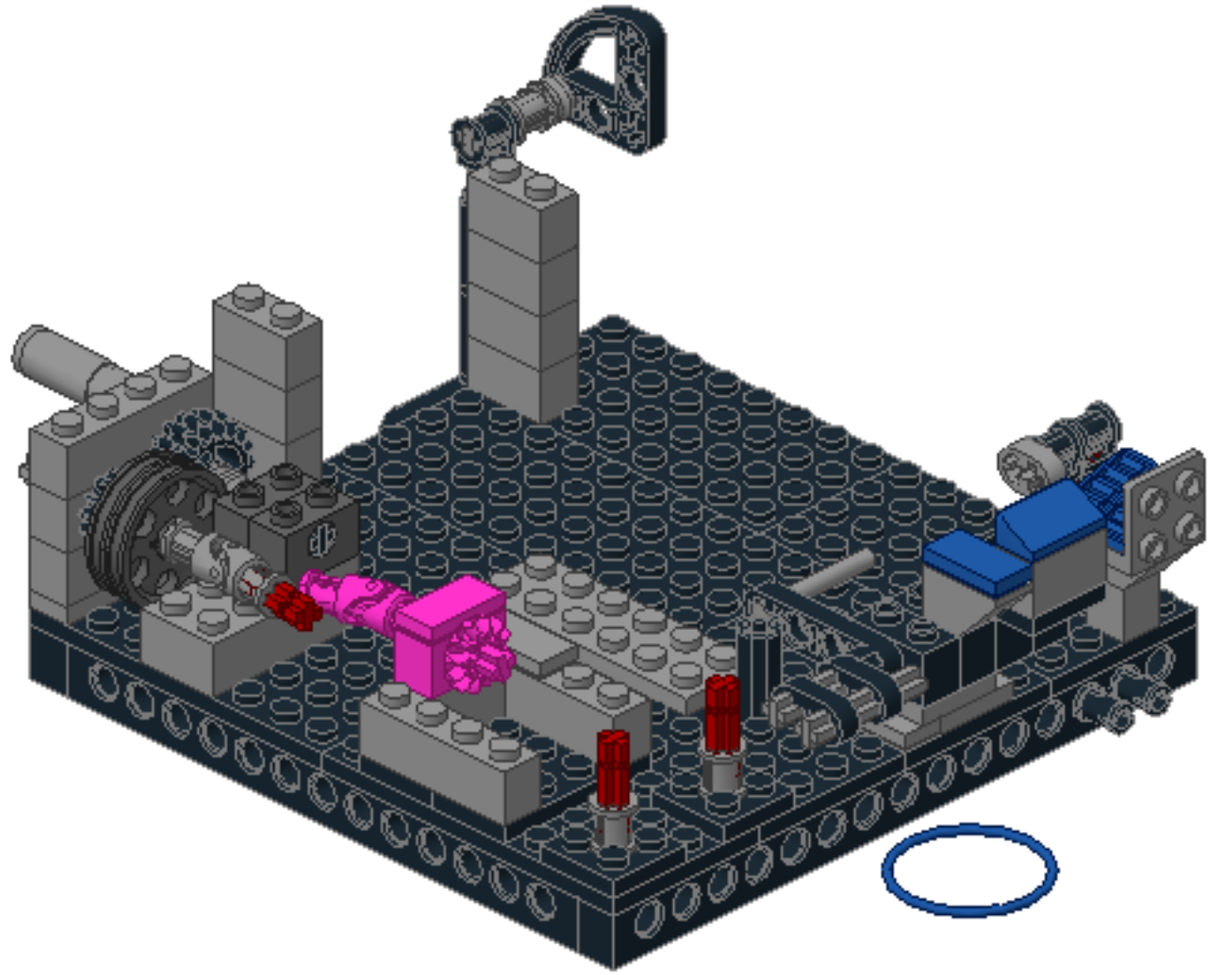

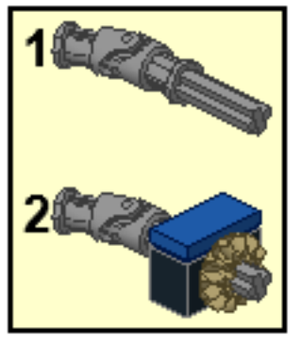

1

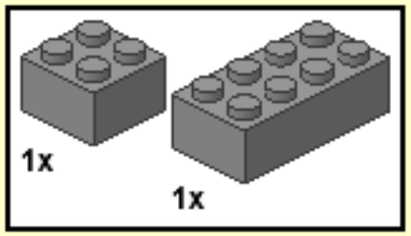

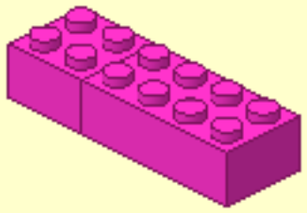

2

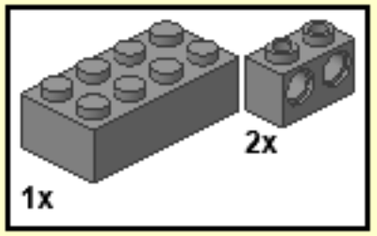

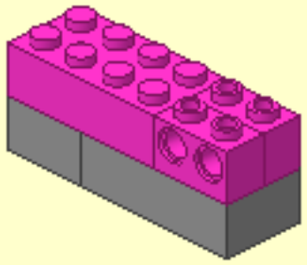

3

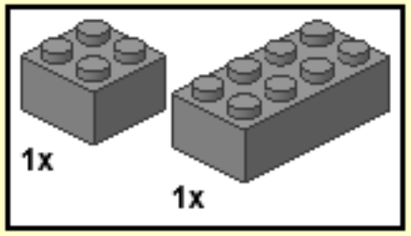

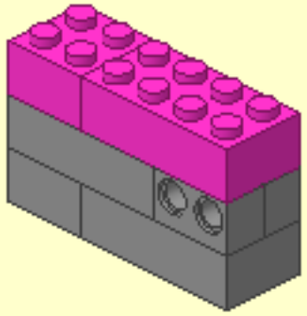

4

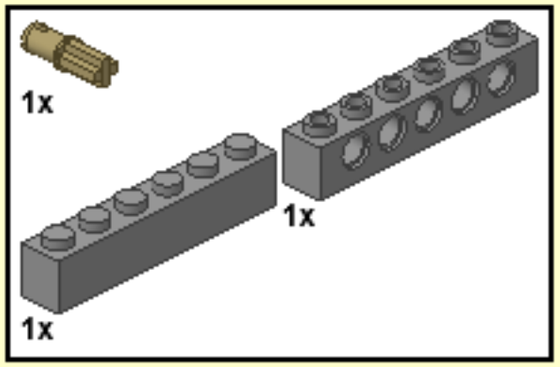

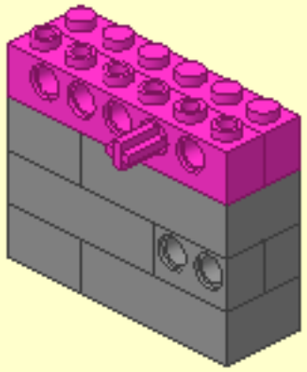

5

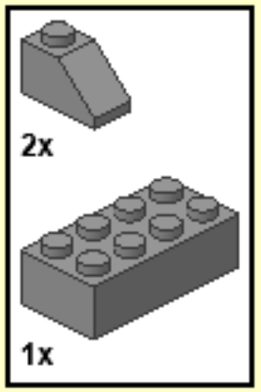

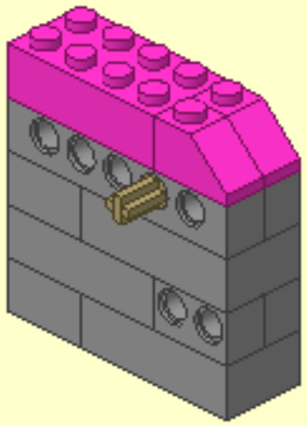

6

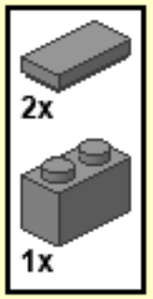

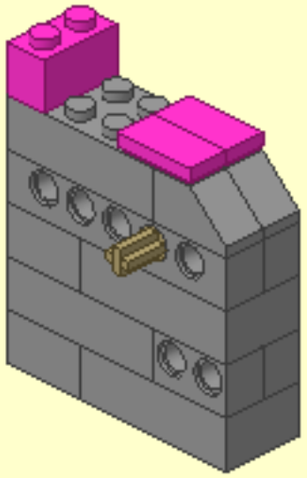

7

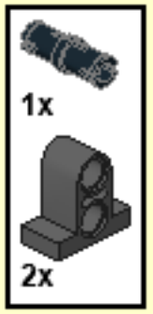

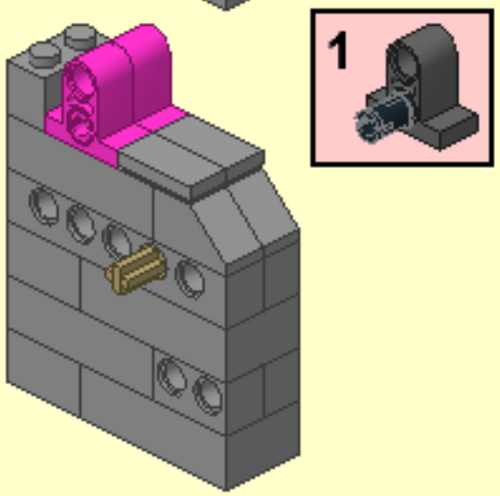

8

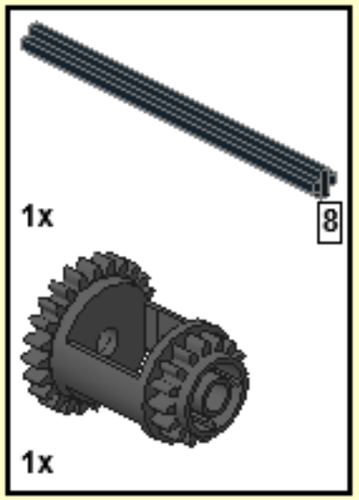

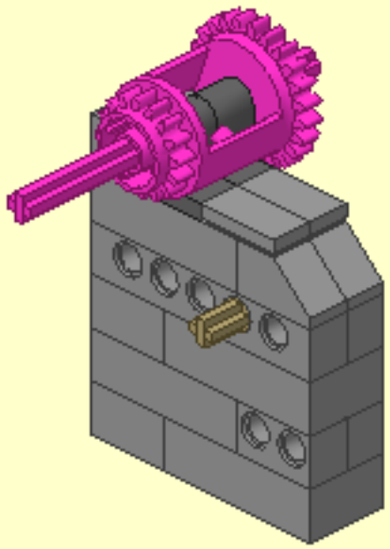

9

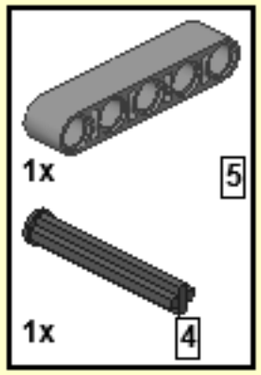

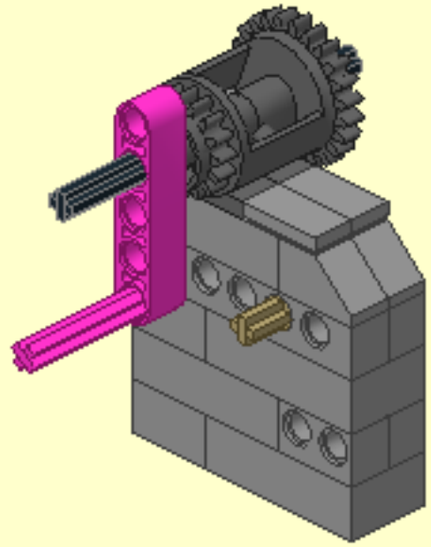

10

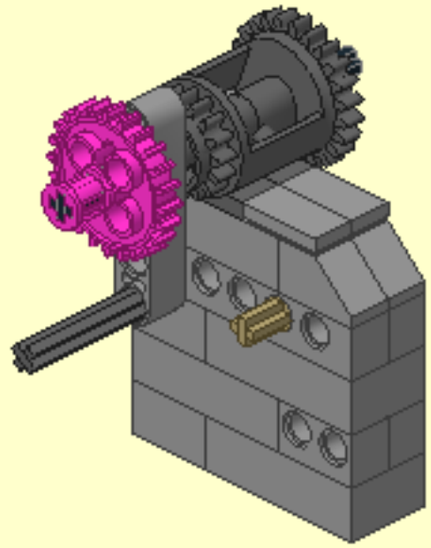

11

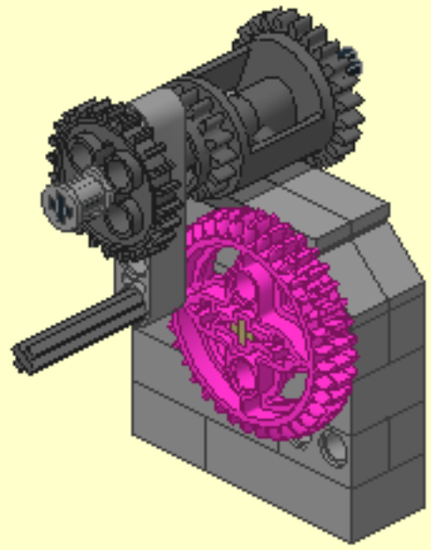

12

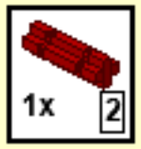

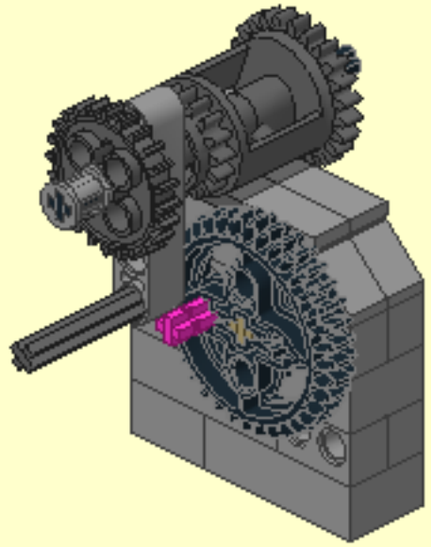

13

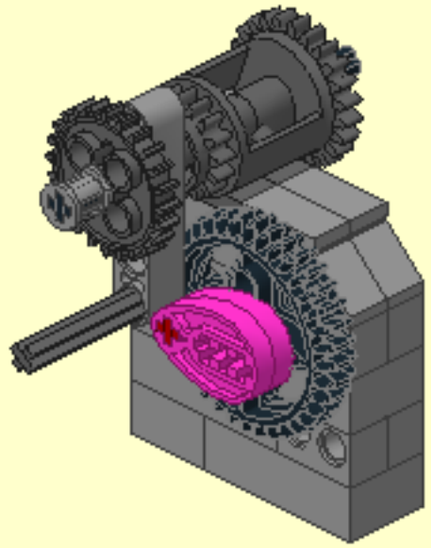

14

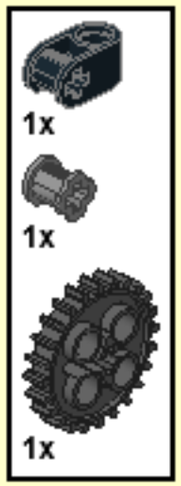

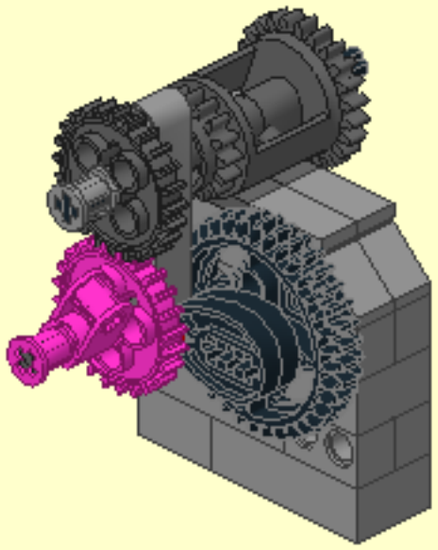

15

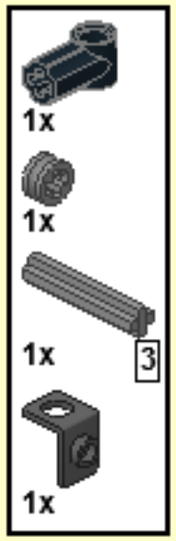

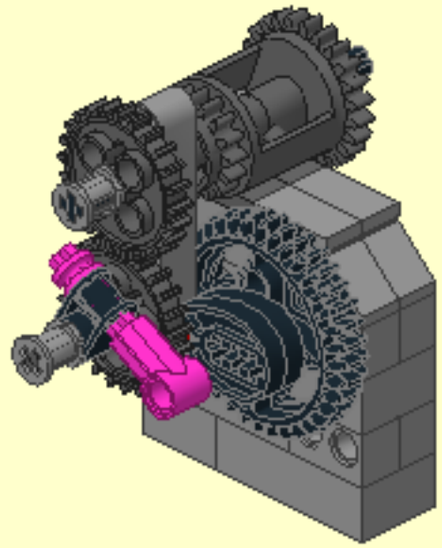

16

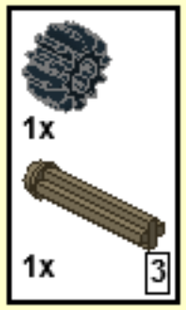

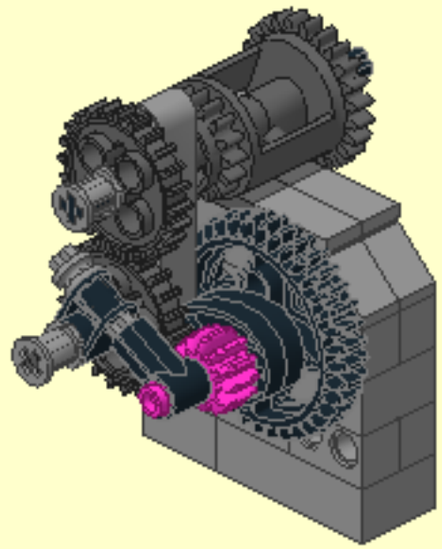

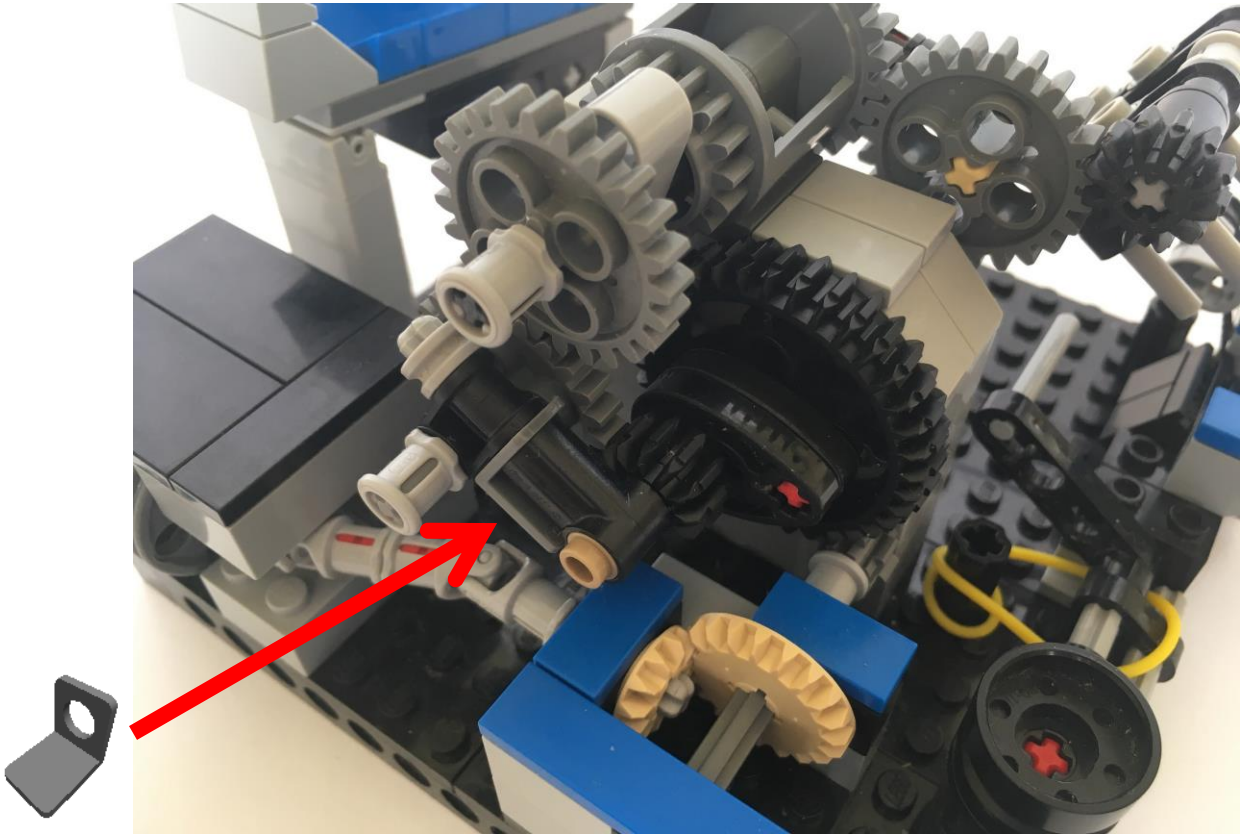

The back plate for mini figurine has to be positioned like shown on this picture

(The modelling tool I use does not allow me to add it to the model.

The back plate is represented as “42446 – MINI FIG. BACK PLATE W. KNOB” in the building instructions, positioned on the side of the model)

La plaque arrière pour mini figurine doit être positionnée comme sur cette photo

(L'outil de modélisation que j'utilise ne me permet pas de l'ajouter au modèle.

La plaque arrière est représentée par "42446 - MINI FIG. BACK PLATE W. KNOB "dans les instructions de construction, positionnée sur le côté du modèle)

17

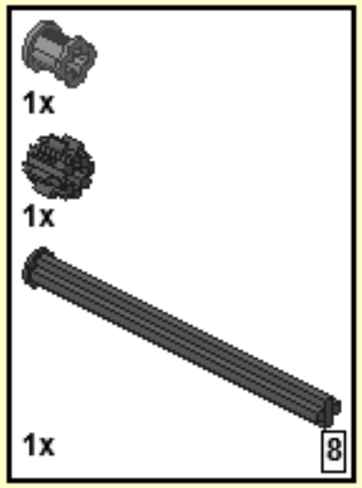

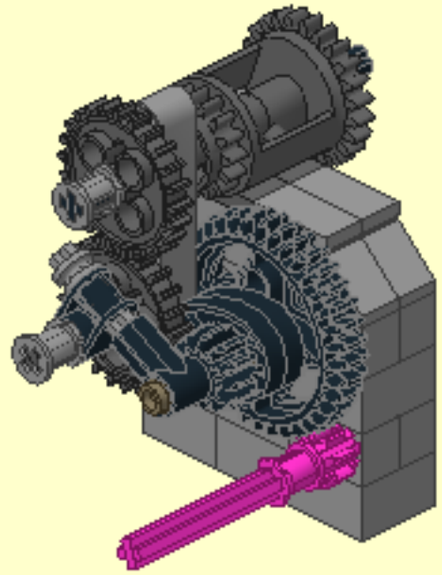

18

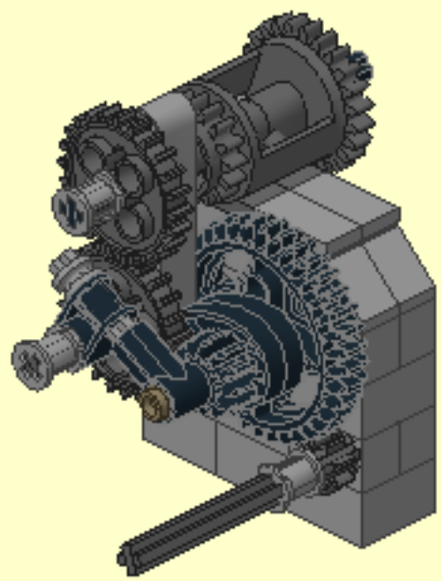

19

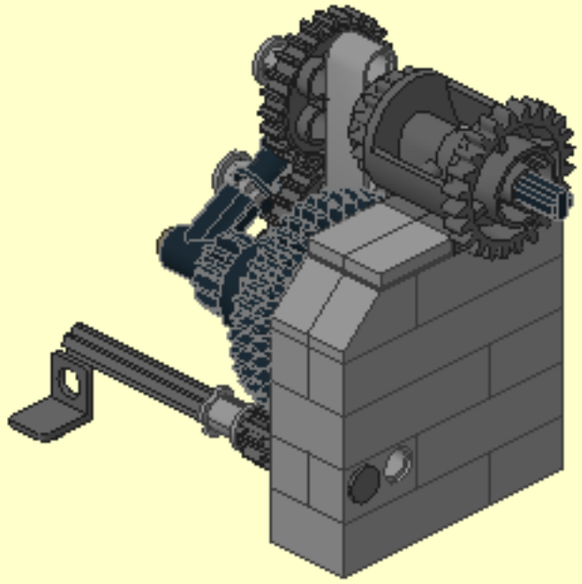

20

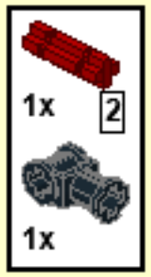

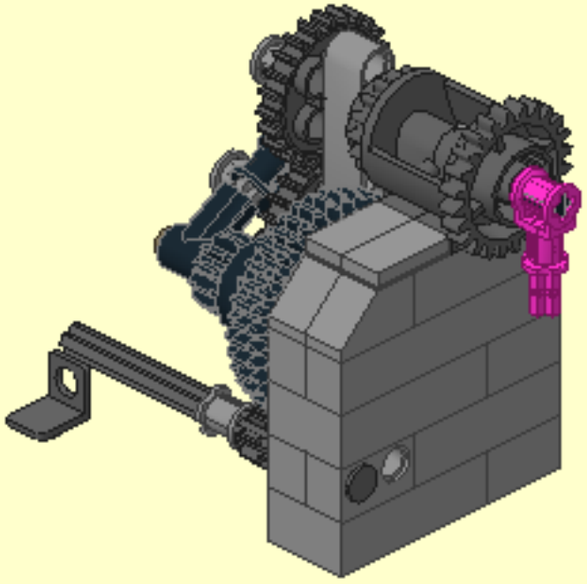

21

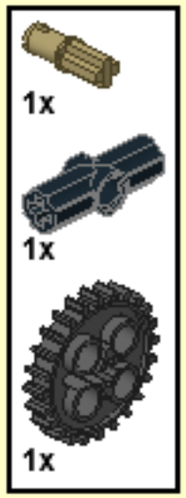

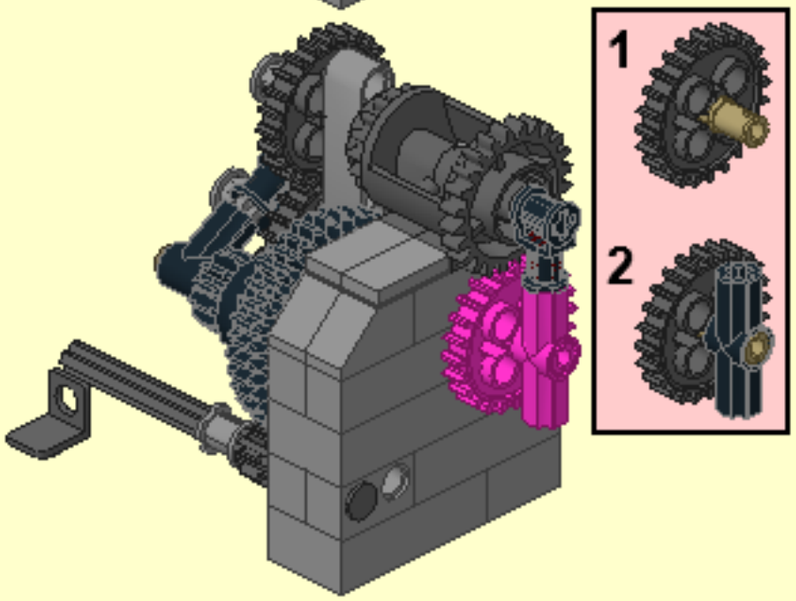

22

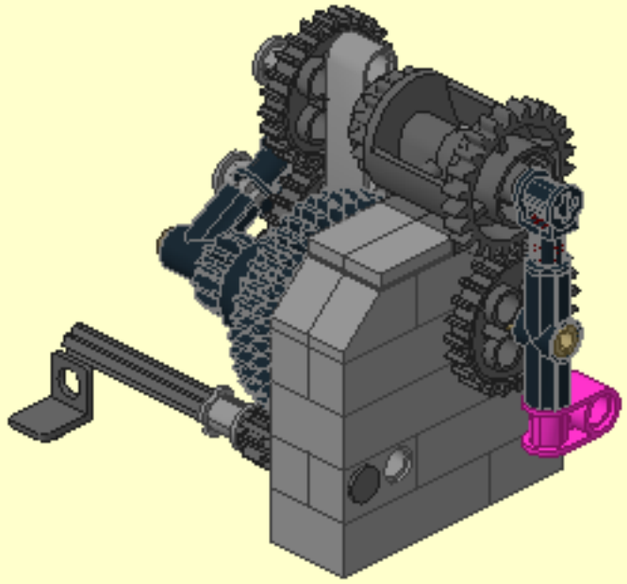

23

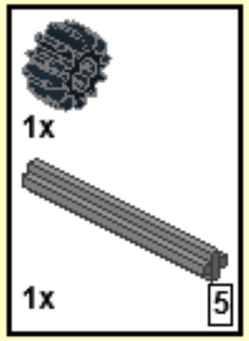

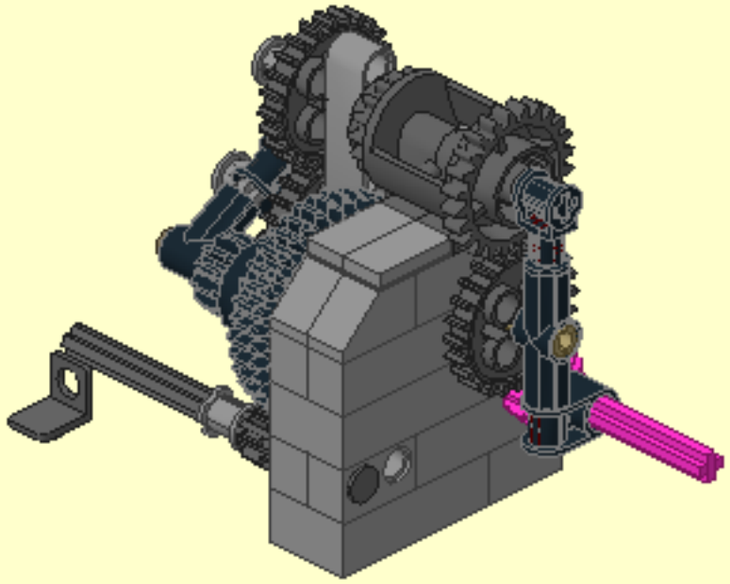

24

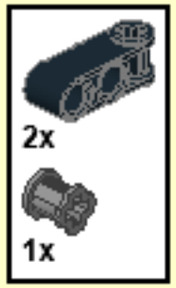

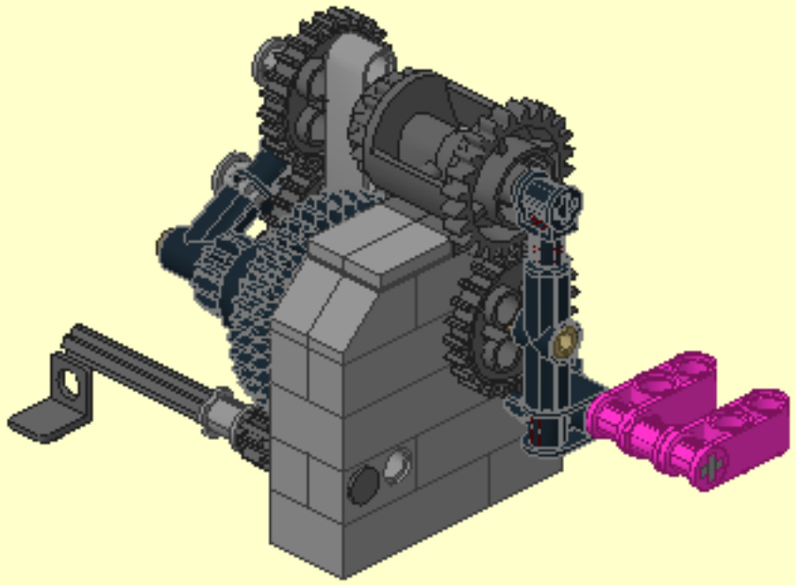

25

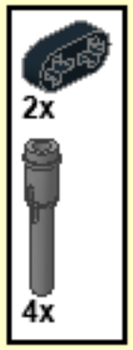

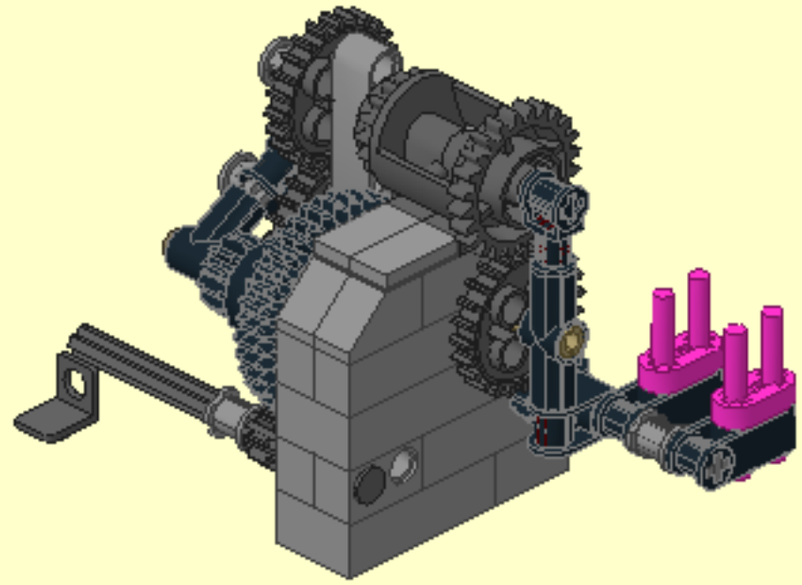

26

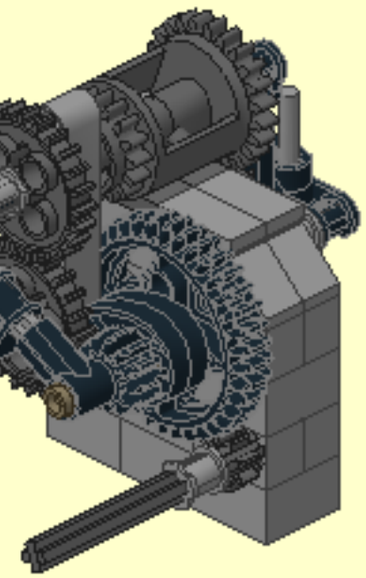

27

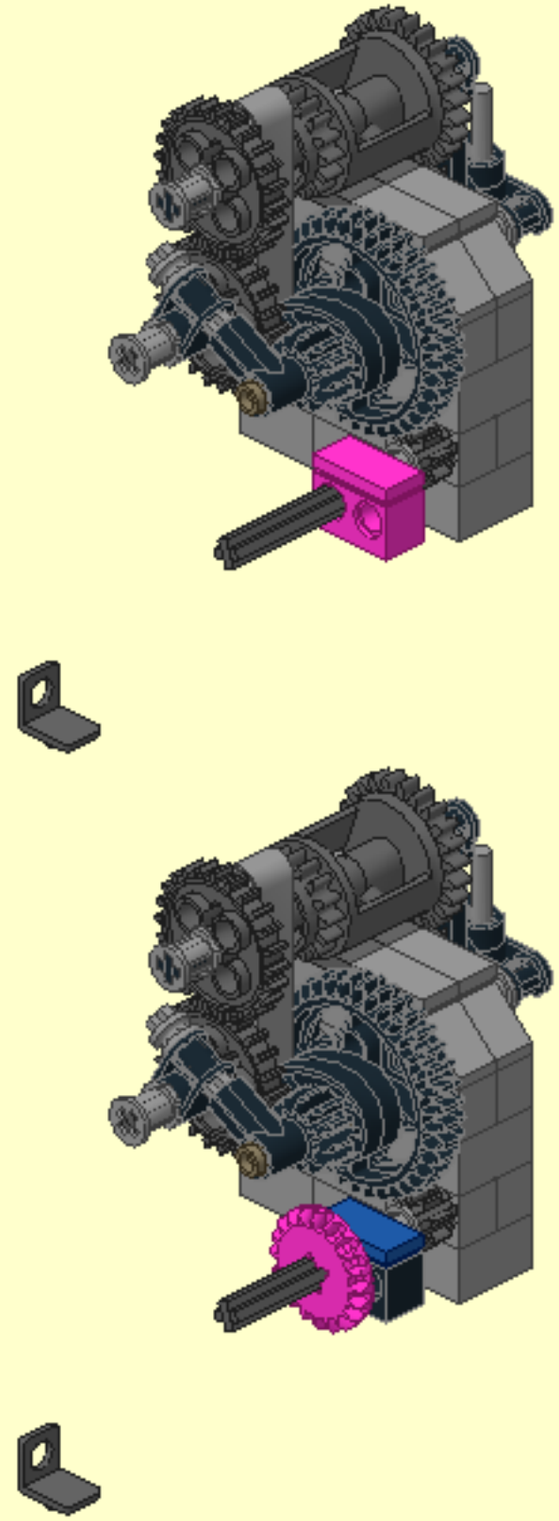

28

29

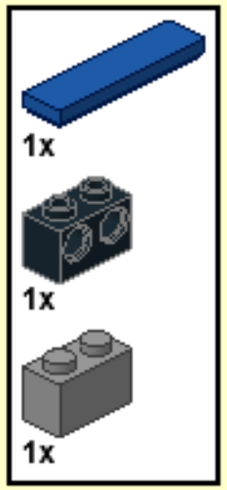

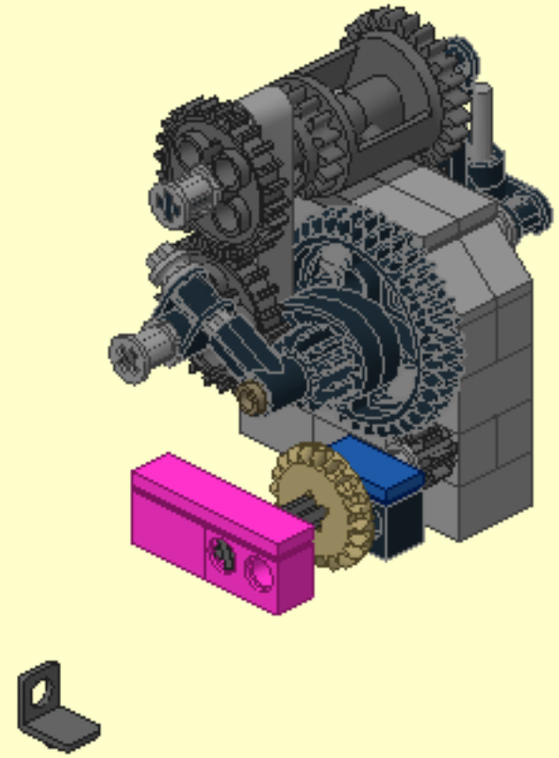

23

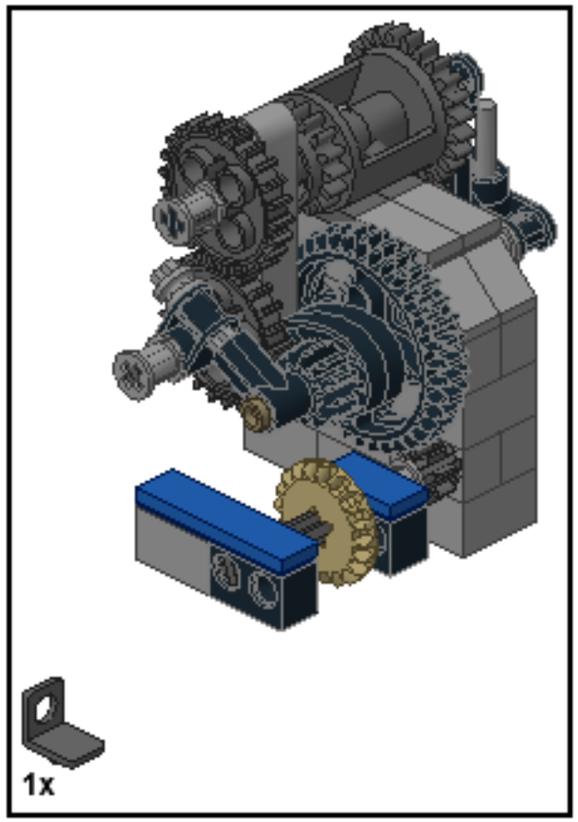

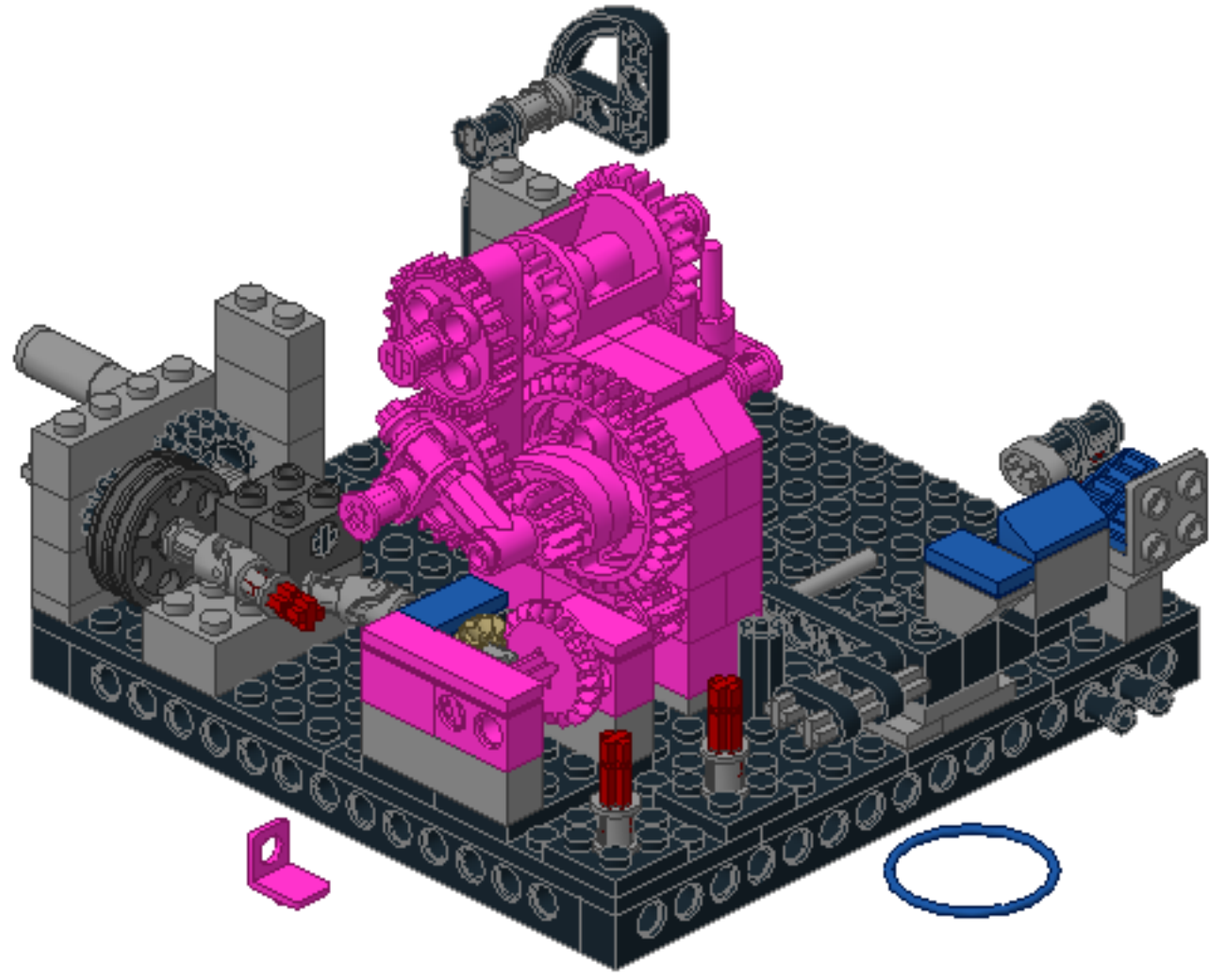

24

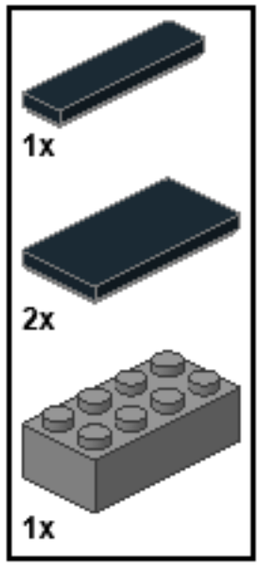

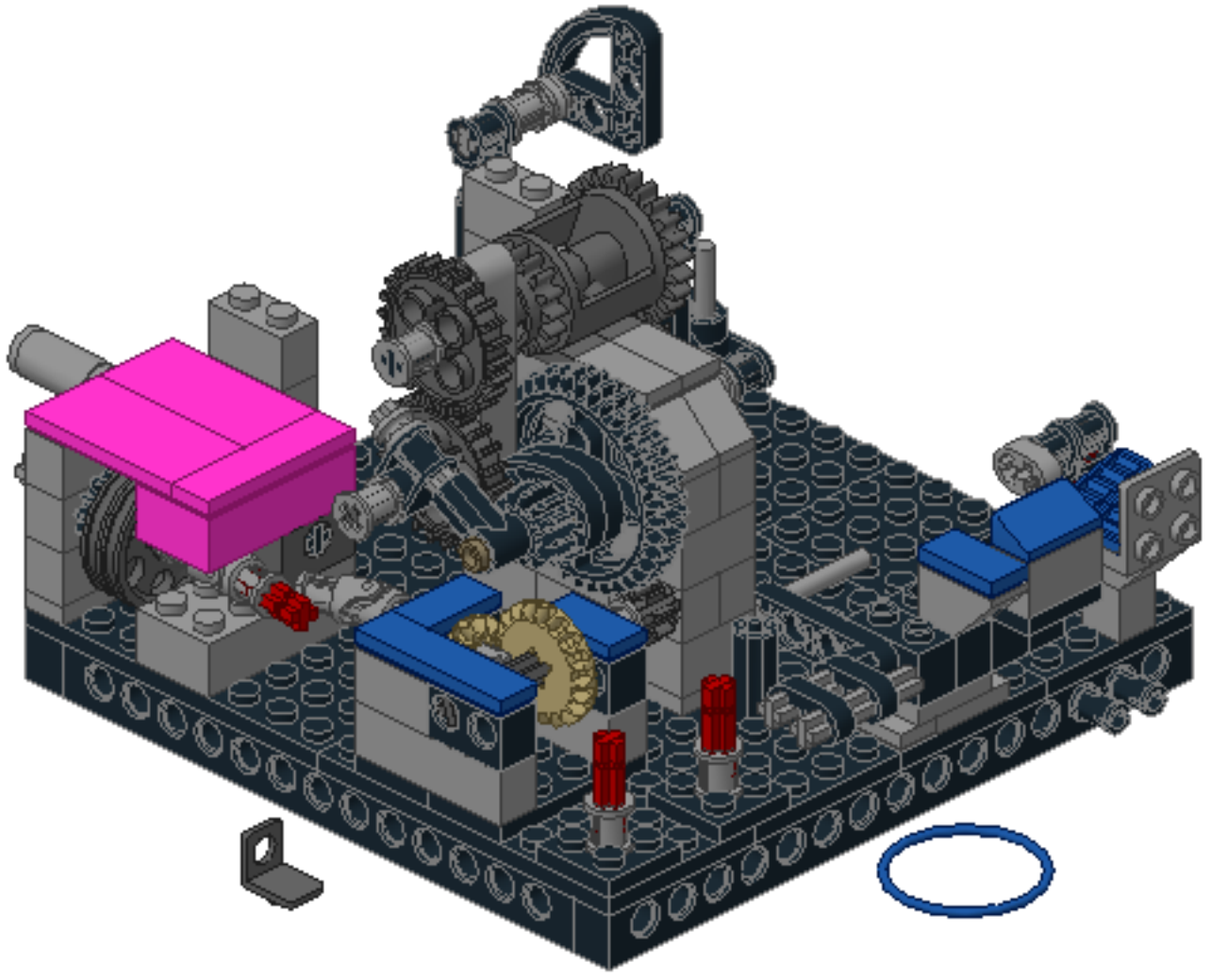

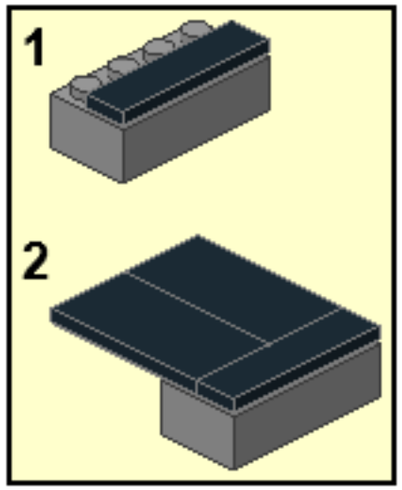

25

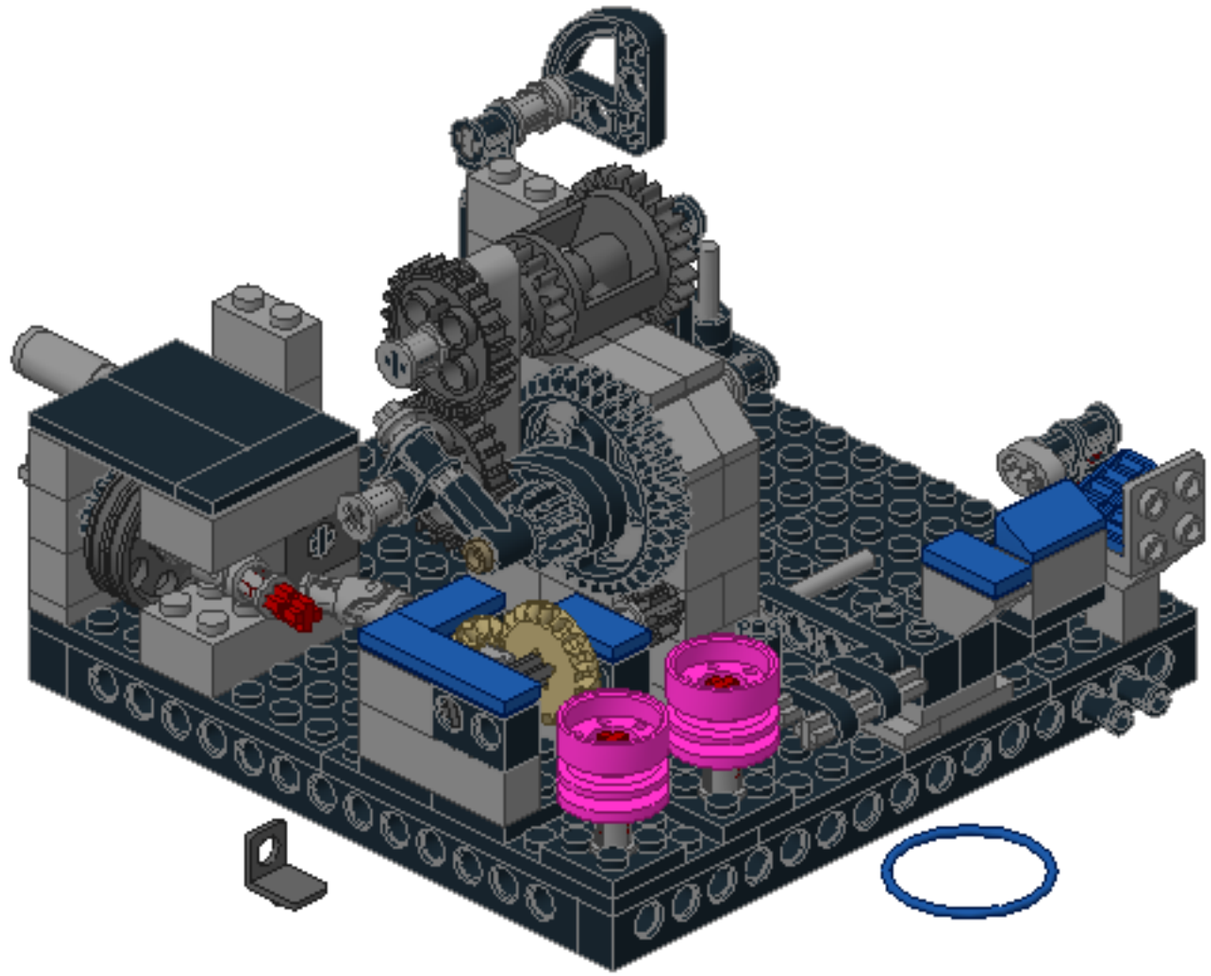

26

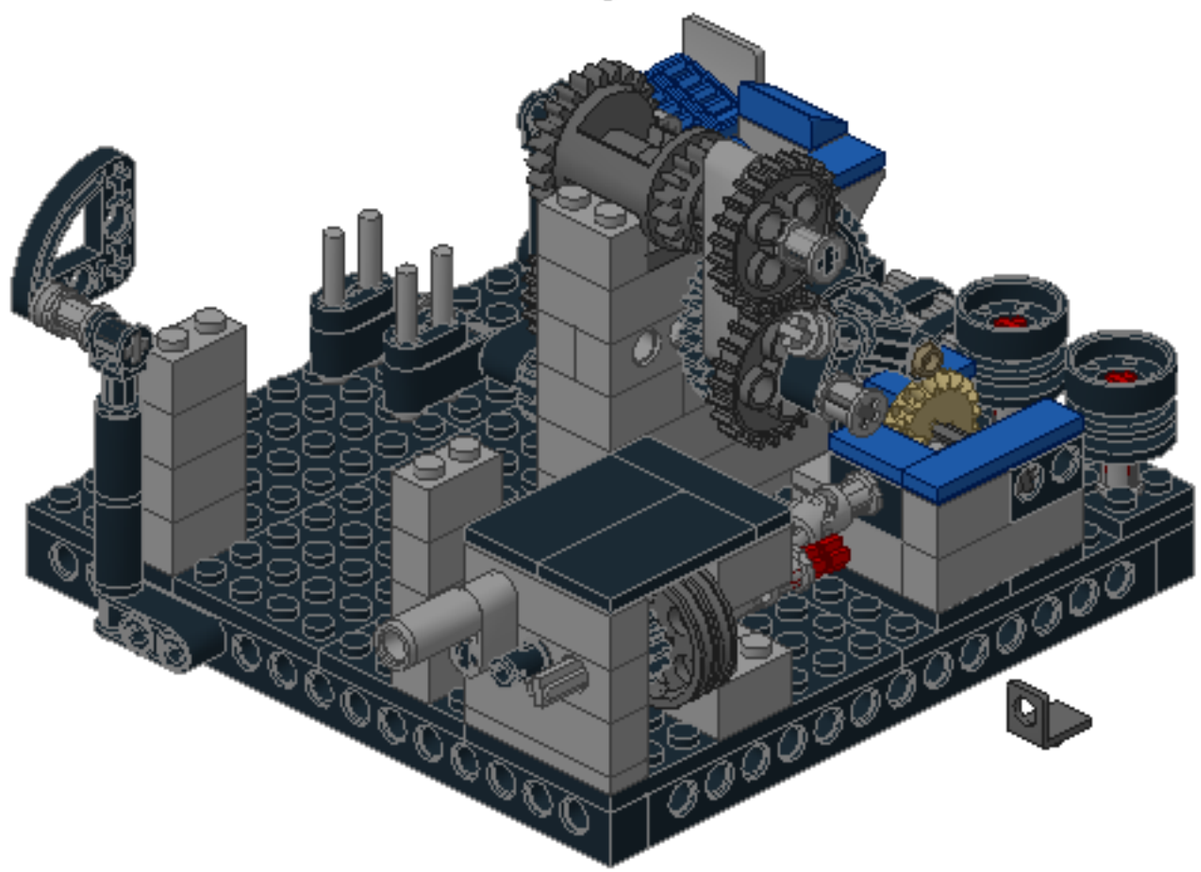

1

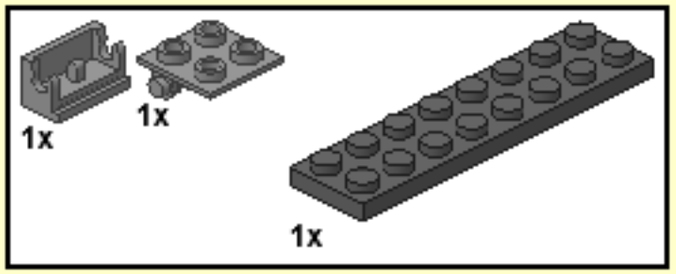

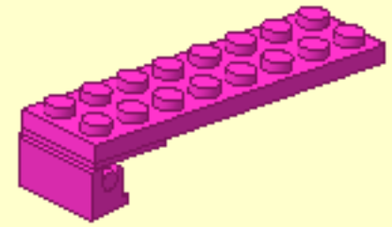

2

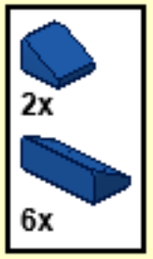

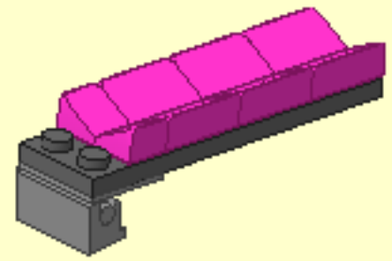

3

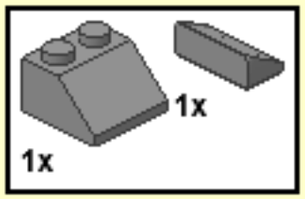

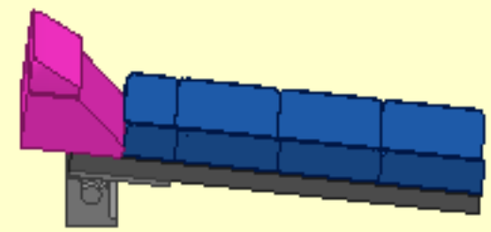

4

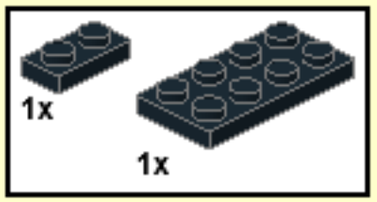

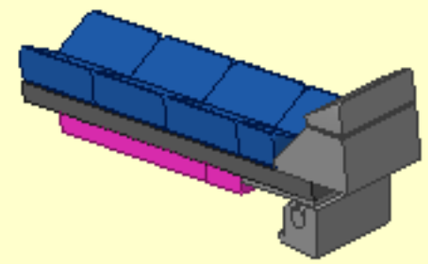

5

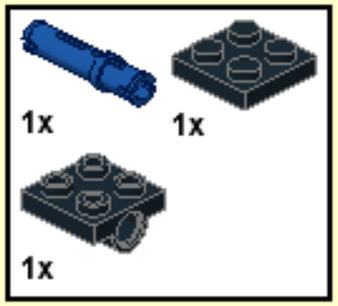

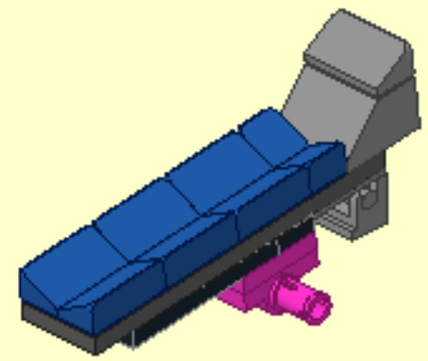

6

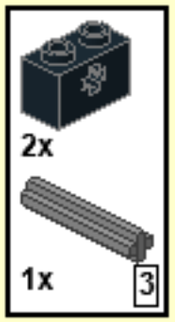

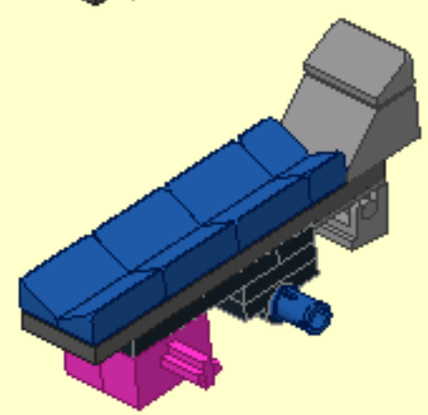

7

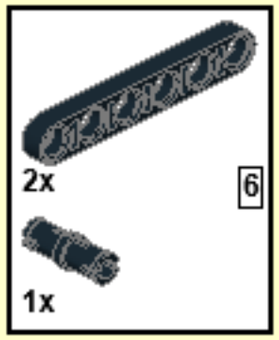

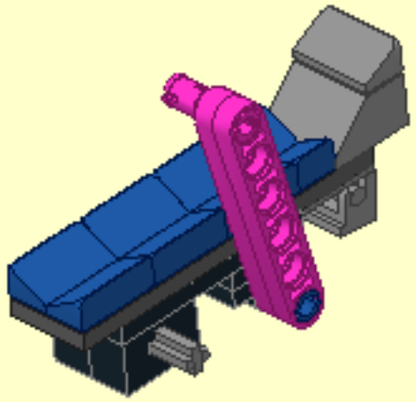

8

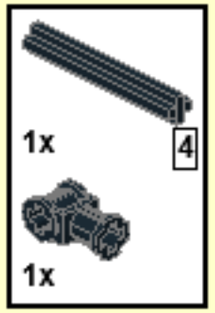

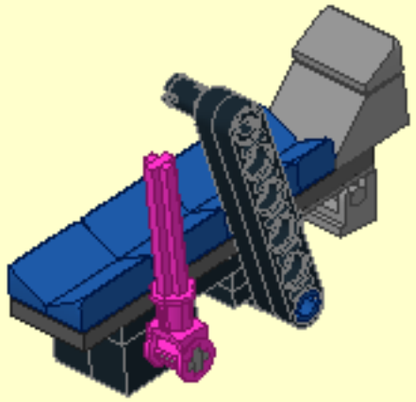

9

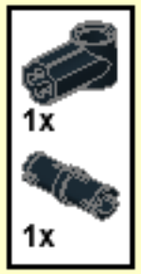

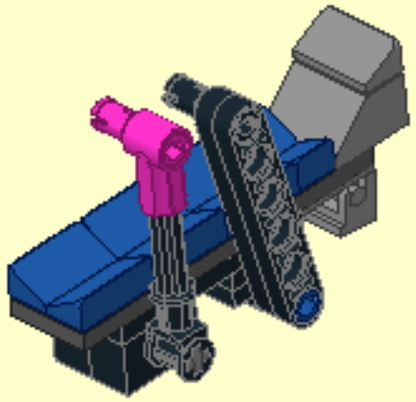

10

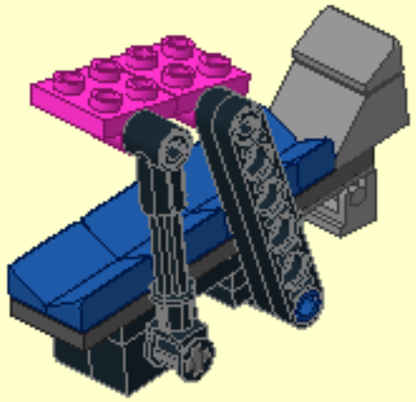

11

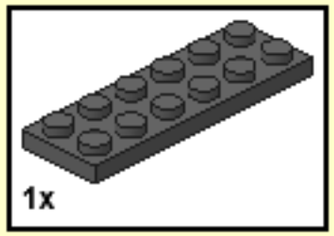

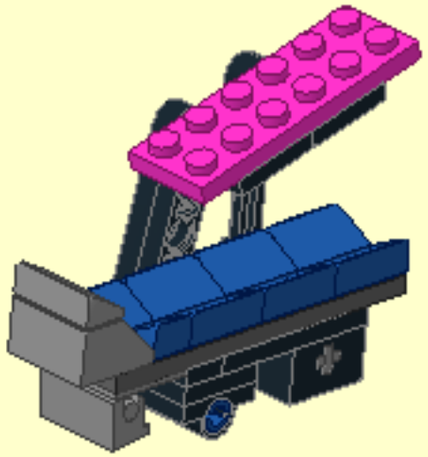

12

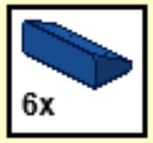

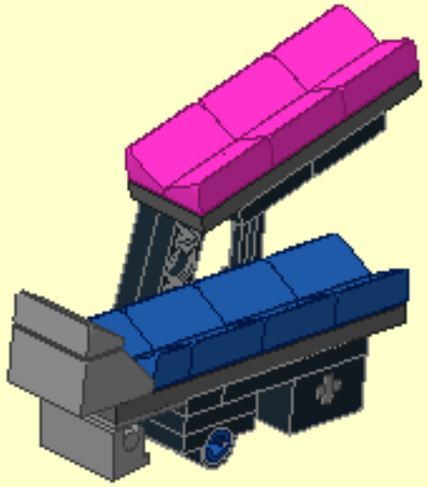

13

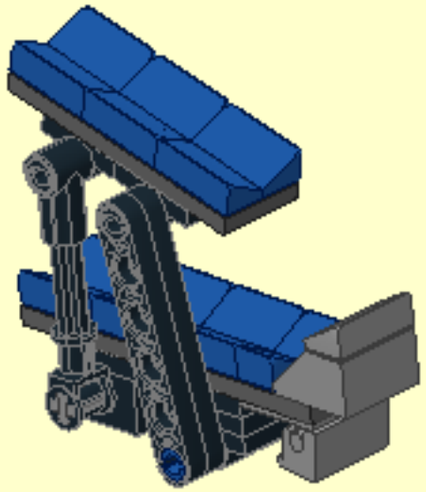

27

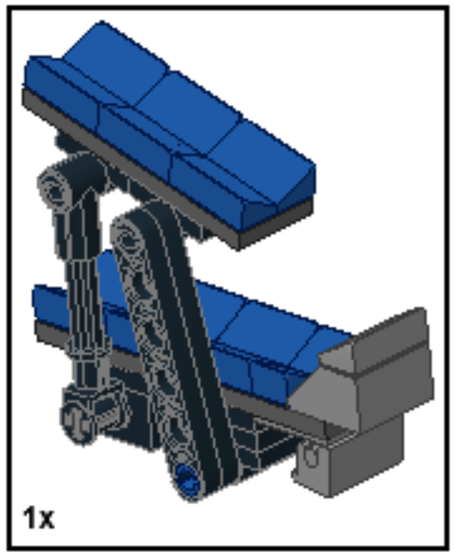

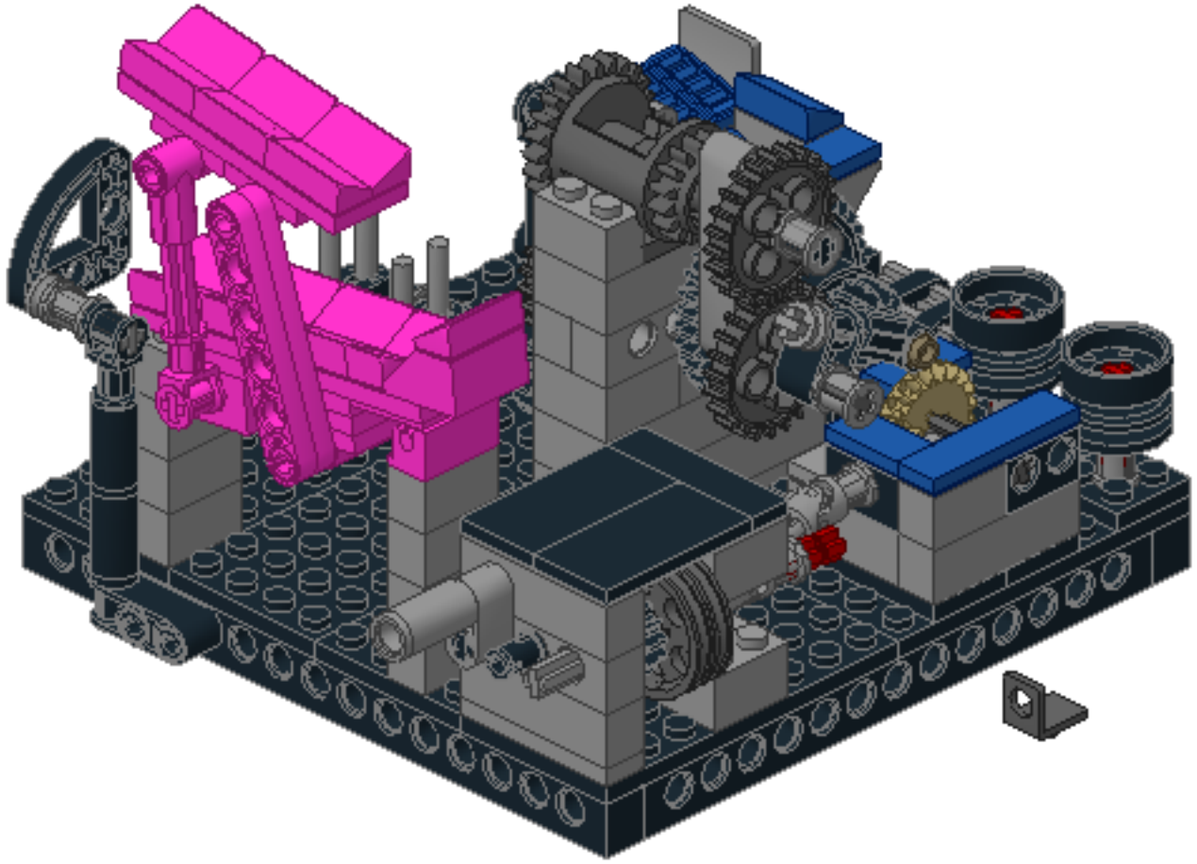

28

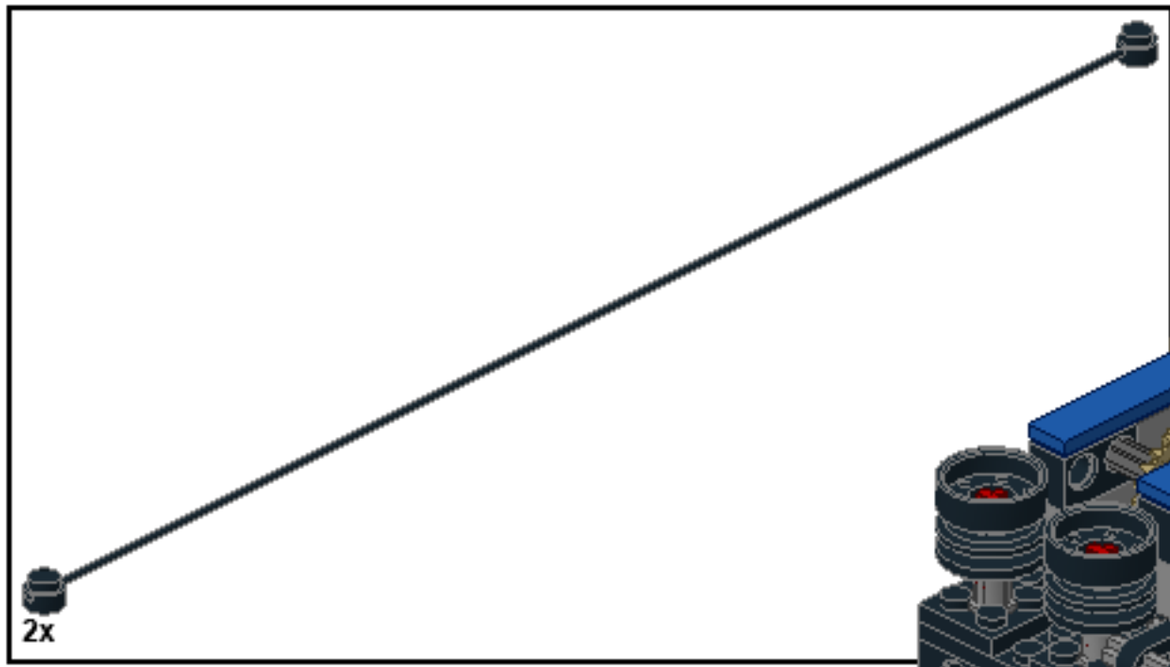

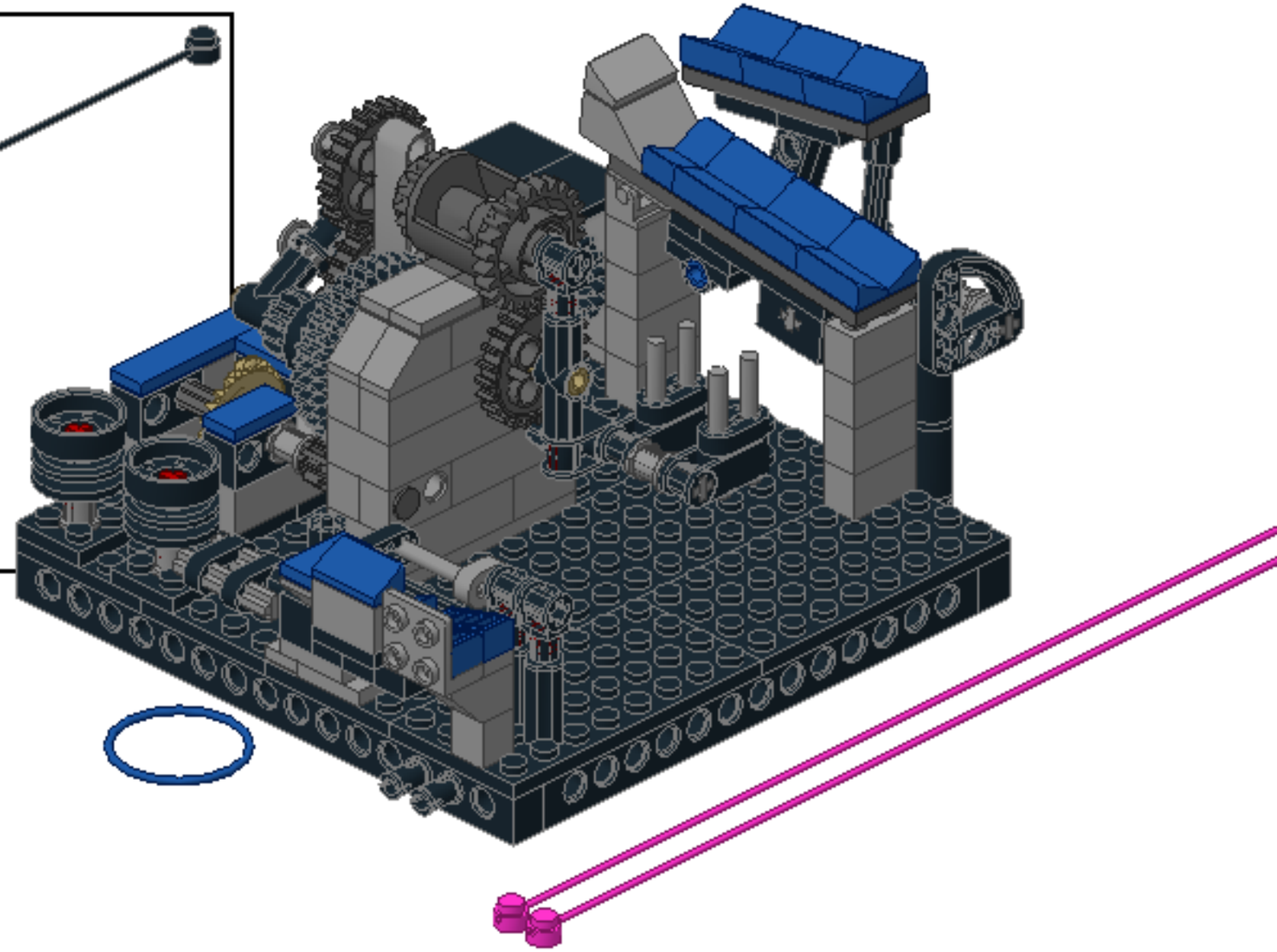

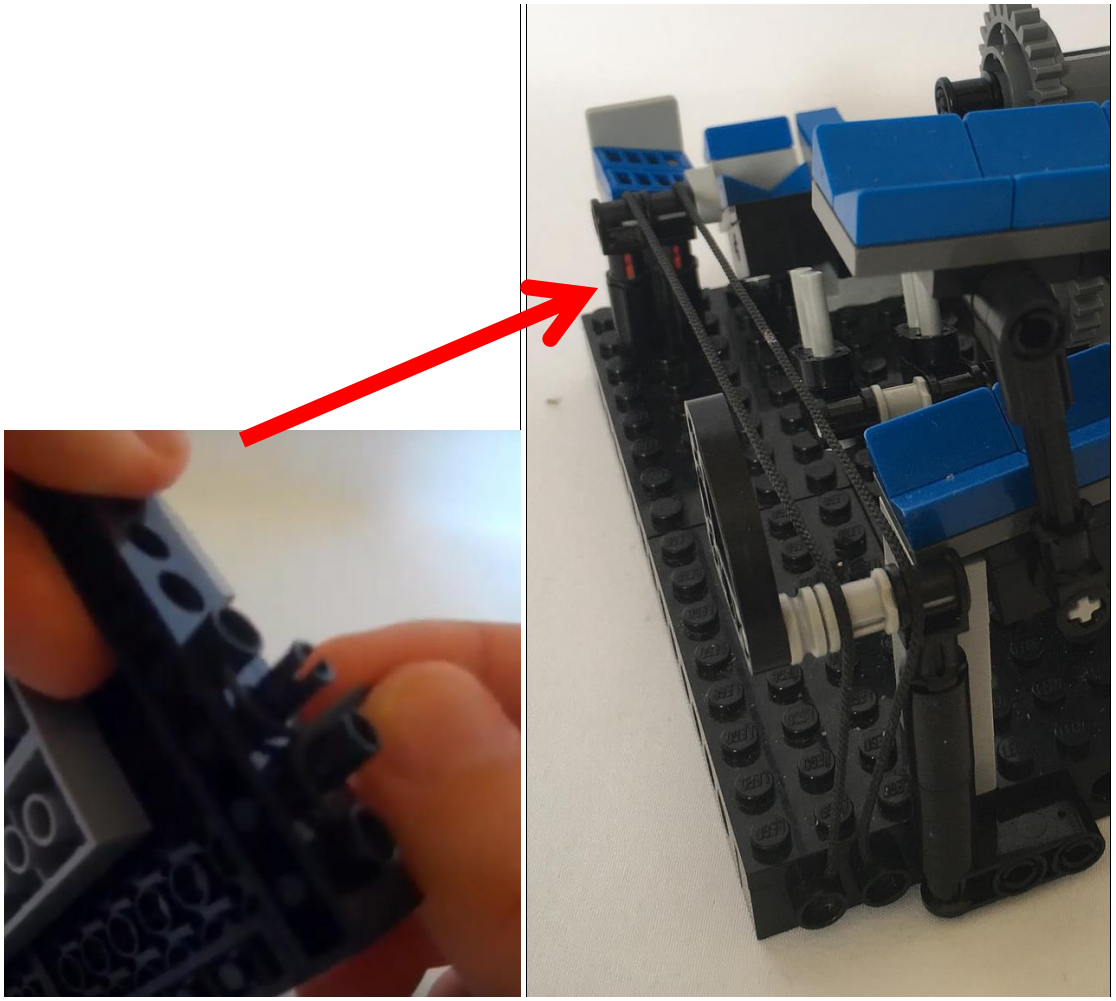

The two strings have to be positioned like shown on this picture

(The modelling tool I use does not allow me to add them at the right place into the model.

The strings are represented as “63142 – STRING W. KNOBS 30 M” in the building instructions, positioned on the side of the model)

Les deux cordes doivent être positionnées comme sur cette photo

(L'outil de modélisation que j'utilise ne me permet pas de les ajouter au bon endroit dans le modèle.

Les cordes sont représentées par "63142 - STRING W. KNOBS 30 M" dans les instructions de montage, positionnées sur le côté du modèle)

29

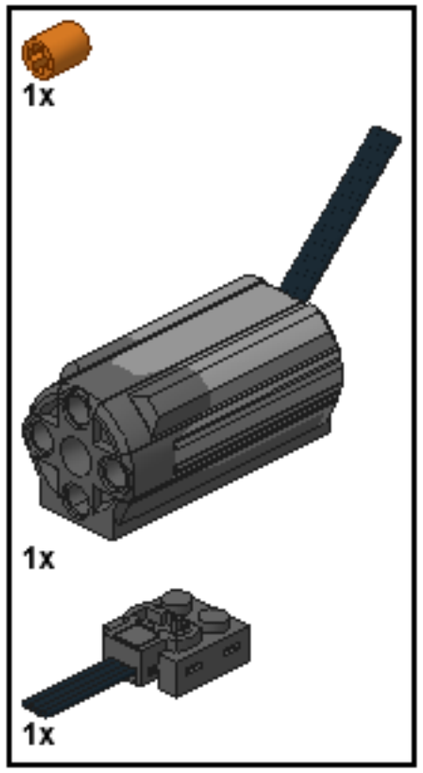

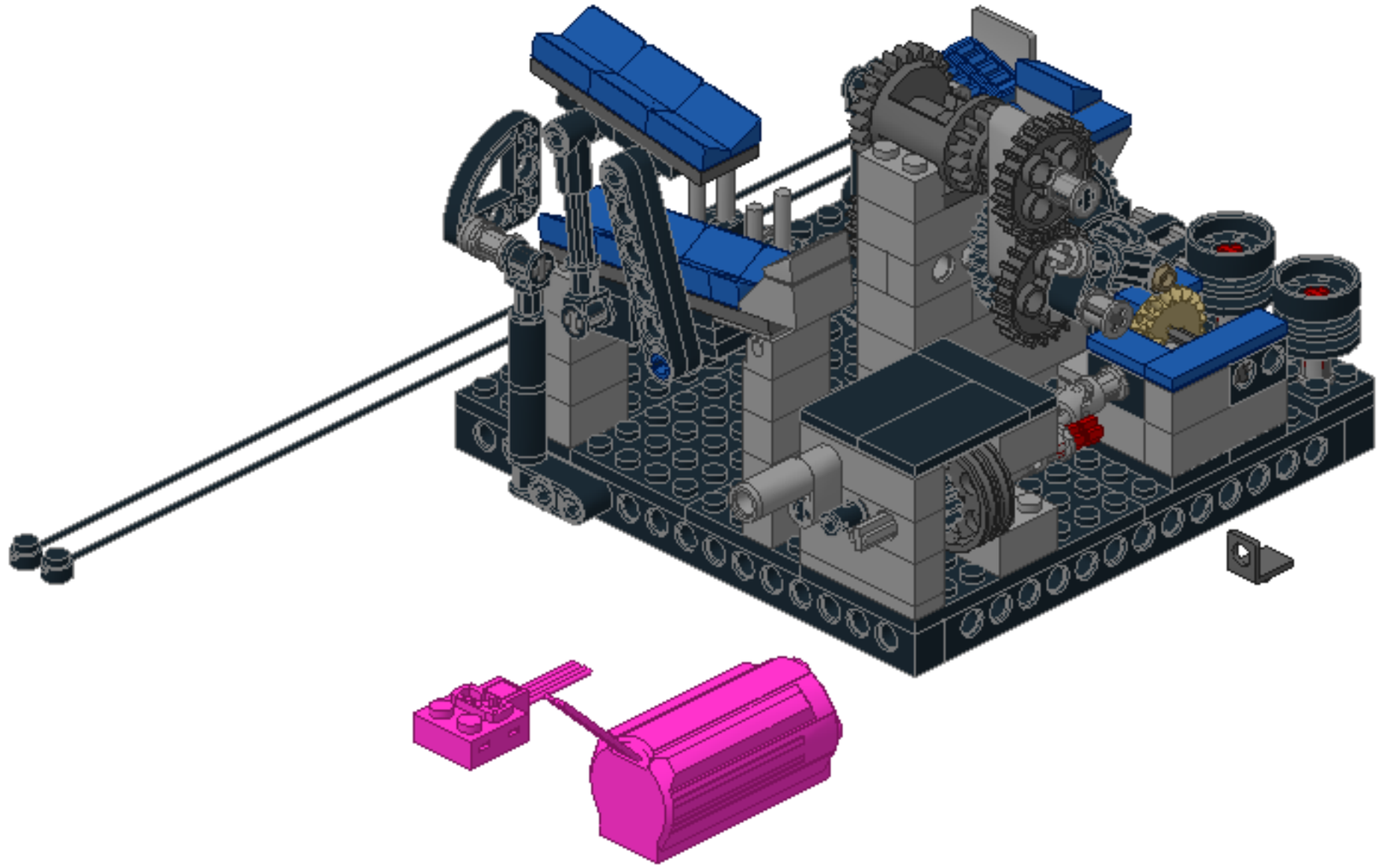

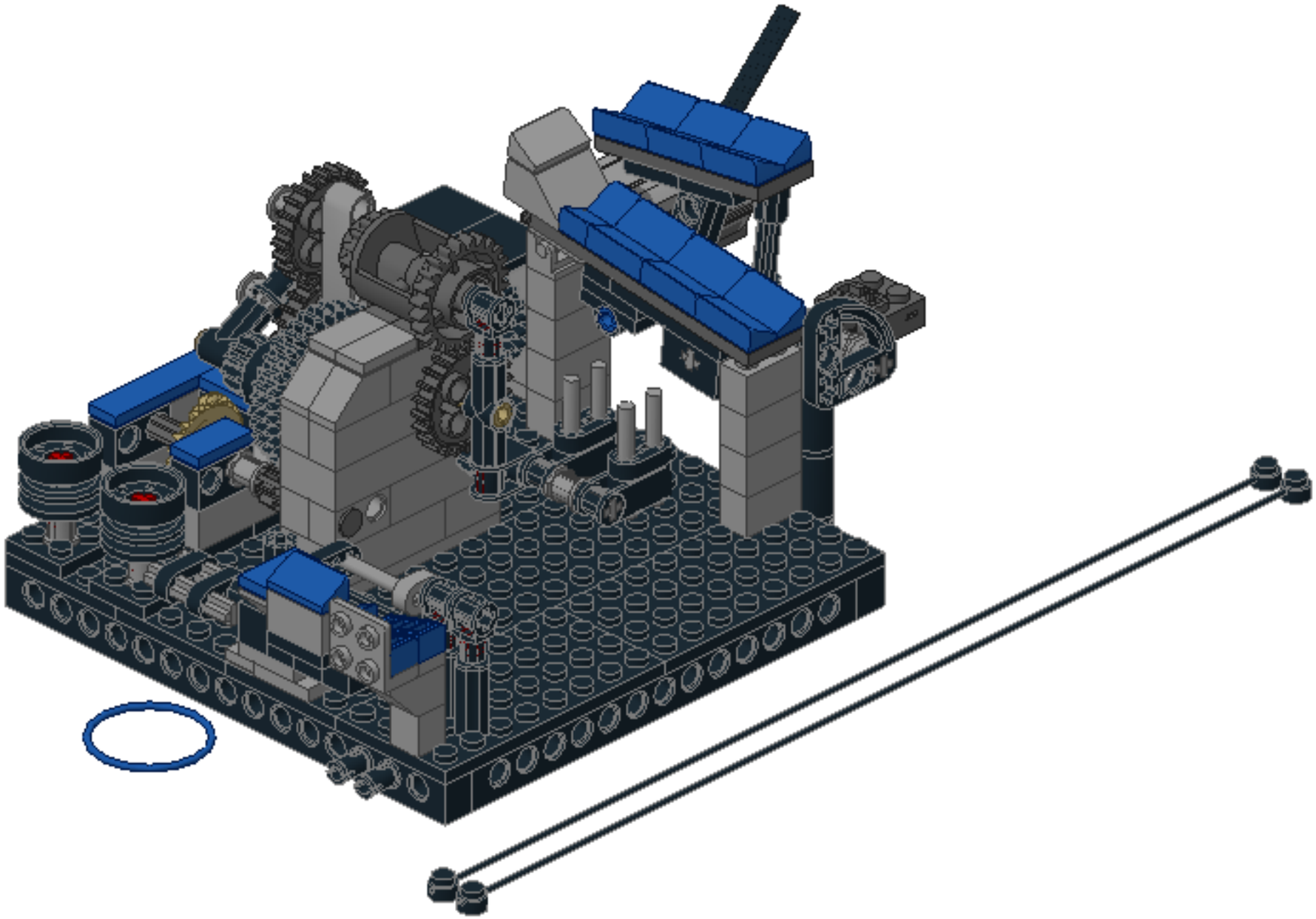

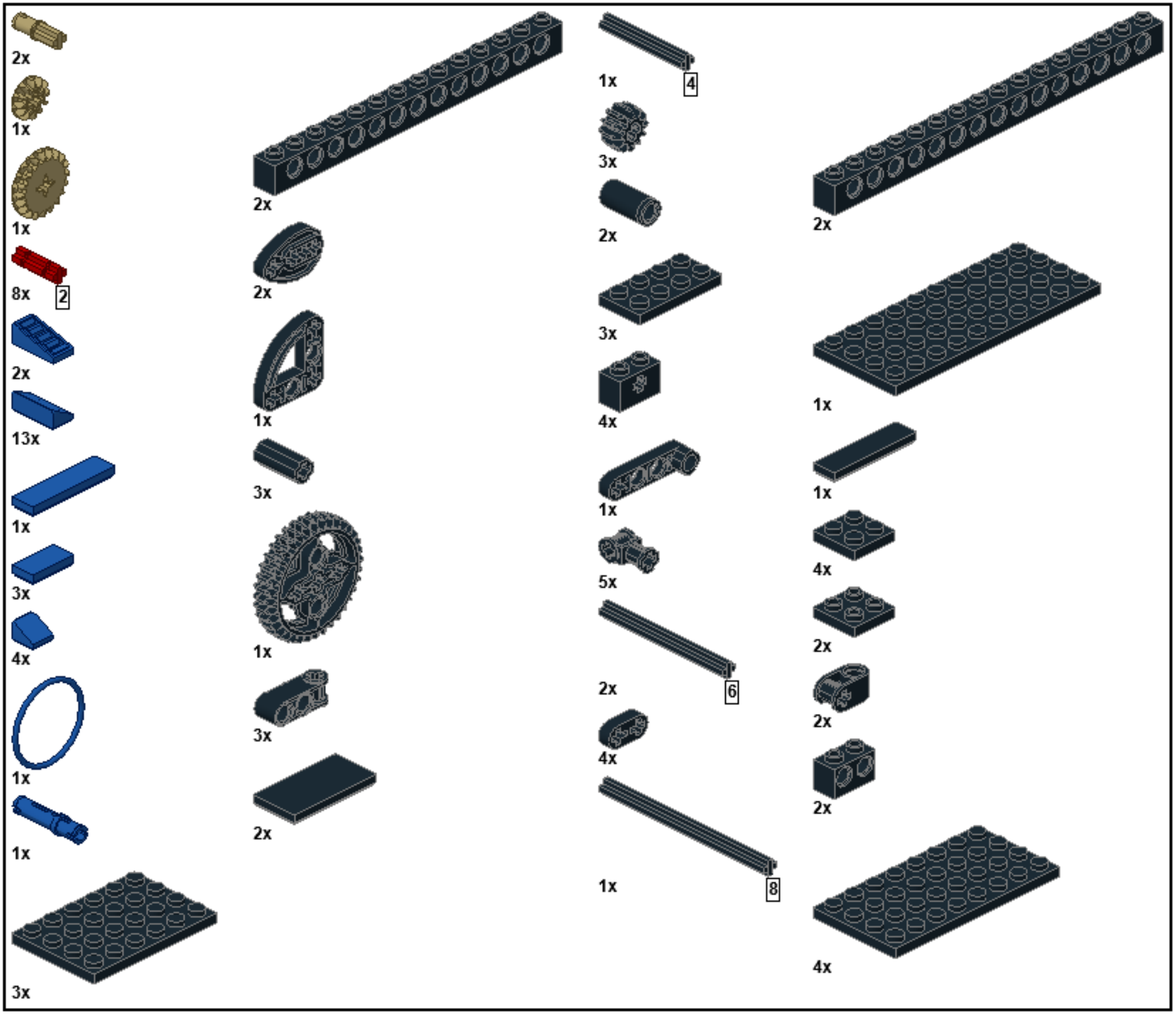
2x
1x
1x
8x
2
2x
13x
1x
3x
4x
1x
1x
3x
2x
2x
1x
3x
1x
3x
2x
1x
4
3x
2x
3x
4x
1x
5x
2x
6
4x
1x
8
2x
1x
1x
4x
2x
2x
2x
4x

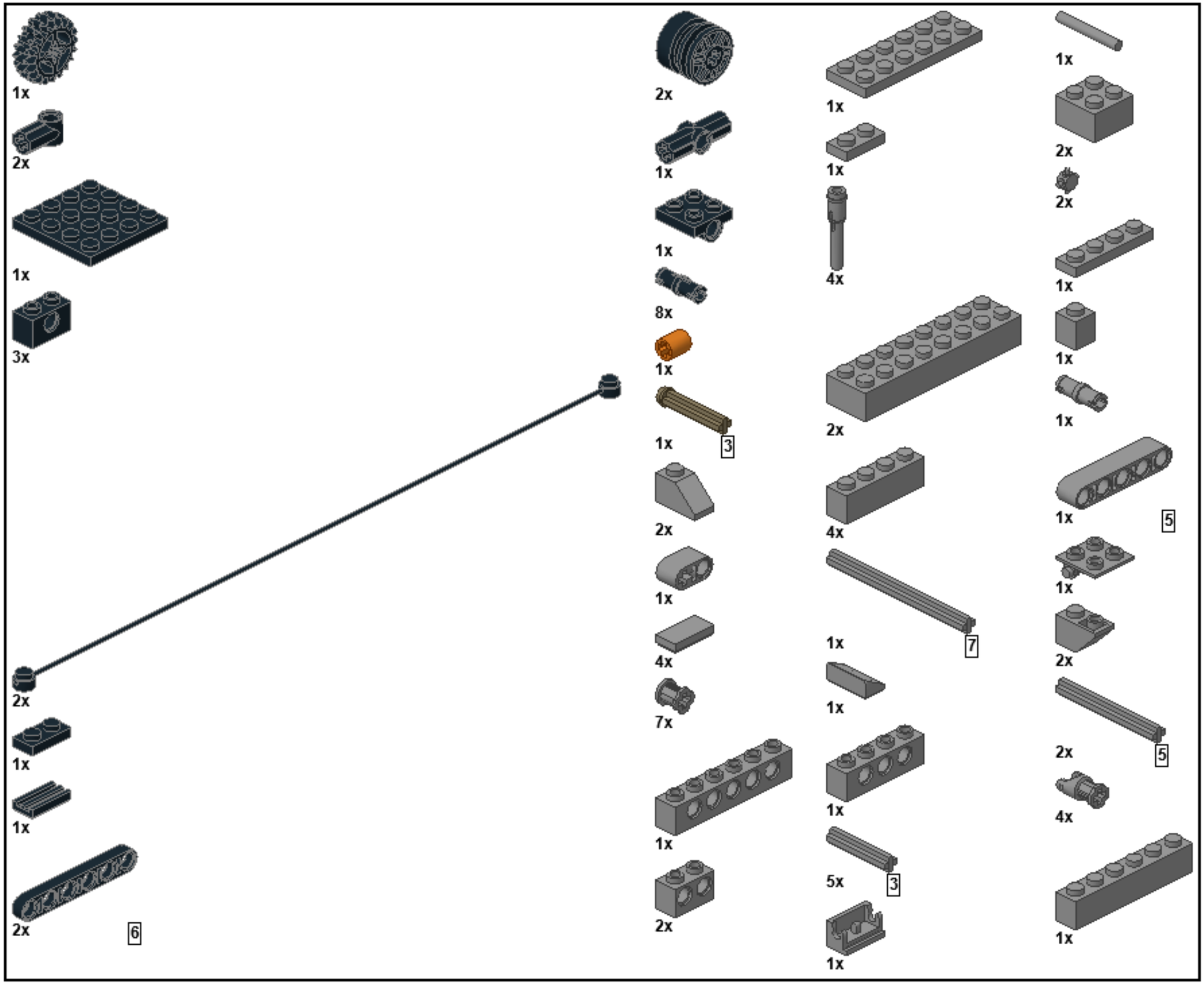
1x
2x
1x
3x
2x
1x
6
1x
2x
1x
1x
8x
1x
1x
3
2x
1x
4x
7x
1x
2x
1x
2x
1x
1x
4x
1x
7
1x
1x
1x
5x
3
1x
1x
2x
2x
2x
1x
1x
5
1x
2x
2x
5
4x
1x

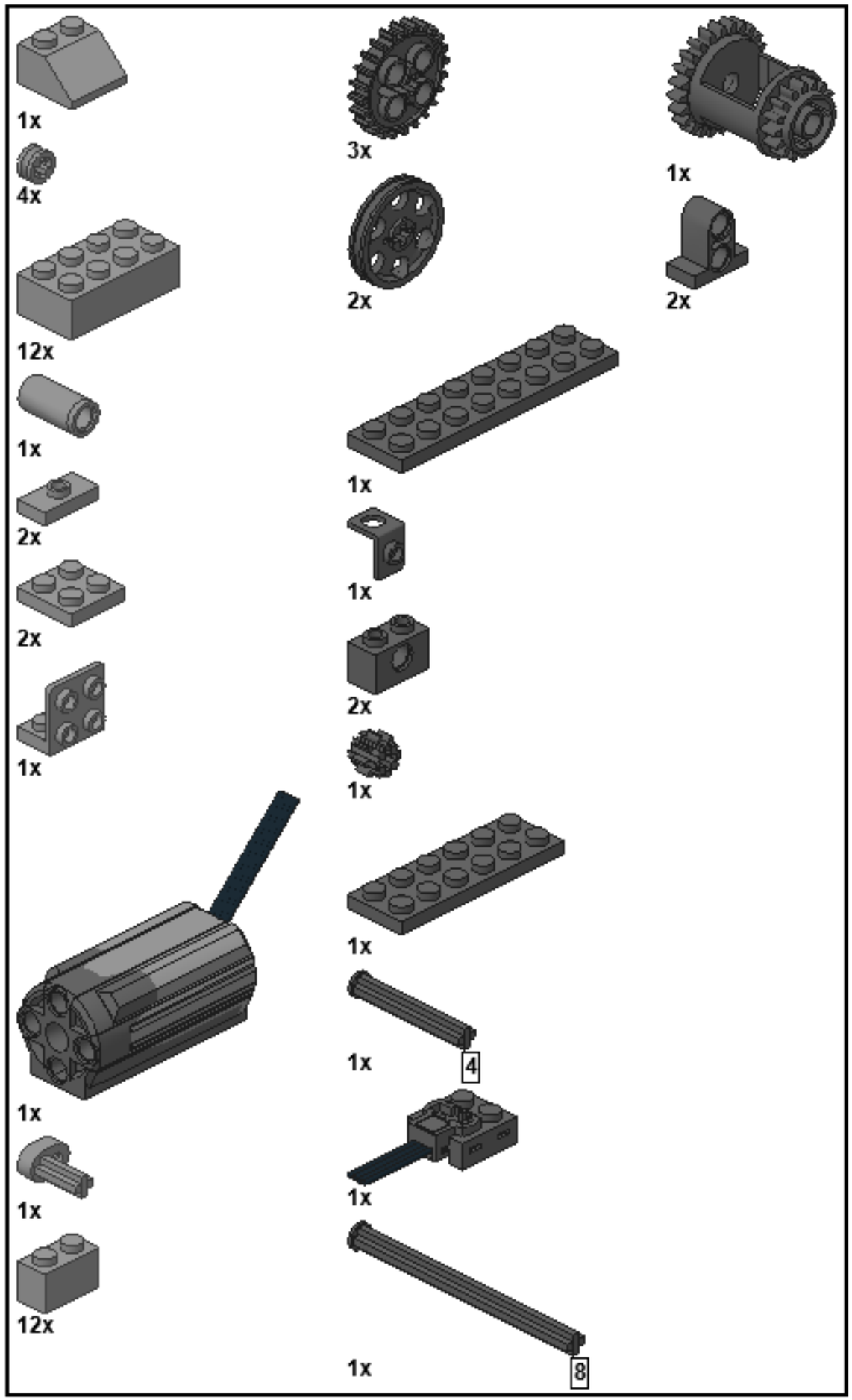
1x
4x
12x
1x
2x
2x
1x
1x
3x
2x
1x
2x
1x
2x
1x
1x
1x
1x
4
1x
1x
12x
1x
8